Малахит-Него

Схема монтажа
Него 15

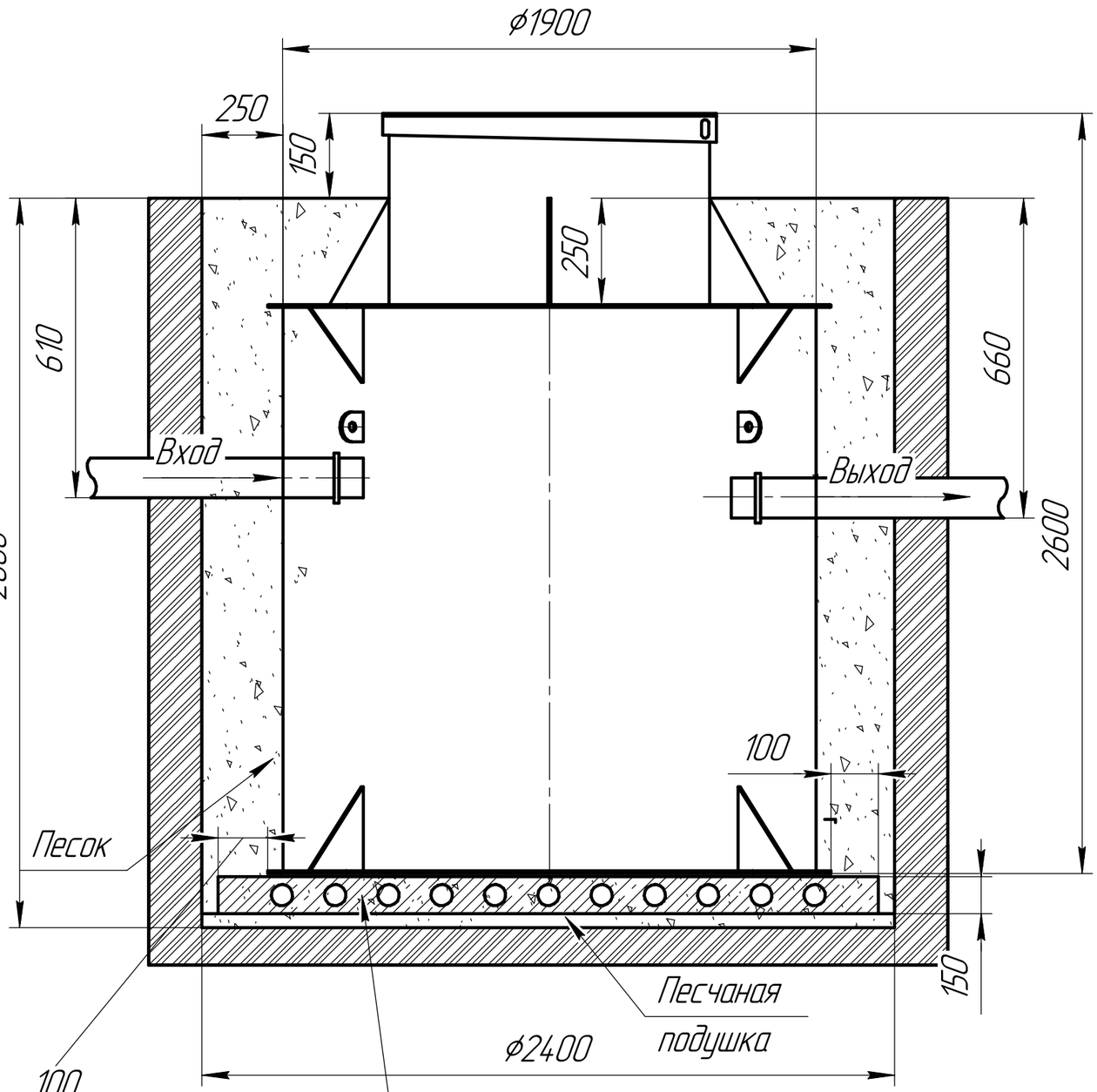

Порядок проведения монтажных работ:

1. Разработка котлована ø2.4 м. h=2.6 м.
2. Засыпка и уплотнение песчаной подушки толщиной 150мм.
3. Установка изделия на песчаную подушки.
4. Обратная засыпка пазух котлована песком, с одновременной заливкой водой внутрь изделия.
5. Подключение к электросети.
6. Пуско-наладка и запуск в эксплуатацию.

При монтаже:

1. Расход песка 18 $м^3$
2. Расход воды 9 $м^3$
3. Объем котлована 20 $м^3$

Изм.	Лист	№ докум.	Подп.	Дата	Малахит-Него	Лист 8

Копировал Формат А3

Подп. и дата | Инв. № дубл. | Взам. инв. № | Подп. и дата | Инв. № подл.

-3D v20 Home © 2021