ГЕЙЗЕР

фильтры для воды

Исп. 8

кран для чистой воды

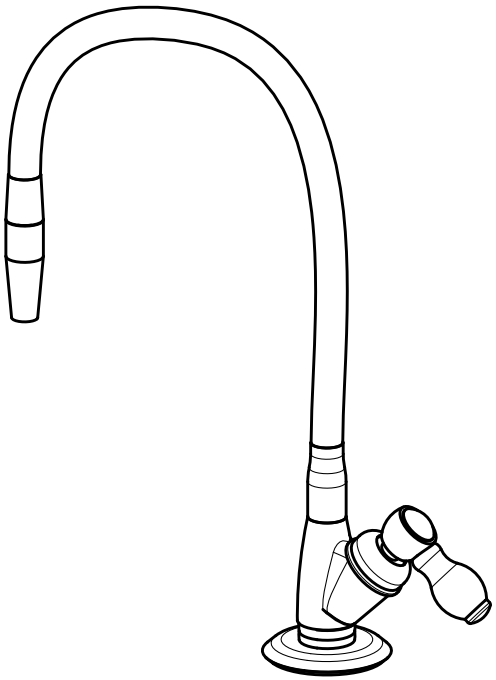

ИНСТРУКЦИЯ

по монтажу и эксплуатации

Благодарим Вас за покупку продукции компании Гейзер!

Все функциональные возможности, а также способ монтажа крана, описаны в данной инструкции. Внимательно прочитайте ее и сохраните для дальнейшего использования.

В комплект входит все необходимое для использования крана сразу после установки.

НАЗНАЧЕНИЕ

Кран для чистой воды исп. 8 (далее по тексту – кран) предназначен для подачи очищенной фильтром воды.

КОМПЛЕКТ ПОСТАВКИ

1. Кран
2. Чаша декоративная
3. Прокладка резиновая (2 шт.)
4. Шайба пластмассовая
5. Гайка крепёжная (2 шт.)
6. Фитинг 1/4”
7. Инструкция
8. Упаковка

МОНТАЖ КРАНА

1. Просверлите на установочной поверхности отверстие Ø12 мм и установите кран для чистой воды.
2. Удалите транспортную заглушку и выполните монтаж крана (рис. 1) в следующей последовательности:

   А – излив крана

   Б – корпус крана

   В – декоративная чаша

   Г – прокладка резиновая большего диаметра

   Д – прокладка резиновая меньшего диаметра

   Е – шайба пластмассовая

   Ж – гайка крепёжная

   И – фитинг 1/4"

   К – стопорные клипсы

   При установке крана в труднодоступном месте можете воспользоваться гайкой меньшего размера (рис. 2).

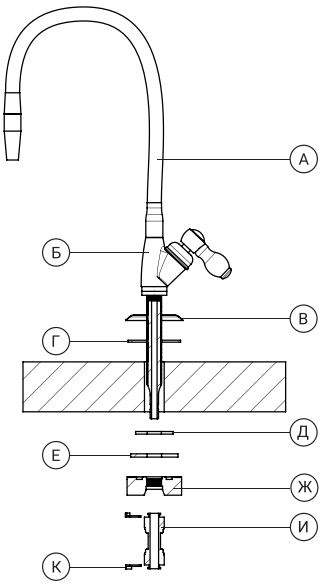

Рис. 1

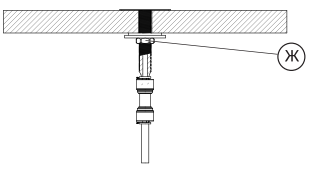

Рис. 2

ОБСЛУЖИВАНИЕ КРАНА

Очистку корпуса крана следует производить только с помощью изделий из мягких тканей, без использования абразивных чистящих средств, а также средств на основе спирта, аммония, соляной, серной, азотной, фосфорной и иных видов кислот.

ГАРАНТИЙНЫЕ ОБЯЗАТЕЛЬСТВА

Гарантийный срок – 1 год со дня продажи. При отсутствии даты продажи и штампа торгующей организации срок гарантии исчисляется от даты изготовления.

Гарантия не распространяется на быстроизнашиваемые детали (кран-букса, резиновые уплотнения), вышедшие из строя в процессе эксплуатации в результате естественного физического износа и воздействия агрессивной среды.

Замена комплектующих при обнаружении в них заводских дефектов производится только после проведения экспертизы.

Поставщик не несет ответственности за работу крана и возможные последствия, если:

- пользователем были самостоятельно внесены изменения в конструкцию крана;
- кран или комплектующие имеют механические повреждения;
- при установке и эксплуатации не соблюдались требования инструкции;
- кран использовался не по назначению (например, пропускались едкие или агрессивные жидкости).

Срок службы крана – 3 года.
Утилизируйте изделие в соответствии с санитарными, экологическими нормами и иными требованиями, установленными национальными стандартами в области охраны окружающей среды. Не утилизировать с бытовыми отходами.

ГАРАНТИЙНЫЙ ТАЛОН

Дата изготовления

Заполняет торгующая организация

Дата продажи .....

Штамп магазина .....

ГЕЙЗЕР
фильтры для воды

НАПОМНИТ
О ЗАМЕНЕ
КАРТРИДЖА

НЕ ЗАБУДЬТЕ УСТАНОВИТЬ МОБИЛЬНОЕ ПРИЛОЖЕНИЕ ГЕЙЗЕР!

Зарегистрируйте ваш фильтр или систему в приложении и пользуйтесь преимуществами постоянного клиента Гейзер:

- Напоминания по срокам замены картриджей.
- Оперативная техническая консультация.
- Вызов специалиста для установки или сервиса.
- Скидки и специальные предложения.

Download on the App Store Available on the Google Play

Импортер в России:
ООО «Акватория» Россия, Санкт-Петербург, ш. Революции, 69, корп. 6, лит. А.
www.geizer.com, +7 812 605 00 55

Импортер в Казахстане:
ТОО «Geyser Kazakhstan (Гейзер Казахстан)» Қазақстан Республикасы,
Алматы қаласы, Райымбек даңғылы 221/2.
www.geyser.kz, +7 727 313 29 68

Импортер в Узбекистане:
MCHJ «SUV FILTRI» O'zbekiston, Toshkent shahri, Shayxontohur tumani, Taxtapul ko'chasi, 12-uy. www.suv-filtri.uz, +998 91 774 87 90

Производитель:
Ningbo Joan Import & Export Co., LTD (Китай)

АДРЕСА СЕРВИСНОЙ СЛУЖБЫ

- Москва
  ул. Южнопортовая, 7
  +7 (495) 380-07-45
- Санкт-Петербург
  ш. Революции, 69
  +7 (812) 605-00-55
- Ростов-на-Дону
  ул. Вавилова, 67 А
  +7 (863) 206-17-94
- Краснодар
  ул. Красных Партизан, 459
  +7 (861) 221-05-82
  +7 (861) 220-44-15
- Красноярск
  ул. Глинки, 37 Д, офис 2-1
  +7 (391) 264-95-43
- Новосибирск
  Северный проезд, 33
  +7 (383) 335-78-50
- Уфа
  ул. 50 лет Октября, 28
  +7 (347) 229-48-91
- Саратов
  ул. Большая Казачья, 39
  +7 (8452) 49-27-70
- Екатеринбург
  ул. Амундсена, 52
  +7 (343) 318-26-39
- Латвия, Рига
  пр. Бривибас, 403 А
  +371 (67) 565-300
- Сербия, Белград
  Бульвар Южный, 136
  +381 (11) 744-20-77
- Казахстан, Алматы
  пр. Райымбека, 221/2
  +7 (727) 313-29-68
- Узбекистан, Ташкент,
  Чиланзарский район,
  ул. Чопонота, 10, офис 25
  +998 (91) 774-87-90

0326