ГЕЙЗЕР

фильтры для воды

ФИЛЬТР СТАЦИОНАРНЫЙ

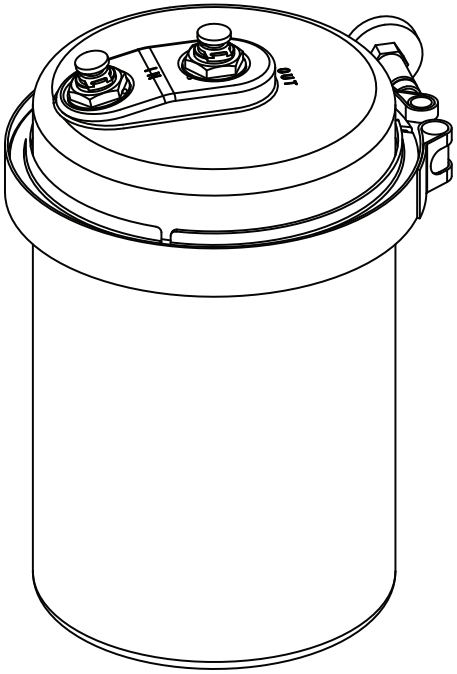

- ◯ **ГЕЙЗЕР ЭКО**
- ◯ **ГЕЙЗЕР ЭКО** без крана
- ◯ **ГЕЙЗЕР ЭКО** для жесткой воды

ИНСТРУКЦИЯ

по монтажу и эксплуатации

Уважаемый покупатель!
Благодарим Вас за покупку продукции фирмы «Гейзер»! Наши разработки и технологии позволяют обеспечить безупречное качество воды в Вашем доме. Все функциональные возможности фильтра описаны в данной инструкции. Внимательно прочитайте ее и сохраните для обращения к ней в дальнейшем.

НАЗНАЧЕНИЕ

Стационарный фильтр Гейзер Эко (далее по тексту – фильтр) предназначен для доочистки водопроводной воды от хлора, хлорорганических и органических соединений, тяжелых металлов, железа, нефтепродуктов, механических частиц и других нежелательных примесей. Снижает содержание солей жесткости (модификация Гейзер Эко для жесткой воды).
В компактном фильтре реализованы все традиционные методы очистки воды: механическая фильтрация, ионный обмен, сорбция, обезжелезивание и обеззараживание.

ПРЕИМУЩЕСТВА ФИЛЬТРА

ТЕХНИЧЕСКИЕ ХАРАКТЕРИСТИКИ

Производительность, л/мин	Гейзер Эко	3,6
	Гейзер Эко для жесткой воды	1,5
Максимальное рабочее давление, атм	7	
Температура очищаемой воды, °С	+4…+40	
Высота/диаметр, мм	235/175	
Материал корпуса	нержавеющая сталь	

СМЕННЫЕ ЭЛЕМЕНТЫ

Комбинированные картриджи серии Эко совмещают 3 ступени фильтрации, благодаря чему вы получаете комплексную очистку воды 1 картриджем.

Картридж Арагон 3 Эко – для мягкой воды. Состоит из блоков механической фильтрации, запатентованного материала Арагон и прессованного активированного угля. Монодисперсное распределение пор гарантирует надежное удержание загрязнений. Ресурс картриджа – до 18 месяцев[1] .

Картридж Арагон 3 Эко Макс – для жесткой воды. Объединяет инновационные материалы – Арагон Макс, специальную комбинацию ионообменных смол АкваСофт, кокосовый активированный уголь. Эффект снижения накипи ANTI-SCALE при фильтрации через Аквасофт и Арагон Макс позволяет увеличить ресурс фильтра, равномерно распределив эффективность очистки солей жесткости на весь период работы фильтра. В очищенной воде сохраняются природный минеральный состав и полезные микроэлементы: кальций, магний и калий. Ресурс картриджа – до 6…12 месяцев.

[1] Ресурс зависит от степени загрязненности исходной воды.

ЭФФЕКТИВНОСТЬ ОЧИСТКИ КАРТРИДЖЕМ АРАГОН 3 ЭКО

№ п/п	Наименование показателя	Степень очистки
1.	Хлор	до 100%
2.	Пестициды	до 92%
3.	Железо	до 95%
4.	Алюминий	до 97%
5.	Нефтепродукты	до 90%
6.	Бактерии	до 100%
7.	Свинец, цинк, кадмий, цезий	до 95%
8.	Частицы размером > 0,1 мкм	до 99%

КОМПЛЕКТАЦИЯ

- фильтр в сборе с картриджем
- кран чистой воды
- Трубка соединительная 1/4"
- адаптер-вентиль
- ключ рожковый
- инструкция
- упаковка

РЕКОМЕНДАЦИИ ПО ПОДКЛЮЧЕНИЮ И ИСПОЛЬЗОВАНИЮ

- Подключение должно производиться только квалифицированным специалистом.
- При самостоятельном подключении точно следуйте инструкции.
- Перед началом установки корпуса перекройте подачу воды в магистрали.

УДАЛЕНИЕ ЗАГЛУШЕК И ОТСОЕДИНЕНИЕ ТРУБОК

Удалите стопорную клипсу (А). Удерживая цанговое кольцо (Б) прижатым к основанию фитинга, аккуратно извлеките заглушку (В) (рис. 1) или трубку (рис. 2).

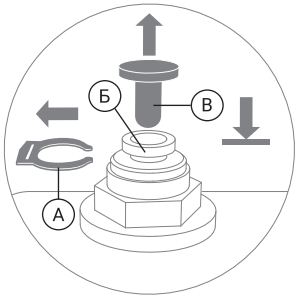

Рис. 1

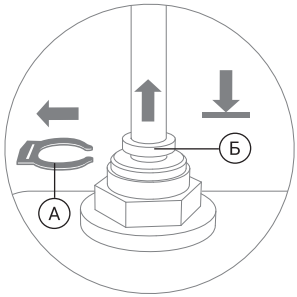

Рис. 2

ПРИСОЕДИНЕНИЕ ТРУБОК

1. Отсоедините стопорную клипсу (А), затем вставьте трубку до упора в фитинг, продев ее через цанговое кольцо (Б) (рис. 3). Для герметизации соединения приложите дополнительное усилие, при этом трубка утопится еще примерно на 3 мм и будет плотно обжата резиновым кольцом.
2. Установите стопорную клипсу (А) на место. Потяните трубку обратно для проверки надежности соединения

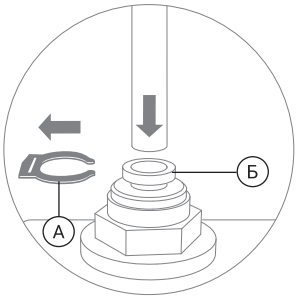

Рис. 3

ПОДКЛЮЧЕНИЕ К ВОДОПРОВОДУ

Внимание! Убедитесь, что подача воды к месту подключения перекрыта (рис. 4)!

1. Установите адаптер-вентиль (Г) между магистралью холодной воды и гибкой подводкой вашего смесителя. Уплотните соединение адаптера-вентиля с магистралью при помощи поставляемого в комплекте уплотнительного кольца (Д) (рис. 5).
2. Разрежьте трубку 1/4" из комплекта поставки на две части. Срез должен быть ровным, под прямым углом, без зазубрин и волн.
3. Присоедините первую часть трубки 1/4" к фитингу адаптер-вентиля (см. раздел «Присоединение трубок»), (рис. 6).

Свободный конец трубки 1/4" присоедините к фитингу на вход (in) в фильтр.

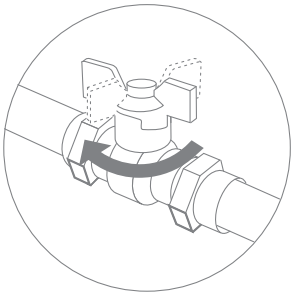

Рис. 4

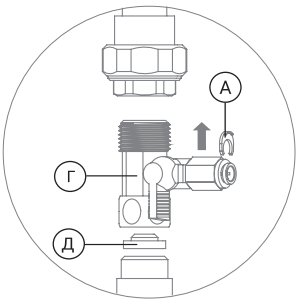

Рис. 5

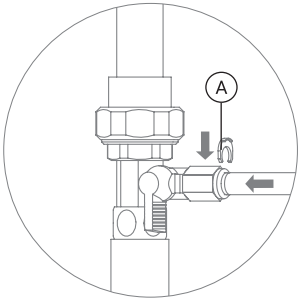

Рис. 6

МОНТАЖ КРАНА ЧИСТОЙ ВОДЫ

1. Просверлите на установочной поверхности отверстие Ø12 мм и установите кран чистой воды.
2. Удалите транспортную заглушку и произведите монтаж крана (рис. 7) в следующей последовательности:

   Ж1 – излив крана

   Ж2 – корпус крана

   Ж3 – муфта промежуточная

   Ж4 – декоративная чашка[1]

   Ж5 – прокладка резиновая большего диаметра

   Ж6 – прокладка резиновая меньшего диаметра

   Ж7 – шайба пластмассовая

   Ж8 – гайка крепежная

   Ж9 – фитинг 1/4"

   Ж10 – стопорная клипса

   При установке крана в труднодоступном месте можете воспользоваться гайкой меньшего размера (Ж8) (рис. 8).
3. Подключите вторую часть трубки к выходу (out) из фильтра (см. разделы «Присоединение трубок» (стр. 4).
4. Подключите свободный конец трубки 1/4", идущей от выхода (out) из фильтра, к фитингу 1/4" (Ж9) (рис. 7) из комплекта поставки (см. раздел «Присоединение трубок» (стр. 4)).

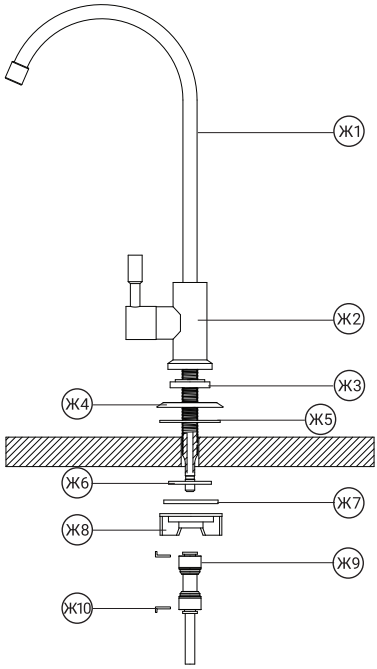

Рис. 7

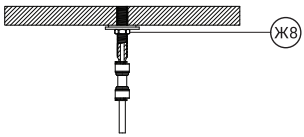

Рис. 8

[1] Перед установкой декоративной чашки удалите защитную пленку.

ЗАМЕНА КАРТРИДЖА

Внимание! Картридж должен находится во влажном состоянии, поэтому упакован герметично. При нарушении герметичности упаковки может происходить пересыхание и растрескивание картриджа. Такой картридж является нерабочим.

Перекройте подачу воды на фильтр. Откройте кран чистой воды. Отсоедините трубки от фильтра. Отверните зажим хомутового соединения, раскройте хомут и отсоедините крышку от корпуса (рис. 9).

Выньте картридж и отсоедините его от крышки. Смажьте уплотнительное кольцо силиконовой смазкой (не герметиком) или вазелином.

Наденьте новый картридж на крышку фильтра. Вставьте картридж с крышкой в корпус и защелкните хомут. Затяните хомут от руки с помощью барашка. Затем подтяните с помощью ключа на несколько оборотов. Убедитесь, что расстояние между петлями составляет 5…7 мм (рис. 10). Подайте воду на фильтр и убедитесь в отсутствии течи в соединениях, при необходимости устраните их. Пропустите через фильтр воду в течение 2 минут.

Внимание! Перед началом эксплуатации промойте фильтр в течение 2...5 минут. Промывку фильтра также следует производить после замены картриджа и длительного (более 5 суток) перерыва в эксплуатации.

Внимание! После установки нового фильтра или смены картриджа в системе остается воздух. Это приводит к избыточной аэрации воды (визуально вода может иметь молочно-белый цвет). По мере работы фильтра воздух из системы уйдет, и очищенная вода станет прозрачной.

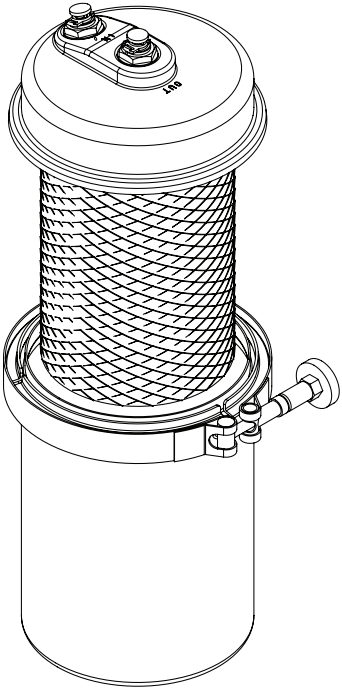

Рис. 9

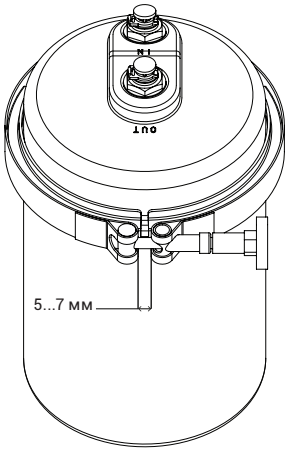

Рис. 10

МЕРЫ ПРЕДОСТОРОЖНОСТИ, УСЛОВИЯ ХРАНЕНИЯ

Предохраняйте фильтр от ударов, падений, воздействия отрицательных температур и прямого солнечного света.

Транспортировка фильтров допускается любым видом транспорта (кроме неотапливаемых отсеков самолётов) в любых закрытых транспортных средствах в соответствии с правилами перевозки грузов, действующими на данном виде транспорта.

Хранение фильтров производится в упакованном виде, на расстоянии не менее 1 м от отопительных приборов, при температуре не ниже 1°С.

Не допускайте замерзания, высушивания, действия прямого солнечного света, аэрозолей, агрессивных и пахучих веществ.

ГАРАНТИЙНЫЕ ОБЯЗАТЕЛЬСТВА

Гарантийный срок эксплуатации фильтра — 1 год со дня продажи.

При отсутствии даты продажи и штампа торгующей организации срок гарантии исчисляется от даты выпуска фильтра. Гарантия не распространяется на расходные материалы.

Замена комплектующих и расходных материалов, при обнаружении в них заводских дефектов, производится только при наличии заключения экспертизы.

Изготовитель снимает с себя ответственность за работу фильтра и возможные последствия в случаях, если:

- фильтр или комплектующие имеют механические повреждения;
- при подключении и эксплуатации не соблюдались требования данной инструкции;
- расходные материалы выработали свой ресурс;
- фильтр использовался не по назначению (например, для очистки агрессивных жидкостей).

Послегарантийное обслуживание производится предприятием-изготовителем.

Срок службы фильтра – 10 лет.

ГАРАНТИЙНЫЙ ТАЛОН

Дата выпуска

Заполняет торгующая организация

Дата продажи .....

Штамп магазина .....

Изготовитель: ООО «АКВАТОРИЯ»
195279, Россия, г. Санкт-Петербург, ш. Революции, 69, корп. 6, лит. А
Почтовый адрес: 195279, г. Санкт-Петербург, а/я 379,
+7 (812) 605-00-55, office@geizer.com
www.geizer.com

АДРЕСА СЕРВИСНОЙ СЛУЖБЫ

- Москва
  ул. Южнопортовая, 7
  +7 (495) 380-07-45
- Санкт-Петербург
  ш. Революции, 69
  +7 (812) 605-00-55
- Ростов-на-Дону
  ул. Вавилова, 67 А
  +7 (863) 206-17-94
- Краснодар
  ул. Красных Партизан, 459
  +7 (861) 221-05-82
  +7 (861) 220-44-15
- Красноярск
  ул. Глинки, 37 Д, офис 2-1
  +7 (391) 264-95-43
- Новосибирск
  Северный проезд, 33
  +7 (383) 335-78-50
- Уфа
  ул. 50 лет Октября, 28
  +7 (347) 229-48-91
- Саратов
  ул. Большая Казачья, 39
  +7 (8452) 49-27-70
- Екатеринбург
  ул. Амундсена, 52
  +7 (343) 318-26-39
- Латвия, Рига
  пр. Бривибас, 403 А
  +371 (67) 565-300
- Сербия, Белград
  Бульвар Южный, 136
  +381 (11) 744-20-77
- Казахстан, Алматы
  пр. Райымбека, 221/2
  +7 (727) 313-29-68
- Узбекистан, Ташкент,
  Чиланзарский район,
  ул. Чопонота, 10, офис 25
  +998 (91) 774-87-90

0226