СДЕЛАНО В РОССИИ

ДЖИЛЕКС®
ГАРАНТИЯ КАЧЕСТВА

# ИНСТРУКЦИЯ
## ПО ЭКСПЛУАТАЦИИ

***Автоматической системы поддержания давления и фильтрации воды (Комплексное Решение Автоматизации на Баке)***

***КРАБ-Т***

СДЕЛАНО В РОССИИ




# КРАБ-Т

Рисунок 1

Уважаемый Покупатель, благодарим Вас за покупку!
Уверены, наше оборудование станет надежным помощником в Вашем доме.

## 1. ОБЩИЕ ДАННЫЕ

### 1.1. Область применения

Автоматическая система, объединённая в комплект КРАБ-Т (Комплексное Решение Автоматизации на Баке) (рисунок 1), далее по тексту «КРАБ-Т», предназначена для управления насосом в автоматическом режиме с целью поддержания заданного давления в системах автономного водоснабжения и предварительной фильтрации воды.

### 1.2. Пример обозначения

**КРАБ* – Т** М*** S****10"*****

* Серия.
** Т – съемный торцевой коллектор.
*** Объём гидроаккумулятора: S–24 л, M–50 л, L–100 л.
**** S – типоразмер колбы корпуса фильтра: S–SLIM LINE, BB–BIG BLUE.
***** высота колбы, дюйм.

## 2. БЕЗОПАСНОСТЬ

### 2.1. Обозначения предупреждений в инструкции по эксплуатации



Опасность поражения электрическим током

**ВНИМАНИЕ!** – обозначает рекомендации по безопасности, несоблюдение которых может повлечь за собой угрозу для функционирования системы.

**ВНИМАНИЕ!** Перед монтажом и вводом КРАБ-Т в эксплуатацию внимательно изучите настоящую инструкцию.

## 2.2. Требования безопасности

Для предотвращения несчастных случаев необходимо соблюдать действующие предписания в строгом соответствии с «Правилами технической эксплуатации электроустановок потребителей» и «Правилами техники безопасности при эксплуатации электроустановок потребителей» (ПТЭ и ПТБ).

## 2.3. Нарушение требований безопасности

Неисполнение требований безопасности влечет за собой угрозу для жизни и здоровья пользователя. Использование системы КРАБ-Т не по назначению может привести к поломке и отказу в гарантийном ремонте.

## 2.4. Эксплуатационные ограничения

Надежность работы КРАБ-Т гарантируется только в случае соблюдения положений настоящей инструкции по эксплуатации.

- Не допускается замерзание воды в КРАБ-Т.
- Запрещается использовать КРАБ-Т для горючих и химически активных жидкостей.
- Запрещается использовать КРАБ-Т с водой, содержащей абразивные вещества и твердые частицы. Износ мембраны гидроаккумулятора из-за наличия примесей в воде не относится к гарантийным случаям.
- Запрещается эксплуатация КРАБ-Т при температуре воды ниже +1°С и выше +35°С.
- Не допускается превышение максимальных значений, указанных в п.4.3. настоящей инструкции.
- Не допускается попадание в КРАБ-Т посторонних предметов.
- Не допускается заужение магистралей на входе и выходе из КРАБ-Т.
- Запрещается использовать КРАБ-Т с повреждённым электрокабелем.
- КРАБ-Т не предназначен для использования лицами, включая детей, с пониженными физическими, сенсорными или умственными способностями или при отсутствии жизненного опыта и знаний, если они не находятся под присмотром или не проинструктированы о правилах пользования системой лицом, ответственным за их безопасность.



Изменение длины электрокабеля при правильном соединении с помощью термоусадочной муфты не влияет на гарантию завода-изготовителя.

При повреждении электрокабеля замену должны производить сервисная служба или другой квалифицированный персонал. Требования распространяются и на работы по изменению длины электрокабеля.

## 3. ТРАНСПОРТИРОВАНИЕ И ХРАНЕНИЕ

КРАБ-Т в упакованном виде может транспортироваться автомобильным и железнодорожным транспортом крытого исполнения или в контейнерах, а также авиационным и водным транспортом на любые расстояния с любой скоростью в соответствии с правилами перевозки грузов, действующими на транспорте каждого вида. Упакованный КРАБ-Т в транспортных средствах должен быть надежно закреплен для обеспечения устойчивого положения и предотвращения перемещения при транспортировке, а также защищен от прямого воздействия атмосферных осадков и солнечных лучей.
Условия транспортирования КРАБ-Т в части воздействия климатических факторов должны соответствовать условиям хранения 5 по ГОСТ 15150, механических факторов – по группе С (Л для систем в потребительской упаковке) ГОСТ 23216. Условия хранения КРАБ-Т – по группе 4 ГОСТ 15150, хранение осуществляется в закрытых помещениях при температуре от -50°С до 50°С.

## 4. ТЕХНИЧЕСКИЕ ХАРАКТЕРИСТИКИ

### 4.1. Техническое описание

**1.** КРАБ-Т управляет работой насоса в автоматическом режиме. КРАБ-Т включает насос при падении давления в системе водоснабжения ниже заводской настройки реле давления (1,4 бар). При закрытии всех точек водоразбора насос продолжит работу, пока давление в системе не возрастет до заводской настройки реле давления – 2,8 бар. Достигнув этого показателя, КРАБ-Т отключит насос. При следующем открытии точки водоразбора вода будет поступать из гидроаккумулятора, и давление в системе водоснабжения начнет падать. Когда давление станет ниже давления включения, насос снова включится. Цикл включения/выключения будет повторяться. Таким образом, КРАБ-Т поддерживает давление в водопроводной магистрали в пределах настроек реле давления.

**2.** КРАБ-Т оснащен встроенной колбой для картриджного фильтра.

## 4.2. Устройство КРАБ-Т

КРАБ-Т (рисунок 2) состоит из корпуса (3) с местом для крепления гидроаккумулятора (1) и колбы (9) размером SLIM LINE 10″. На корпусе установлен манометр (2), реле давления РДМ-5 (6), календарь (7) для отслеживания даты замены фильтрующего элемента и съемный коллектор (10), который позволяет подключить входную магистраль с удобной стороны. Коллектор оснащен входным резьбовым патрубком 1″ со встроенным обратным клапаном (5) и выходным резьбовым патрубком 1″ с шаровым краном (4). Колба фильтра (9) устанавливается снизу на корпус. Она оснащена резьбовой заглушкой (8) для слива воды при замене фильтрующего элемента. Для монтажа/демонтажа колбы в комплект поставки входит ключ (11). К реле давления присоединены электрокабель с вилкой (12) для подключения к электросети и электрокабель с розеткой (13) для подключения насоса.

В комплект КРАБ-Т входят 8 дистанцирующих проставок. Они устанавливаются между стеной и кронштейном. Одна проставка увеличивает расстояние от стены до оси коллектора на 12 мм, две — на 20 мм.

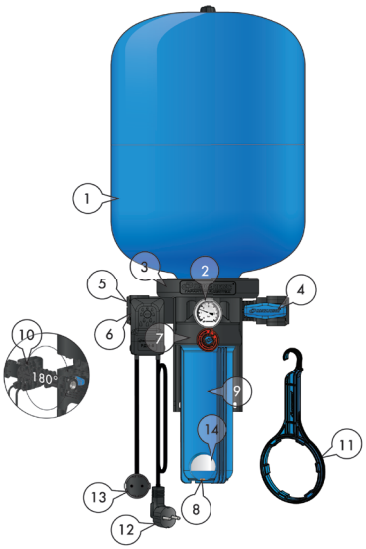


Рисунок 2

### 4.3. Технические характеристики

| | |
|---|---|
| Максимальное давление, бар | 5,5 |
| Присоединительный размер гидроаккумулятора, дюйм | 1 |
| Диаметр входных и выходных патрубков, дюйм | 1 |
| Напряжение питающей сети, В | ~220±10% |
| Частота тока, Гц | 50 ± 2,5 |
| Номинальный (максимальный) коммутируемый ток, А | 8 (16) |
| Степень защиты | IP20 |
| Температура перекачиваемой воды, °С | от +1 до +35 |
| Начальное избыточное давление воздуха в гидроаккумуляторе, бар | 1,4-1,5 |

## 5. МОНТАЖ

### 5.1. Установка КРАБ-Т

КРАБ-Т устанавливается в отапливаемом помещении в доступном для обслуживания месте. Диаметр трубы напорной магистрали должен быть не меньше, чем диаметр входного и выходного патрубков КРАБ-Т.

**1.** Для закрепления КРАБ-Т на стене отсоедините гидроаккумулятор и колбу фильтра от корпуса, оба элемента вывинчиваются по резьбе.

**2.** Проверьте направление потока воды в системе водоснабжения. Вход в КРАБ-Т (от насоса) производится со стороны обратного клапана, выход из КРАБ-Т (к потребителям) – со стороны шарового крана.

Для изменения направления подключения:

- вывинтите с тыльной стороны корпуса крепежные винты и извлеките коллектор;
- разверните коллектор на 180° и установите обратно в корпус;
- заверните винты на прежнее место.

**3.** Приложите корпус КРАБ-Т к стене, отметьте точки для крепежа.

**4.** Просверлите отверстия необходимого диаметра.

**5.** Установите крепежные дюбели, закрепите корпус к стене шурупами. Крепежные дюбели и шурупы приобретаются отдельно, крепеж выбирается

в соответствии с максимальной нагрузкой на КРАБ-Т и несущими свойствами стены. Кронштейн КРАБ-Т выдерживает вес системы и напорной магистрали с водой. Убедитесь, что несущая стена выдержит требуемую нагрузку.

**6.** Подключите КРАБ-Т к трубопроводам системы водоснабжения.

**7.** Установите на место гидроаккумулятор и колбу фильтра.

**ВНИМАНИЕ!** Убедитесь в правильной установке уплотняющих резиновых элементов гидроаккумулятора и колбы фильтра. Предварительно установите фильтрующий элемент, порядок установки и замены указан в пункте 6.2.

**ВНИМАНИЕ!** При монтаже КРАБ-Т убедитесь, что в гидроаккумулятор закачан воздух.

Давление воздуха рассчитывается по формуле:

**Ргв = Рстартовое - 0,3 бар**, где

**Ргв** – требуемое давление воздуха в гидроаккумуляторе;

**Рстартовое** – нижний предел настройки реле давления (заводская настройка 1,4 бар).

При необходимости закачайте автомобильным насосом или компрессором с манометром воздух через пневматический клапан гидроаккумулятора.

**8.** Установите насос в источник в соответствии с инструкцией по эксплуатации насоса и подключите к трубопроводу системы водоснабжения.

**9.** После монтажа насоса и проверки качества соединения КРАБ-Т с трубопроводом системы водоснабжения, подключите электрокабель от насоса к розетке КРАБ-Т, а питающий электрокабель КРАБ-Т – к сети 220 В (рисунок 3). КРАБ-Т готов к работе.

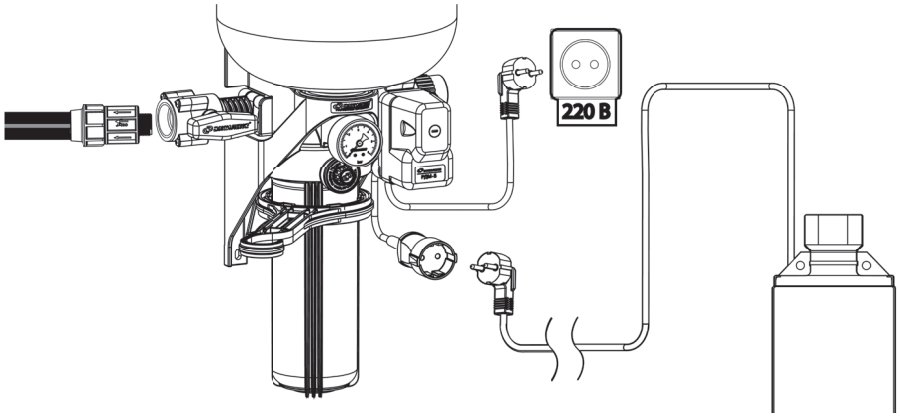


Рисунок 3

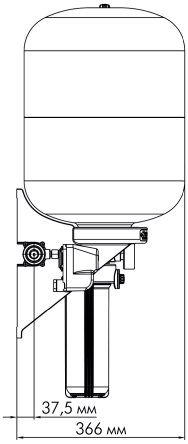


Рисунок 4

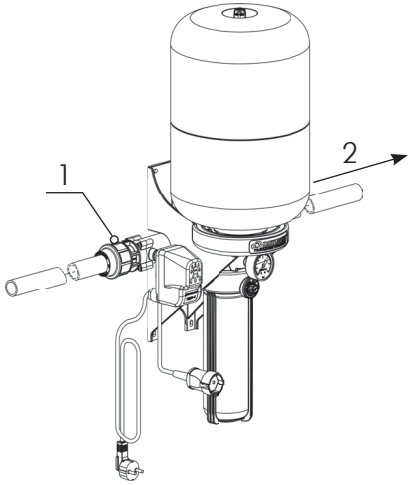


Рисунок 5

1. Фитинг для ПНД трубы.
2. Направление движения воды.

Расстояние от опорной плоскости (стены) до оси входного и выходного патрубков равно 37,5 мм (рисунок 4). Увеличенное расстояние от стены до оси коллектора позволяет применять фитинг для ПНД трубы наружным диаметром 32 мм (рисунок 5).

### 5.2. Подключение КРАБ-Т к электросети

КРАБ-Т подключается к электросети 220 В ±10%, 50 Гц.

Электромонтажные работы по установке розетки, УЗО, предохранителей, их подключение к питающей электросети и заземление должен выполнять электрик в строгом соответствии с «Правилами технической эксплуатации электроустановок потребителей» и «Правилами техники безопасности при эксплуатации электроустановок потребителей» (ПТЭ и ПТБ).

- Не допускайте эксплуатацию КРАБ-Т без заземления.
- Место подключения КРАБ-Т в электросеть должно быть защищено от попадания воды.
- Установка автоматического устройства защитного отключения (УЗО) с током утечки не более 30 mA обязательна!

Электрокабель не должен соприкасаться с трубопроводом и корпусом КРАБ-Т.

■ При нестабильном напряжении электросети желательна установка стабилизатора напряжения.

## 6. ОБСЛУЖИВАНИЕ

Проверяйте давление воздуха в гидроаккумуляторе не реже одного раза в квартал.
Для этого отключите КРАБ-Т от электросети. Перекройте шаровой кран на коллекторе. Слейте воду, открутив резьбовую заглушку снизу колбы. Проверьте давление воздуха автомобильным манометром в пустом гидроаккумуляторе (без воды).
При необходимости подкачайте воздух через воздушный клапан (ниппель) насосом.
**ВНИМАНИЕ!** Несоблюдение рекомендаций, указанных в п.6., может привести к преждевременному выходу мембраны из строя.
При снижении давления более чем на 20% в гидроаккумуляторе, обратитесь в сервисный центр.

### 6.1. Схема электрического подключения и регулировки реле давления РДМ-5

Для изменения заводских настроек реле давления:
- отключите КРАБ-Т от электросети;
- отвинтите крепежный винт на крышке реле давления (рисунок 6), снимите крышку.

Давление регулируется гайкой (2), фиксирующей положение пружины (рисунок 6). Для увеличения давления включения и выключения насоса заверните гайку по часовой стрелке. Для уменьшения отверните гайку против часовой стрелки, чтобы ослабить пружину.
**ВНИМАНИЕ!** При вращении гайки (2) значение верхнего и нижнего предела давления будет изменяться на одинаковую величину.
Разница давления между включением и выключением насоса регулируется гайкой (1). Для уменьшения величины разницы давления отверните гайку (1) против часовой стрелки. Для увеличения – заверните гайку (1) по часовой стрелке. При этом величина давления выключения не изменится.
Настройки реле давления контролируются с помощью манометра.

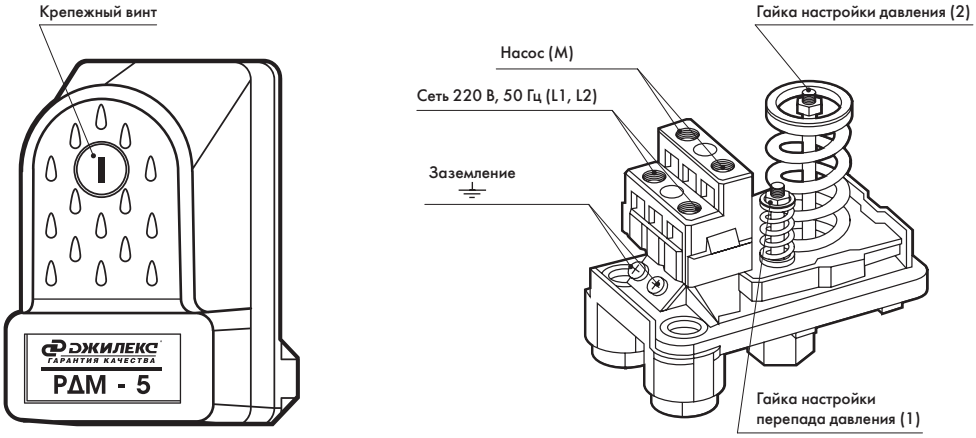


Рисунок 6

### 6.2. Установка и замена фильтрующего элемента

Сроки замены фильтрующего элемента определяются в зависимости от качества воды и интенсивности использования фильтра. Ресурс указан на упаковке фильтрующего элемента. Он определяется по счетчику воды (приобретается дополнительно) или при уменьшении пропускной способности.

Срок замены не должен превышать 6-ти месяцев. Это связано с опасностью бактериологического загрязнения фильтрующего элемента.

На корпусе КРАБ-Т установлен календарь со шкалой (датировкой) для фиксации месяца установки/замены фильтрующего элемента.

**Инструкция для замены фильтрующего элемента**

**1.** Отключите КРАБ-Т от электросети.

**2.** Перекройте шаровый кран на выходе из КРАБ-Т.

**3.** Подставьте емкость для приема остаточной воды из корпуса фильтра и гидроаккумулятора.

**4.** Слейте остатки воды из корпуса фильтра, выкрутив пробку, находящуюся в нижней части колбы.

**5.** Отверните колбу от корпуса с помощью ключа (поставляется в комплекте). Снимите колбу и уплотнительное кольцо. Удалите фильтрующий элемент.

**6.** Промойте теплой водой внутренние поверхности крышки, колбы и уплот-

нительное кольцо.
**7.** Установите новый фильтрующий элемент в корпус фильтра, предварительно сняв защитную пленку.
**8.** Смажьте уплотнительное кольцо силиконовой смазкой или мыльным раствором и плотно уложите в канавку колбы.
**9.** Наверните колбу с фильтрующим элементом на крышку руками до упора, затем затяните с помощью ключа.
**10.** Установите пробку для слива воды на место.
**11.** Включите воду, проверьте герметичность соединения. При обнаружении протечек отключите подачу воды, сбросьте избыточное давление и подтяните соединения.

## 7. ГАРАНТИЙНЫЕ ОБЯЗАТЕЛЬСТВА

Гарантийный срок – 2 года с даты продажи конечному потребителю. Гарантийные обязательства выполняются при условии соблюдения потребителем правил эксплуатации, хранения, транспортировки, монтажа и требований настоящей инструкции. Изготовитель не несет ответственности за ущерб, причиненный покупателю в результате неправильного монтажа и неправильной эксплуатации изделия. Срок службы – 5 лет.

## 8. УСЛОВИЯ ВЫПОЛНЕНИЯ ГАРАНТИЙНЫХ ОБЯЗАТЕЛЬСТВ

Гарантия не распространяется на:

- повреждения, возникшие в результате несоблюдения требований настоящей инструкции по эксплуатации, самостоятельной разборки или ремонта, неправильного монтажа или подключения;
- повреждения, полученные в результате неправильной транспортировки или хранения, удара или падения, при наличии внешних механических повреждений или следов воздействия химически активных веществ.

**ВНИМАНИЕ!** При покупке изделия требуйте проверки комплектности и заполнения гарантийного талона. При несоблюдении требований безопасности сервисный центр вправе отказать в гарантийном обслуживании.

## 9. ОКОНЧАНИЕ СРОКА СЛУЖБЫ. СВЕДЕНИЯ ОБ УТИЛИЗАЦИИ



Не выбрасывайте изделие с бытовыми отходами. Использованное изделие должно собираться в специализированные контейнеры и утилизироваться в пунктах сбора, предусмотренных для этих целей. Для получения рекомендаций по утилизации обратитесь в местные органы власти или в магазин.

**ВНИМАНИЕ!**

Изделие должно быть утилизировано безопасным для окружающей среды способом в соответствии с законодательством об охране окружающей среды и санитарно-эпидемиологическими требованиями и/или рекомендациями местных органов власти об утилизации данного товара.

## 10. НЕПОЛАДКИ: ПРИЧИНЫ И ИХ УСТРАНЕНИЕ

| Неисправности | Возможные причины | Устранение |
|---|---|---|
| 1. Насос не работает. | 1.1. Отсутствие напряжения в электросети. | 1.1. Проверить напряжение в электросети. |
| | 1.2. Неправильное соединение вилки электрокабеля насоса и электрокабеля с розеткой КРАБ-Т. | 1.2. Исправить соединение электрокабеля с вилкой насоса и электрокабеля с розеткой КРАБ-Т. |
| 2. Насос работает не отключаясь. | 2.1. Реле настроено на слишком высокое давление. | 2.1. Отрегулировать реле давления. |
| | 2.2. Напряжение в электросети ниже 198 В. | 2.2. Установить стабилизатор напряжения. |
| | 2.3. Фильтрующий элемент выработал ресурс. | 2.3. Заменить фильтрующий элемент. |

| Неисправности | Возможные причины | Устранение |
|---|---|---|
| **3.** Воздух в системе водоснабжения. | **3.1.** Не установлен обратный клапан на насос.<br><br>**3.2.** Попадание воздуха в КРАБ-Т. | **3.1.** Установить обратный клапан.<br><br>**3.2.** Проверить герметичность соединений системы водоснабжения. |
| **4.** Частые включения насоса. | **4.1.** Отсутствие давления воздуха в гидроаккумуляторе.<br><br>**4.2.** Повреждена мембрана.<br><br>**4.3.** Поврежден корпус гидроаккумулятора. | **4.1.** Закачать воздух в гидроаккумулятор.<br><br>**4.2.** Обратиться в сервисный центр.<br><br>**4.3.** Обратиться в сервисный центр. |

Если неисправность не удается устранить в соответствии с рекомендациями, а также при обнаружении других неполадок, обращайтесь в сервисные центры нашей компании.

## 11. КОМПЛЕКТ ПОСТАВКИ

| № | Наименование | Количество |
|---|---|---|
| 1 | КРАБ-Т (в сборе): корпус, гидроаккумулятор, манометр, реле давления, колба картриджного фильтра, электрокабели с вилкой и розеткой, коллектор | 1 |
| 2 | Фильтрующий элемент | 1 |
| 3 | Ключ для колбы фильтра | 1 |
| 4 | Инструкция по эксплуатации + гарантийный талон | 1 |
| 5 | Тара упаковочная | 1 |
| 6 | Проставка дистанцирующая | 8 |

СДЕЛАНО В РОССИИ

## 12. СВИДЕТЕЛЬСТВО О ПРИЕМКЕ

ДАТА ВЫПУСКА_____ ОТК

Завод-изготовитель ООО «ДЖИЛЕКС».
Адрес: 142180, Россия, Московская область, г. Подольск, ул. Индустриальная (Климовск мкр.), д. 9. Тел.: +7 (499) 400-55-55, www.jeelex.ru

Продукция изготовлена по ТУ № 4859-008-61533394-2015 и соответствует требованиям Технических регламентов Таможенного союза:
ТР ТС 004/2011 «О безопасности низковольтного оборудования»
и ТР ТС 020/2011 «Электромагнитная совместимость технических средств».

Декларация соответствия ЕАЭС № RU Д-RU.PA09.B.86566/23, срок действия с 20.11.2023г. по 19.11.2028г.

Завод-изготовитель оставляет за собой право на изменения в конструкции изделия, не снижающих его потребительских качеств.

EAC

**Редакция 1.3/25/ЛМ**

**Техническая консультация:**
**тел: +7 (499) 400-55-55 доб: 48-10, 48-11;**
**www.jeelex.ru**

## 13. СОДЕРЖАНИЕ


**1. Общие данные**.....3
1.1. Область применения.....3
1.2. Пример обозначения.....3
**2. Безопасность**.....3
2.1. Обозначения предупреждений в инструкции по эксплуатации.....3
2.2. Требования безопасности.....4
2.3. Нарушение требований безопасности.....4
2.4. Эксплуатационные ограничения.....4
**3. Транспортирование и хранение**.....5
**4. Технические характеристики**.....5
4.1. Техническое описание.....5
4.2. Устройство КРАБ-Т.....6
4.3. Технические характеристики.....7
**5. Монтаж**.....7
5.1. Установка КРАБ-Т.....7
5.2. Подключение КРАБ-Т к электросети.....9
**6. Обслуживание**.....10
6.1. Схема электрического подключения и регулировки реле давления РДМ-5.....10
6.2. Установка и замена фильтрующего элемента.....11
**7. Гарантийные обязательства**.....12
**8. Условия выполнения гарантийных обязательств**.....12
**9. Окончание срока службы. Сведения об утилизации**.....13
**10. Неполадки: причины и их устранение**.....13
**11. Комплект поставки**.....15
**12. Свидетельство о приемке**.....16

СДЕЛАНО В РОССИИ

## ДЛЯ ЗАМЕТОК

# УСЛОВИЯ ГАРАНТИИ

Условием бесплатного гарантийного обслуживания оборудования является его бережная эксплуатация, в соответствии с требованиями инструкции, прилагающейся к оборудованию, а также отсутствие механических повреждений и правильное хранение.
При обнаружении недостатков оборудование принимается на диагностику и ремонт. Срок проведения диагностики и выполнения ремонта – сорок пять календарных дней с момента предъявления оборудования в авторизованный сервисный центр.
Дефекты оборудования, которые проявились в течение гарантийного срока по вине завода-изготовителя, будут устранены по гарантии сервисными центрами при соблюдении следующих условий:

- предъявление неисправного устройства в сервисный центр в надлежащем (чистом, внешне очищенном от смываемых инородных тел) виде;*

Гарантийное обслуживание не распространяется на периодическое обслуживание, установку, настройку и демонтаж оборудования.
Право на гарантийное обслуживание утрачивается в случае:

- проведения ремонта организациями, не имеющими разрешения завода-изготовителя;
- если оборудование было разобрано, отремонтировано или испорчено самим потребителем или иным третьим лицом;
- возникновения дефектов изделия вследствие механических повреждений, несоблюдения условий эксплуатации и хранения, стихийных бедствий, попадания вовнутрь изделия посторонних предметов.
- прочих причин, находящихся вне контроля продавца и изготовителя.

В случае необоснованности претензий к работоспособности оборудования диагностика является платной услугой и оплачивается покупателем.
Покупатель не вправе обменять оборудование надлежащего качества на аналогичный товар у продавца (изготовителя), у которого это оборудование было приобретено, если он не подошел по форме, габаритам, фасону, расцветке, размеру или комплектации.
С момента подписания Покупателем Гарантийного талона считается, что:

- вся необходимая информация о купленном оборудовании и его потребительских свойствах предоставлена Покупателю в полном объёме, в соответствии со ст. 10 Закона «О защите прав потребителей»:
- претензий к внешнему виду не имеется;
- оборудование проверено и получено в полной комплектации;
- с условиями эксплуатации и гарантийного обслуживания покупатель ознакомлен.

*Сервисный центр оставляет за собой право отказать в приеме неисправного оборудования для проведения ремонта в случае предъявления оборудования в ненадлежащем виде.

Покупатель:

_____/ _____/
(подпись) (Ф. И. О.)

Наименование оборудования
«_____»
Дата продажи
«___» _____ 20___ г.
Подпись продавца
_____/ _____/
(подпись) (Ф. И. О.)
Печать торгующей организации м. п.

Наименование оборудования
«_____»
Дата продажи
«___» _____ 20___ г.
Подпись продавца
_____/ _____/
(подпись) (Ф. И. О.)
Печать торгующей организации м. п.

Наименование оборудования
«_____»
Дата продажи
«___» _____ 20___ г.
Подпись продавца
_____/ _____/
(подпись) (Ф. И. О.)
Печать торгующей организации м. п.

СЕРИЙНЫЙ НОМЕР

ОТРЫВНОЙ ТАЛОН «ДЖИЛЕКС»

СЕРИЙНЫЙ НОМЕР

ОТРЫВНОЙ ТАЛОН «ДЖИЛЕКС»

СЕРИЙНЫЙ НОМЕР

ОТРЫВНОЙ ТАЛОН «ДЖИЛЕКС»

# ГАРАНТИЙНЫЙ ТАЛОН

СЕРИЙНЫЙ НОМЕР

Уважаемый покупатель!
Благодарим Вас за покупку. Пожалуйста, ознакомьтесь с условиями гарантийного обслуживания и распишитесь в талоне.

**Срок службы — 5 лет.**
**Гарантийный срок эксплуатации — 2 года.**

Наименование оборудования «_____
_____»

Дата продажи «_____» _____ 20____ г. м.п.

Подпись продавца _____ / _____
(подпись) (Ф.И.О.)

Адреса всех сервисных центров смотрите на нашем сайте **www.jeelex.ru**
Гарантия не предусматривает возмещение материального ущерба и травм, связанных с эксплуатацией нашего оборудования.
Доставка к месту гарантийного обслуживания осуществляется за счет покупателя.
В случае обнаружения неисправности оборудования, по вине завода-изготовителя в период гарантийного срока и после его истечения, необходимо обратиться в специализированный сервисный центр, авторизованный нами. Гарантийное обслуживание в сервисном центре предусматривает ремонт оборудования и/или замену дефектных деталей.