НОВЫЕ ТЕХНОЛОГИИ ЛИДЕРА

ЛЕМАКС



НАДЕЖНОЕ ПАРТНЕРСТВО

КОММЕРЧЕСКОЕ ПРЕДЛОЖЕНИЕ

о предприятии
котлы
радиаторы
программы лояльности
контакты

О ПРЕДПРИЯТИИ



ЛЕМАКС – ведущий российский завод в сфере отопительного оборудования. В своем активе имеет три мощнейших производственных центра:

- завод по производству настенных котлов;

- завод по производству напольных котлов;

- завод по производству стальных панельных радиаторов.

Главный успех, которого удалось достичь, заключается в признании качества продукции «Лемакс» клиентами.



Мы производим настенные и напольные газовые котлы, газовые проточные водонагреватели, а также стальные панельные радиаторы, которые соответствуют российским и европейским стандартам в области качества.

На своих заводах мы используем лучшие технологические решения, которые делают нашу продукцию удобной и безопасной в использовании, простой в обслуживании, эффективной в применении.

Приобретая оборудование торговой марки «Лемакс», мы навсегда становимся вашими надежными друзьями и Партнерами. Мы гарантируем высокое качество нашей продукции, круглосуточную техническую поддержку, доступность запасных частей и комплектующих.

О ПРЕДПРИЯТИИ

Сегодня портфель продукции «Лемакс» состоит из самых качественных и востребованных продуктов:

- энергозависимые напольные газовые котлы;
- энергонезависимые напольные газовые котлы;
- настенные газовые котлы с открытой камерой сгорания;
- настенные газовые котлы с закрытой камерой сгорания;
- проточные газовые водонагреватели;
- стальные панельные радиаторы;
- сопутствующие товары и запасные части.

ВИДЕО О НАС

производство напольных котлов

производство настенных котлов

производство стальных панельных радиаторов





ЛЕМАКС

ЛЕМАКС В ЦИФРАХ

3 завода

команда
725 сотрудников

объем реализованной продукции
6,3 млрд. руб.

инвестиции
2 млрд. руб.

котлы
117 255 шт.
продано в 2025 г.

радиаторы
528 500 шт.
продано в 2025 г.

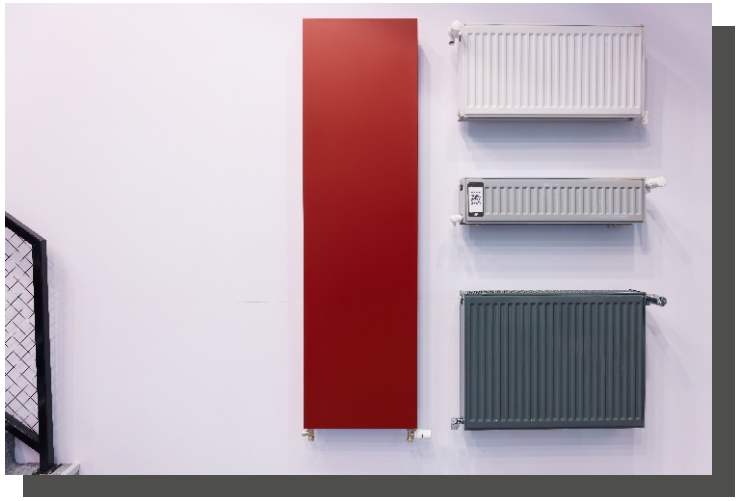



ПРОДУКЦИЯ ЗАВОДА ПО ПРОИЗВОДСТВУ БЫТОВОГО ГАЗОВОГО ОБОРУДОВАНИЯ

ЛЕМАКС

НАСТЕННЫЕ КОТЛЫ:

Настенные газовые котлы серии «Прайм ПРО»/Prime Pro
Настенные газовые котлы серии «Прайм ПРО НО»/Prime Pro НО
Настенные газовые котлы серии «Прайм-V»/Prime-V
Настенные газовые котлы серии «Прайм-V НО»/Prime-V НО
Настенные газовые котлы серии «Прайм-МА»/Prime-MA
Настенные газовые котлы серии «Прайм-ST»/Prime-ST
Настенные газовые котлы серии «Прайм-ST НО»/Prime-ST НО

НАПОЛЬНЫЕ КОТЛЫ:

Стальные газовые котлы серии «Омега»/Omega
Стальные газовые котлы серии «УНО»/UNO
Стальные газовые котлы серии «Престиж»/Prestige
Стальные газовые котлы серии «Премиум»
Стальные газовые котлы серии Премиум ПРО
Стальные газовые котлы серии «Гидропоинт»
Стальные газовые котлы серии «Классик»/Classic
Стальные газовые котлы серии «Норм»/Norm
Стальные газовые котлы серии «Патриот»
Стальные газовые котлы серии «Патриот ПРО»
Стальные газовые котлы серии «Гидропоинт П»
Стальные газовые котлы серии «Директ»/Direct
Стальные газовые котлы серии «Клевер»/Clever
Стальные газовые котлы серии «Омега Е»/Omega E
Аппараты отопительные газовые серии «Премьер»/Premier
Аппараты отопительные газовые водогрейные серии «Газовик»
Аппараты отопительные газовые водогрейные серии «Аспект»/Aspect
Стальные газовые котлы серии «Клевер L»/Clever L



ВОДОНАГРЕВАТЕЛИ

СОПУТСТВУЮЩИЕ ТОВАРЫ

НАСТЕННЫЕ КОТЛЫ

ЛЕМАКС

ЗАЙДИ!

ПОСМОТРИ!



вернуться к содержанию

НАСТЕННЫЕ ГАЗОВЫЕ КОТЛЫ СЕРИИ «ПРАЙМ ПРО»/PRIME PRO

ЛЕМАКС



5* ЛЕТ ГАРАНТИИ

* при покупке в официальной точке продаж «Лемакс» или на сайте lemax-kotel.ru

настенный

двухконтурный

энергозависимый

закрытая камера сгорания

медный теплообменник

природный/ сжиженный газ

независимые первичный и вторичный теплообменники

3 года заводская гарантия









- Модельный ряд от 10 до 32 кВт.
- Легкость управления обеспечивается благодаря интуитивно понятной сенсорной панели.
- Модуляция пламени в соотношении 1:3.
- Возможность подключения устройств удаленного контроля и управления для мониторинга и управления комфортом в доме (Android и IOS) с помощью встроенного протокола ModBus или по релейному типу контактов.
- Максимальная длина коаксиального дымохода - до 4,5 м, а раздельного дымохода - до 20 м.
- Панель из закаленного стекла с защитным покрытием, предотвращающим появление царапин и отпечатков пальцев.
- Наличие адресного управления каскадированием, а также несколькими котлами по одному устройству.
- Благодаря применению неодимовых магнитов, насос демонстрирует превосходную энергоэффективность, характеризуется минимальным уровнем шума и полностью исключает вибрации.
- Конструктивно защищенные датчики и сенсоры от воздействия коррозии и накипи.
- Сплошная тепло-звуковая изоляция для обеспечения акустического комфорта в условиях поквартирного отопления.
- Увеличенный объем камеры сгорания обеспечивает полное сгорание газа, увеличивает срок эксплуатации теплообменника и минимизирует расход газа.

вернуться к содержанию

НАСТЕННЫЕ ГАЗОВЫЕ КОТЛЫ СЕРИИ «ПРАЙМ ПРО»/PRIME PRO



- Двойной уровень защиты от превышения давления в контуре отопления, который обеспечивается встроенным датчиком давления и сбросным клапаном.
- Работа в системах с высоким гидравлическим сопротивлением позволяет в большинстве случаев исключить установку дополнительного насоса.
- Адаптированы к перепадам давления газа.
- Возможность подключения комнатного термостата для регулировки температуры внутри помещения с высокой точностью.
- Расширенный диапазон рабочего напряжения котла позволяет обеспечить стабильную работу котла в сетях с повышенным и пониженным напряжением (185 - 245 v).
- Интегрированный трансформатор розжига обеспечивает стабильное образование искры и максимальную плавность розжига.
- Индикатор давления воды на LED-дисплее обеспечивает удобство контроля давления воды.
- Датчик протока обеспечивает включение контура горячего водоснабжения при протоке воды 2 л/мин, отключение при 1,5 л/мин, что позволяет использовать контур ГВС в помещениях с низким давлением воды.
- Независимый теплообменник контура горячего водоснабжения позволяет минимизировать затраты на проведение ежегодного обслуживания, обеспечивает стабильность температуры в контуре ГВС и имеет более продолжительный срок службы по сравнению с битермическим теплообменником.
- В гидрогруппе котла установлен байпас, который защищает элементы котла от перегрева при появлении избыточного гидравлического сопротивления в системе отопления.
- Удобство обслуживания котла за счет применения легкосъемной облицовки.

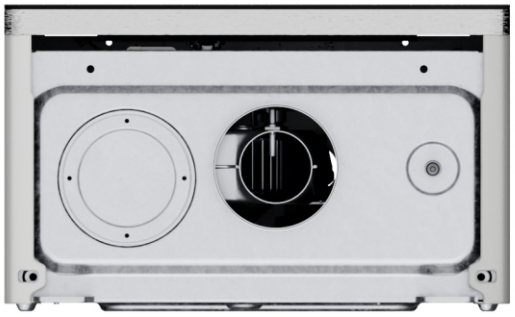



вернуться к содержанию

НАСТЕННЫЕ ГАЗОВЫЕ КОТЛЫ СЕРИИ «ПРАЙМ ПРО НО»/PRIME PRO HO

ЛЕМАКС



5* ЛЕТ ГАРАНТИИ

* при покупке в официальной точке продаж «Лемакс» или на сайте lemax-kotel.ru

настенный

одноконтурный

энергозависимый

закрытая камера сгорания

медный теплообменник

природный/ сжиженный газ

работа с баком косвенного нагрева

3 года заводская гарантия









- Модельный ряд от 10 до 32 кВт.
- Легкость управления обеспечивается благодаря интуитивно понятной сенсорной панели.
- Модуляция пламени в соотношении 1:3.
- Возможность подключения устройств удаленного контроля и управления для мониторинга и управления комфортом в доме (Android и IOS) с помощью встроенного протокола ModBus или по релейному типу контактов.
- Максимальная длина коаксиального дымохода - до 4,5 м, а раздельного дымохода - до 20 м.
- Панель из закаленного стекла с защитным покрытием, предотвращающим появление царапин и отпечатков пальцев.
- Наличие адресного управления каскадированием, а также несколькими котлами по одному устройству.
- Благодаря применению неодимовых магнитов, насос демонстрирует превосходную энергоэффективность, характеризуется минимальным уровнем шума и полностью исключает вибрации.
- Конструктивно защищенные датчики и сенсоры от воздействия коррозии и накипи.
- Сплошная тепло-звуковая изоляция для обеспечения акустического комфорта в условиях поквартирного отопления.

вернуться к содержанию

НАСТЕННЫЕ ГАЗОВЫЕ КОТЛЫ СЕРИИ «ПРАЙМ ПРО НО»/PRIME PRO НО



- Увеличенный объем камеры сгорания обеспечивает полное сгорание газа, увеличивает срок эксплуатации теплообменника и минимизирует расход газа.
- Двойной уровень защиты от превышения давления в контуре отопления, который обеспечивается встроенным датчиком давления и сбросным клапаном.
- Работа в системах с высоким гидравлическим сопротивлением позволяет в большинстве случаев исключить установку дополнительного насоса.
- Адаптирован к перепадам давления газа.
- Возможность подключения комнатного термостата для регулировки температуры внутри помещения с высокой точностью.
- Расширенный диапазон рабочего напряжения котла позволяет обеспечить стабильную работу котла в сетях с повышенным и пониженным напряжением (185 - 245 v).
- Интегрированный трансформатор розжига обеспечивает стабильное образование искры и максимальную плавность розжига.
- Индикатор давления воды на LED-дисплее обеспечивает удобство контроля давления воды.
- В гидрогруппе котла установлен байпас, который защищает элементы котла от перегрева при появлении избыточного гидравлического сопротивления в системе отопления.
- Удобство обслуживания котла за счет применения легкосъемной облицовки.

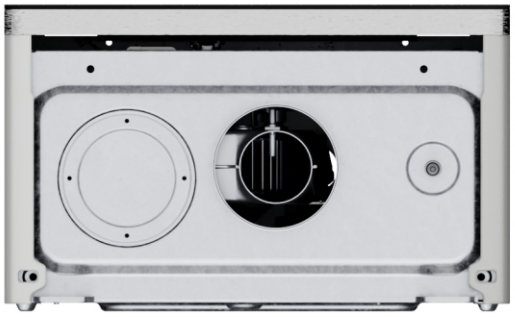



вернуться к содержанию

НАСТЕННЫЕ ГАЗОВЫЕ КОТЛЫ СЕРИИ «ПРАЙМ-V»/PRIME-V

ЛЕМАКС





5* ЛЕТ ГАРАНТИИ

* при покупке в официальной точке продаж «Лемакс» или на сайте lemax-kotel.ru

настенный

двухконтурный

энергозависимый

закрытая камера сгорания

медный теплообменник

природный/ сжиженный газ

независимые первичный и вторичный теплообменники

3 года

заводская гарантия

ЗАЙДИ!

ПОСМОТРИ!

- Модельный ряд от 10 до 32 кВт.
- Интуитивно понятное управление.
- Максимальная длина коаксиального дымохода - до 4,5 м, а раздельного дымохода - до 20 м.
- Высокая унификация узлов и компонентов для всех моделей настенных котлов «Лемакс».
- Сплошная тепло-звуковая изоляция для обеспечения акустического комфорта в условиях поквартирного отопления.
- Возможность подключения устройств удаленного контроля и управления для мониторинга и управления комфортом в доме (Android и IOS) с помощью встроенного протокола ModBus или по релейному типу контактов.
- Увеличенный объем камеры сгорания обеспечивает полное сгорание газа, увеличивает срок эксплуатации теплообменника и минимизирует расход газа.
- Двойной уровень защиты от превышения давления в контуре отопления, который обеспечивается встроенным датчиком давления и сбросным клапаном.
- Работа в системах с высоким гидравлическим сопротивлением позволяет в большинстве случаев исключить установку дополнительного насоса.
- Конструктивно защищенные датчики и сенсоры от воздействия коррозии и накипи.
- Адаптированы к перепадам давления газа.

вернуться к содержанию

НАСТЕННЫЕ ГАЗОВЫЕ КОТЛЫ СЕРИИ «ПРАЙМ-V»/PRIME-V



- Расширенный диапазон рабочего напряжения котла позволяет обеспечить стабильную работу котла в сетях с повышенным и пониженным напряжением (185 - 245 v).
- Интегрированный трансформатор розжига обеспечивает стабильное образование искры и максимальную плавность розжига.
- Индикатор давления воды на ЖК-дисплее обеспечивает удобство контроля давления воды.
- Независимый теплообменник контура горячего водоснабжения позволяет минимизировать затраты на проведение ежегодного обслуживания, обеспечивает стабильность температуры в контуре ГВС и имеет более продолжительный срок службы по сравнению с битермическим теплообменником.
- Датчик протока обеспечивает включение контура горячего водоснабжения при протоке воды 2 л/мин, отключение при 1,5 л/мин, что позволяет использовать контур ГВС в помещениях с низким давлением воды.
- В гидрогруппе котла установлен байпас, который защищает элементы котла от перегрева при появлении избыточного гидравлического сопротивления в системе отопления.
- Удобство обслуживания котла за счет применения легкосъемной облицовки.

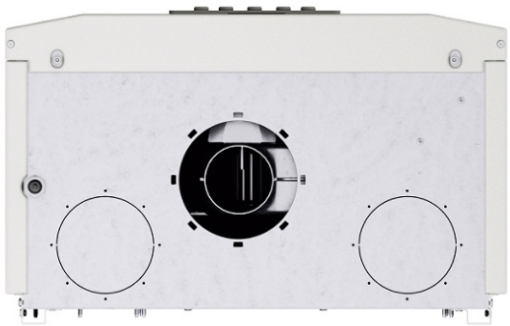



вернуться к содержанию

НАСТЕННЫЕ ГАЗОВЫЕ КОТЛЫ СЕРИИ «ПРАЙМ-V НО»/PRIME-V НО

ЛЕМАКС



5* ЛЕТ ГАРАНТИИ

* при покупке в официальной точке продаж «Лемакс» или на сайте lemax-kotel.ru

настенный

одноконтурный

энергозависимый

закрытая камера сгорания

медный теплообменник

природный/ сжиженный газ

работа с баком косвенного нагрева

3 года заводская гарантия

ЗАЙДИ!

ПОСМОТРИ!



- Модельный ряд 24 кВт, 32 кВт.
- Интуитивно понятное управление.
- Максимальная длина коаксиального дымохода - до 4,5 м, а раздельного дымохода - до 20 м.
- Высокая унификация узлов и компонентов для всех моделей настенных котлов «Лемакс».
- Сплошная тепло-звуковая изоляция для обеспечения акустического комфорта в условиях поквартирного отопления.
- Возможность подключения бака косвенного нагрева с помощью датчика температуры бака косвенного нагрева.
- Возможность подключения устройств удаленного контроля и управления для мониторинга и управления комфортом в доме (Android и IOS) с помощью встроенного протокола ModBus или по релейному типу контактов.
- Увеличенный объем камеры сгорания обеспечивает полное сгорание газа, увеличивает срок эксплуатации теплообменника и минимизирует расход газа.
- Адаптированы к перепадам давления газа.

вернуться к содержанию

НАСТЕННЫЕ ГАЗОВЫЕ КОТЛЫ СЕРИИ «ПРАЙМ-V НО»/PRIME-V НО



- Двойной уровень защиты от превышения давления в контуре отопления, который обеспечивается встроенным датчиком давления и сбросным клапаном.
- Работа в системах с высоким гидравлическим сопротивлением позволяет в большинстве случаев исключить установку дополнительного насоса.
- Конструктивно защищенные датчики и сенсоры от воздействия коррозии и накипи.
- Интегрированный трансформатор розжига обеспечивает стабильное образование искры и максимальную плавность розжига.
- Индикатор давления воды на ЖК-дисплее обеспечивает удобство контроля давления воды.
- В гидрогруппе котла установлен байпас, который защищает элементы котла от перегрева при появлении избыточного гидравлического сопротивления в системе отопления.
- Удобство обслуживания котла за счет применения легкосъемной облицовки.

вернуться к содержанию

НАСТЕННЫЕ ГАЗОВЫЕ КОТЛЫ СЕРИИ «ПРАЙМ-V НО»/PRIME-V НО

ЛЕМАКС



5* ЛЕТ ГАРАНТИИ

* при покупке в официальной точке продаж «Лемакс» или на сайте lemax-kotel.ru

настенный

одноконтурный

энергозависимый

закрытая камера сгорания

x2

медный теплообменник

природный газ

работа с баком косвенного нагрева

3 года

заводская гарантия

ЗАЙДИ!

ПОСМОТРИ!



- Модель - 55 кВт.
- Максимальная длина раздельного дымохода - до 20 м.
- Оптимальный объем камеры сгорания обеспечивает полное сгорание газа, увеличивает срок эксплуатации теплообменника и минимизирует расход газа.
- Возможность подключения устройств удаленного контроля и управления для мониторинга и управления комфортом в доме (Android и IOS) с помощью встроенного протокола ModBus или по релейному типу контактов.
- Возможность подключения бака косвенного нагрева с помощью датчика температуры бака косвенного нагрева.
- Адаптированы к перепадам давления газа.
- Двойной уровень защиты от превышения давления в контуре отопления, который обеспечивается встроенным датчиком давления и сбросным клапаном.
- Камера сгорания и газогорелочное устройство оптимизированы для увеличения срока эксплуатации в промышленных условиях.
- Работа в системах с высоким гидравлическим сопротивлением позволяет в большинстве случаев исключить установку дополнительного насоса.
- Чугунный гидравлический коллектор котлового циркуляционного насоса.
- Конструктивно защищенные датчики и сенсоры от воздействия коррозии и накипи.
- Интегрированный трансформатор розжига обеспечивает стабильность розжига и надежность.
- Индикатор давления воды на ЖК-дисплее обеспечивает удобство контроля давления воды.
- Энергоэффективный насос повышенной производительности.
- Интегрированный трехходовой клапан.
- Удобство обслуживания котла за счет применения легкосъемной облицовки.

вернуться к содержанию

НАСТЕННЫЕ ГАЗОВЫЕ КОТЛЫ СЕРИИ «ПРАЙМ-МА»/PRIME-MA

ЛЕМАКС



5* ЛЕТ ГАРАНТИИ

* при покупке в официальной точке продаж «Лемакс» или на сайте lemax-kotel.ru

настенный

двухконтурный

энергозависимый

открытая камера сгорания

медный теплообменник

природный/ сжиженный газ

независимые первичный и вторичный теплообменники

3 года

заводская гарантия

ЗАЙДИ!

ПОСМОТРИ!



- Атмосферные котлы мощностью 24 кВт.
- Независимый теплообменник контура горячего водоснабжения позволяет минимизировать затраты на проведение ежегодного обслуживания, обеспечивает стабильность температуры в контуре ГВС и имеет более продолжительный срок службы по сравнению с битермическим теплообменником.
- Высокий уровень унификации узлов и компонентов для всех моделей настенных котлов «Лемакс».
- Возможность подключения устройств удаленного контроля и управления для мониторинга и управления комфортом в доме (Android и IOS) с помощью встроенного протокола ModBus или по релейному типу контактов.
- Увеличенный объем камеры сгорания обеспечивает полное сгорание газа и увеличивает срок эксплуатации теплообменника.
- Двойной уровень защиты от превышения давления в контуре отопления, который обеспечивается встроенным датчиком давления и сбросным клапаном.
- Работа в системах с высоким гидравлическим сопротивлением позволяет в большинстве случаев исключить установку дополнительного насоса.

вернуться к содержанию

НАСТЕННЫЕ ГАЗОВЫЕ КОТЛЫ СЕРИИ «ПРАЙМ-МА»/PRIME-MA

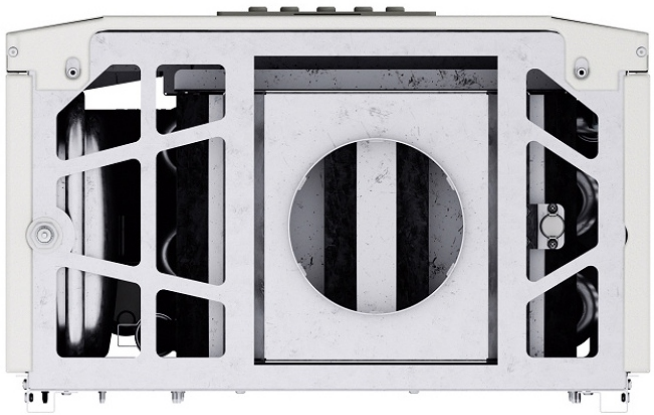

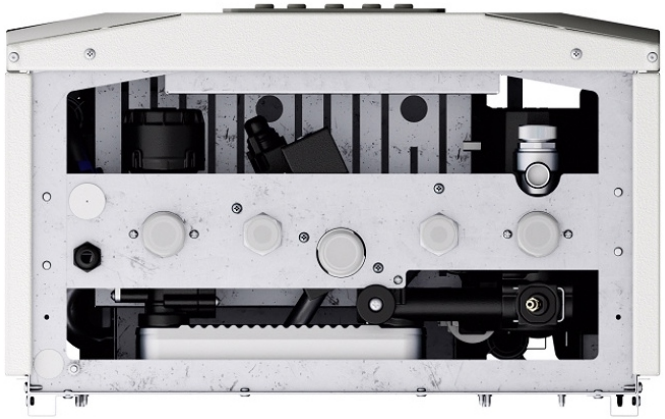

- Расширенный диапазон рабочего напряжения котла позволяет обеспечить стабильную работу котла в сетях с повышенным и пониженным напряжением (185 - 245 v).
- Интегрированный трансформатор розжига обеспечивает стабильное образование искры и максимальную плавность розжига.
- Индикатор давления воды на ЖК-дисплее обеспечивает удобство контроля давления воды.
- Датчик протока обеспечивает включение контура горячего водоснабжения при протоке воды 2 л/мин, отключение при 1,5 л/мин, что позволяет использовать контур ГВС в помещениях с низким давлением воды.
- В коллекторной группе котла установлен байпас, который защищает элементы котла от перегрева при появлении избыточного гидравлического сопротивления в системе отопления или при блокировке теплоносителя.
- Удобство обслуживания котла за счет применения легкосъемной верхней панели.

вернуться к содержанию

НАСТЕННЫЕ ГАЗОВЫЕ КОТЛЫ СЕРИИ «ПРАЙМ-ST»/PRIME-ST НАРУЖНОГО РАЗМЕЩЕНИЯ

ЛЕМАКС



5* ЛЕТ ГАРАНТИИ

* при покупке в официальной точке продаж «Лемакс» или на сайте lemax-kotel.ru

настенный

двухконтурный

энергозависимый

закрытая камера сгорания

медный теплообменник

природный/ сжиженный газ

наружное размещение

3 года заводская гарантия

ЗАЙДИ!

ПОСМОТРИ!

- Модельный ряд от 10 до 32 кВт.
- Для установки не требуется соблюдения нормативов газовой инспекции для помещений котельных.
- Не требуется организация вентиляции.
- Не требуется отдельная котельная.
- Не занимает место в помещении.
- Оборудован системой контроля утечки газа и отсечным клапаном.
- Термозапорный предохранитель на газовой магистрали.
- Активная система резервного электрообогрева внутреннего объема.
- Автоматическая система вентиляции для жаркого климата.
- Оснащен индивидуальными защитными автоматическими выключателями.
- Возможность установки модулей GSM.
- В комплект поставки входит коаксиальный дымоход и постамент для монтажа на поверхность.
- Работа при температуре окружающей среды от -25 °С до + 45 °С.
- Высокая унификация узлов и компонентов для всех моделей настенных котлов «Лемакс» серии Prime.

вернуться к содержанию

НАСТЕННЫЕ ГАЗОВЫЕ КОТЛЫ СЕРИИ «ПРАЙМ-ST»/PRIME-ST НАРУЖНОГО РАЗМЕЩЕНИЯ



- Двойной уровень защиты от превышения давления в контуре отопления, который обеспечивается встроенным датчиком давления и сбросным клапаном.
- Работа в системах с высоким гидравлическим сопротивлением позволяет в большинстве случаев исключить установку дополнительного насоса.
- Конструктивно защищенные датчики и сенсоры от воздействия коррозии и накипи.
- Адаптированы к перепадам давления газа.
- Возможность подключения комнатного термостата для регулировки температуры внутри помещения с высокой точностью.
- Возможность подключения устройств удаленного контроля и управления для мониторинга и управления комфортом в доме (Android и IOS) с помощью встроенного протокола ModBus или по релейному типу контактов.
- Датчик протока обеспечивает включение контура горячего водоснабжения при протоке воды 2 л/мин, отключение при 1,5 л/мин, что позволяет использовать контур ГВС в помещениях с низким давлением воды.









вернуться к содержанию

НАСТЕННЫЕ ГАЗОВЫЕ КОТЛЫ СЕРИИ «ПРАЙМ-ST НО»/PRIME-ST НО НАРУЖНОГО РАЗМЕЩЕНИЯ

ЛЕМАКС



5* ЛЕТ ГАРАНТИИ

* при покупке в официальной точке продаж «Лемакс» или на сайте lemax-kotel.ru

- настенный
- одноконтурный
- энергозависимый
- закрытая камера сгорания
- медный теплообменник
- природный/ сжиженный газ
- наружное размещение
- **3 года** заводская гарантия

- Модельный ряд от 10 до 32 кВт.
- Коэффициент полезного действия до 92,5%.
- Для установки котла не требуется соблюдения нормативов газовой инспекции для помещений котельных, что позволяет ускорить процесс газификации и сократить затраты на согласование проекта.
- Отсутствие необходимости выделения отдельного помещения под котельную, монтажа системы дымоудаления и приточно-вытяжной вентиляции экономит полезную площадь в доме.
- В комплект поставки входят коаксиальный дымоход и постамент для монтажа на поверхность
- Конструкция котла, включающая в себя систему контроля утечки газа, отсечной клапан, термозапорный клапан, а также защитный автоматический выключатель, позволяет обеспечить стабильную и безопасную работу котла, а в случае возникновения нештатных ситуаций обеспечит отключение оборудования.
- Котел оснащен активной системой резервного электрообогрева внутреннего объема, что позволяет поддерживать работоспособность системы в случае перебоев с газоснабжением.
- Автоматическая система вентиляции, предназначенная для жаркого климата, обеспечивает стабильную работу оборудования даже в условиях высоких температур.
- Диапазон рабочих температур котла составляет от -25 °С до +45 °С, что позволяет использовать его в различных климатических зонах.
- Возможность установки GSM модуля позволяет дистанционно управлять котлом и изменять режимы работы, а также получать уведомления о возникновении нештатных ситуаций, таких как: отключение электричества, газа или падение давления воды в системе отопления.

вернуться к содержанию

НАСТЕННЫЕ ГАЗОВЫЕ КОТЛЫ СЕРИИ «ПРАЙМ-ST НО»/PRIME-ST НО НАРУЖНОГО РАЗМЕЩЕНИЯ







- Возможность подключения устройств удаленного контроля и управления для мониторинга и управления комфортом в доме (Android и IOS) с помощью встроенного протокола ModBus или по релейному типу контактов.
- Высокая унификация узлов и компонентов для всех моделей настенных котлов «Лемакс».
- Возможность подключения комнатного термостата для регулировки температуры внутри помещения с высокой точностью.
- Сплошная тепло-звуковая изоляция толщиной 50 мм для обеспечения акустического комфорта и поддержания температуры внутри корпуса.
- Адаптация к перепадам давления газа обеспечивает стабильную работу оборудования даже при нестабильном газоснабжении.
- Увеличенный объем камеры сгорания обеспечивает полное сгорание газа, увеличивает срок эксплуатации теплообменника и минимизирует расход газа.
- Двойной уровень защиты от превышения давления в контуре отопления, который обеспечивается встроенным датчиком давления и сбросным клапаном.
- Работа в системах с высоким гидравлическим сопротивлением позволяет в большинстве случаев исключить установку дополнительного насоса.
- Конструктивно защищенные датчики и сенсоры от воздействия коррозии и накипи.
- Расширенный диапазон рабочего напряжения котла позволяет обеспечить стабильную работу котла в сетях с повышенным и пониженным напряжением (185 - 245 v).
- Интегрированный трансформатор розжига обеспечивает стабильное образование искры и максимальную плавность розжига.
- Индикатор давления воды на ЖК-дисплее обеспечивает удобство контроля давления воды.
- Независимый теплообменник контура горячего водоснабжения позволяет минимизировать затраты на проведение ежегодного обслуживания, обеспечивает стабильность температуры в контуре ГВС и имеет более продолжительный срок службы по сравнению с битермическим теплообменником.
- Датчик протока обеспечивает включение контура горячего водоснабжения при протоке воды 2 л/мин, отключение при 1,5 л/мин, что позволяет использовать контур ГВС в помещениях с низким давлением воды.
- В гидрогруппе котла установлен байпас, который защищает элементы котла от перегрева при появлении избыточного гидравлического сопротивления в системе отопления.
- Удобство обслуживания котла за счет применения легкосъемной облицовки.
- Возможность перехода на сжиженный газ.

вернуться к содержанию

НАПОЛЬНЫЕ КОТЛЫ

ЛЕМАКС



вернуться к содержанию

СТАЛЬНЫЕ ГАЗОВЫЕ КОТЛЫ СЕРИИ «ОМЕГА»/OMEGA

ЛЕМАКС



5* ЛЕТ ГАРАНТИИ

* при покупке в официальной точке продаж «Лемакс» или на сайте lemax-kotel.ru

напольный

одноконтурный

энергонезависимый

открытая камера сгорания

стальной теплообменник

природный/ сжиженный газ

антикоррозийная защита

3 года

заводская гарантия

ЗАЙДИ!

ПОСМОТРИ!



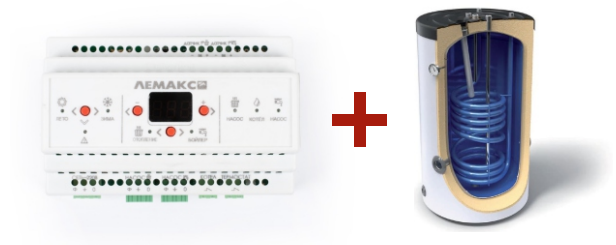

- Модельный ряд от 12,5 до 50 кВт.
- Температура исходящих газов не более 115°С.
- Рабочее давление до 3 атм.
- Увеличено количество дымогарных каналов в 2,5 раза для обеспечения максимально возможного коэффициента полезного действия на всех режимах работы.
- Возможность подключения комнатного термостата для регулировки температуры внутри помещения с высокой точностью.
- Возможность присоединения котла как к вертикальному, так и к горизонтальному дымоходу.
- Защита от перегрева теплообменника, прерывания тяги, задувания котла.
- Регулятор температуры со шкалой для удобства вынесен на переднюю панель котла.
- Работа с турбонасадкой «Лемакс» серии Comfort SE для принудительного отвода отработанных газов при отсутствии стационарного дымохода.
- Система плавного запуска, обеспечивающая акустический комфорт в момент запуска котла.
- Удобство обслуживания котла без отсоединения от дымохода за счет применения съемных крышек облицовки и тягостабилизатора.
- Работа с устройством контроля и управления для удаленного мониторинга и управления показателями газовых котлов и отопительной системы с помощью подключения по беспотенциальному (релейному) типу контактов.
- Возможность подключения бака косвенного нагрева с помощью устройства управления «Лемакс».

вернуться к содержанию

СТАЛЬНЫЕ ГАЗОВЫЕ КОТЛЫ СЕРИИ «УНО»/UNO

ЛЕМАКС



5* ЛЕТ ГАРАНТИИ

* при покупке в официальной точке продаж «Лемакс» или на сайте lemax-kotel.ru

напольный

одноконтурный

энергонезависимый

открытая камера сгорания

стальной теплообменник

природный/ сжиженный газ

антикоррозийная защита

3 года

заводская гарантия

ЗАЙДИ!

ПОСМОТРИ!







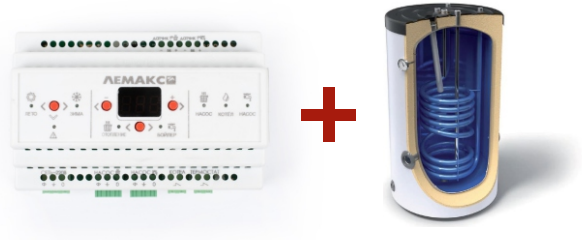

- Модельный ряд от 7,5 до 50 кВт.
- Рабочее давление от 7,5 до 10 кВт - 1 атм., от 12,5 до 40 кВт - 3 атм.
- Снижение на 20% расходов на отопление за счет применения инновационной конструкции теплообменника.
- Увеличено количество дымогарных каналов в 2,5 раза для обеспечения максимально возможного коэффициента полезного действия на всех режимах работы.
- Возможность подключения любого комнатного термостата с сухим типом контактов для регулировки температуры внутри помещения с высокой точностью.
- Возможность присоединения котла как к вертикальному, так и к горизонтальному дымоходу.
- Защита от перегрева теплообменника, прерывания тяги, задувания котла.
- Регулятор температуры со шкалой для удобства вынесен на переднюю панель котла.
- Работа с турбонасадкой «Лемакс» серии Comfort SE для принудительного отвода отработанных газов при отсутствии стационарного дымохода.
- Система плавного запуска, обеспечивающая акустический комфорт в момент запуска котла.
- Удобство обслуживания котла без отсоединения от дымохода за счет применения съемных крышек облицовки и тягостабилизатора.
- Работа с устройством контроля и управления для удаленного мониторинга и управления показателями газовых котлов и отопительной системы с помощью подключения по беспотенциальному (релейному) типу контактов.
- Возможность подключения бака косвенного нагрева с помощью устройства управления «Лемакс».

вернуться к содержанию

СТАЛЬНЫЕ ГАЗОВЫЕ КОТЛЫ СЕРИИ «ПРЕСТИЖ»/PRESTIGE

ЛЕМАКС



5* ЛЕТ ГАРАНТИИ

* при покупке в официальной точке продаж «Лемакс» или на сайте lemax-kotel.ru

напольный

одноконтурный

энергонезависимый

открытая камера сгорания

стальной теплообменник

природный/ сжиженный газ

антикоррозийная защита

3 года

заводская гарантия

ЗАЙДИ!

ПОСМОТРИ!







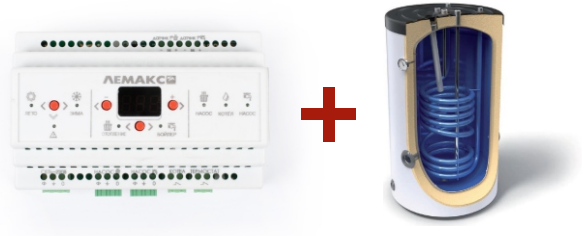

- Модельный ряд от 7,5 до 40 кВт.
- Температура исходящих газов не более 115°С.
- Рабочее давление от 7,5 до 10 кВт - 1 атм., от 12,5 до 40 кВт - 3 атм.
- Увеличено количество дымогарных каналов в 2,5 раза для обеспечения максимально возможного коэффициента полезного действия на всех режимах работы.
- Возможность подключения любого комнатного термостата с сухим типом контактов для регулировки температуры внутри помещения с высокой точностью.
- Возможность присоединения котла как к вертикальному, так и к горизонтальному дымоходу.
- Защита от перегрева теплообменника, прерывания тяги, задувания котла.
- Регулятор температуры со шкалой для удобства вынесен на переднюю панель котла.
- Работа с турбонасадкой «Лемакс» серии Comfort SE для принудительного отвода отработанных газов при отсутствии стационарного дымохода.
- Система плавного запуска, обеспечивающая акустический комфорт в момент запуска котла.
- Удобство обслуживания котла без отсоединения от дымохода за счет применения съемных крышек облицовки и тягостабилизатора.
- Работа с устройством контроля и управления для удаленного мониторинга и управления показателями газовых котлов и отопительной системы с помощью подключения по беспотенциальному (релейному) типу контактов.
- Возможность подключения бака косвенного нагрева с помощью устройства управления «Лемакс».
- **Снижение расходов на отопление до 20%**. Площадь теплообмена увеличена на 20 % по сравнению с моделями традиционной конструкции, а количество дымогарных каналов больше в 2,5 раза, что позволяет достичь максимального коэффициента полезного действия на всех режимах работы.

вернуться к содержанию

СТАЛЬНЫЕ ГАЗОВЫЕ КОТЛЫ СЕРИИ «ПРЕМИУМ»

ЛЕМАКС



5* ЛЕТ ГАРАНТИИ

* при покупке в официальной точке продаж «Лемакс» или на сайте lemax-kotel.ru

напольный

одноконтурный/ двухконтурный

энергонезависимый

открытая камера сгорания

стальной теплообменник

природный/ сжиженный газ

антикоррозийная защита

3 года

заводская гарантия

ЗАЙДИ!

ПОСМОТРИ!

- Модельный ряд от 7,5 до 30 кВт.
- Высокий КПД за счет увеличения площади теплообмена и применения инновационной конструкции турбулизаторов для максимальной задержки отходящих газов.
- Рабочее давление от 7,5 до 10 кВт - до 1 атм., от 12,5 до 30 кВт - до 3 атм.
- Защита от перегрева теплообменника, прерывания тяги, сажеобразования, задувания котла.
- Удобство обслуживания котла за счет применения легкосъемной верхней панели.

вернуться к содержанию

СТАЛЬНЫЕ ГАЗОВЫЕ КОТЛЫ СЕРИИ «ПРЕМИУМ N»

ЛЕМАКС



5* ЛЕТ ГАРАНТИИ

* при покупке в официальной точке продаж «Лемакс» или на сайте lemax-kotel.ru

напольный

одноконтурный/ двухконтурный

энергонезависимый

открытая камера сгорания

стальной теплообменник

природный/ сжиженный газ

антикоррозийная защита

3 года

заводская гарантия

ЗАЙДИ!

ПОСМОТРИ!





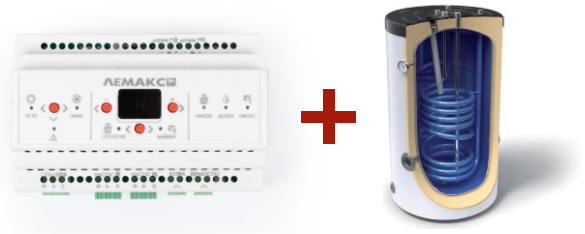

- Модельный ряд от 7,5 до 40 кВт.
- Высокий КПД за счет увеличения площади теплообмена и применения инновационной конструкции турбулизаторов для максимальной задержки отходящих газов.
- Рабочее давление от 7,5 до 10 кВт - до 1 атм., от 12,5 до 40 кВт - до 3 атм.
- Защита от перегрева теплообменника, прерывания тяги, сажеобразования, задувания котла.
- Регулятор температуры со шкалой для удобства вынесен на переднюю панель котла.
- Возможность подключения комнатного термостата для регулировки температуры внутри помещения с высокой точностью.
- Работа с турбонасадкой «Лемакс» серии Comfort SE для принудительного отвода отработанных газов при отсутствии стационарного дымохода.
- Система плавного запуска, обеспечивающая акустический комфорт в момент запуска котла.
- Удобство обслуживания котла за счет применения легкосъемной верхней панели.
- Работа с устройством контроля и управления для удаленного мониторинга и управления показателями газовых котлов и отопительной системы с помощью подключения по беспотенциальному (релейному) типу контактов.
- Возможность подключения бака косвенного нагрева с помощью устройства управления «Лемакс».

вернуться к содержанию

СТАЛЬНЫЕ ГАЗОВЫЕ КОТЛЫ БОЛЬШОЙ МОЩНОСТИ СЕРИИ «ПРЕМИУМ» 50-60 кВт

ЛЕМАКС



5* ЛЕТ ГАРАНТИИ

* при покупке в официальной точке продаж «Лемакс» или на сайте lemax-kotel.ru

напольный

одноконтурный

энергонезависимый

открытая камера сгорания

стальной теплообменник

природный/ сжиженный газ

антикоррозийная защита

3 года

заводская гарантия

ЗАЙДИ!

ПОСМОТРИ!





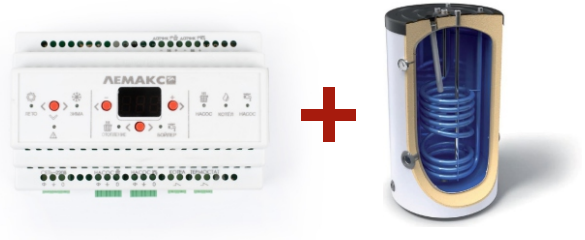

- Высокий КПД за счет увеличения площади теплообмена и применения инновационной конструкции турбулизаторов для максимальной задержки отходящих газов.
- Рабочее давление до 3 атм.
- Защита от перегрева теплообменника, прерывания тяги, сажеобразования, задувания котла.
- Регулятор температуры со шкалой для удобства вынесен на переднюю панель котла.
- Возможность подключения комнатного термостата для регулировки температуры внутри помещения с высокой точностью.
- Работа с турбонасадкой «Лемакс» серии Comfort SE моделей XL, XXL для принудительного отвода отработанных газов при отсутствии стационарного дымохода.
- Система плавного запуска, обеспечивающая акустический комфорт в момент запуска котла.
- Удобство обслуживания котла за счет применения легкосъемной верхней панели.
- Работа с устройством контроля и управления для удаленного мониторинга и управления показателями газовых котлов и отопительной системы с помощью подключения по беспотенциальному (релейному) типу контактов.
- Возможность подключения бака косвенного нагрева с помощью устройства управления «Лемакс».

вернуться к содержанию

СТАЛЬНЫЕ ГАЗОВЫЕ КОТЛЫ БОЛЬШОЙ МОЩНОСТИ СЕРИИ «ПРЕМИУМ» 70-100 кВт

ЛЕМАКС



5* ЛЕТ ГАРАНТИИ

* при покупке в официальной точке продаж «Лемакс» или на сайте lemax-kotel.ru

напольный

одноконтурный

энергонезависимый

открытая камера сгорания

3 мм

стальной теплообменник

GAS

природный/ сжиженный газ

антикоррозийная защита

3 года

заводская гарантия

ЗАЙДИ!

ПОСМОТРИ!

- Высокий КПД за счет увеличения площади теплообмена и применения инновационной конструкции турбулизаторов для максимальной задержки отходящих газов.
- Рабочее давление до 2 атм.
- Две независимо работающие автоматики безопасности 820 NOVA.
- Регуляторы температуры со шкалой для удобства вынесены на переднюю панель котла.
- Защита от перегрева теплообменника, прерывания тяги сажеобразования, задувания котла.
- Установлен клапан избыточного давления в контуре отопления на 3 атм, позволяющий компенсировать ошибки в процессе монтажа системы отопления.
- Система плавного запуска, обеспечивающая акустический комфорт в момент запуска котла.
- Удобство обслуживания котла за счет применения легкосъемной облицовки.

вернуться к содержанию

СТАЛЬНЫЕ ГАЗОВЫЕ КОТЛЫ СЕРИИ «ПРЕМИУМ ПРО»



5* ЛЕТ ГАРАНТИИ

* при покупке в официальной точке продаж «Лемакс» или на сайте lemax-kotel.ru

напольный

одноконтурный/ двухконтурный

энергонезависимый

открытая камера сгорания

стальной теплообменник

природный/ сжиженный газ

антикоррозийная защита

3 года

заводская гарантия



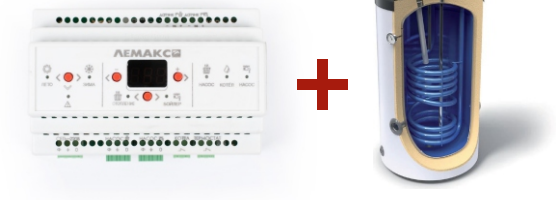

- Модельный ряд от 7,5 до 40 кВт.
- Высокий КПД за счет увеличения площади теплообмена и применения инновационной конструкции турбулизаторов для максимальной задержки отходящих газов.
- Рабочее давление от 7,5 до 10 кВт - до 1 атм., от 12,5 до 40 кВт - до 3 атм.
- Защита от перегрева теплообменника, прерывания тяги, сажеобразования, задувания котла.
- Регулятор температуры со шкалой для удобства вынесен на переднюю панель котла.
- Возможность подключения комнатного термостата для регулировки температуры внутри помещения с высокой точностью.
- Работа с турбонасадкой «Лемакс» серии Comfort SE для принудительного отвода отработанных газов при отсутствии стационарного дымохода.
- Система плавного запуска, обеспечивающая акустический комфорт в момент запуска котла.
- Удобство обслуживания котла за счет применения легкосъемной верхней панели.
- Работа с устройством контроля и управления для удаленного мониторинга и управления показателями газовых котлов и отопительной системы с помощью подключения по беспотенциальному (релейному) типу контактов.
- Возможность подключения бака косвенного нагрева с помощью устройства управления «Лемакс».

вернуться к содержанию

СТАЛЬНЫЕ ГАЗОВЫЕ КОТЛЫ СЕРИИ «ПРЕМИУМ ПРО» 50-60 кВт

ЛЕМАКС



5* ЛЕТ ГАРАНТИИ

* при покупке в официальной точке продаж «Лемакс» или на сайте lemax-kotel.ru

напольный

одноконтурный

энергонезависимый

открытая камера сгорания

стальной теплообменник

природный/ сжиженный газ

антикоррозийная защита

3 года

заводская гарантия





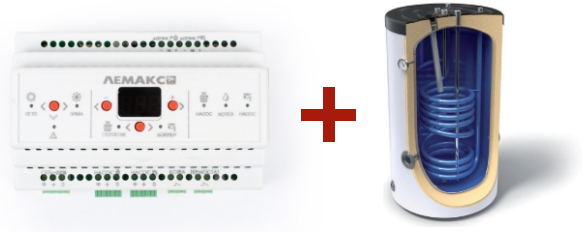

- Высокий КПД за счет увеличения площади теплообмена и применения инновационной конструкции турбулизаторов для максимальной задержки отходящих газов.
- Рабочее давление до 3 атм.
- Защита от перегрева теплообменника, прерывания тяги, сажеобразования, задувания котла.
- Регулятор температуры со шкалой для удобства вынесен на переднюю панель котла.
- Возможность подключения комнатного термостата для регулировки температуры внутри помещения с высокой точностью.
- Работа с турбонасадкой «Лемакс» серии Comfort SE моделей XL, XXL для принудительного отвода отработанных газов при отсутствии стационарного дымохода.
- Система плавного запуска, обеспечивающая акустический комфорт в момент запуска котла.
- Удобство обслуживания котла за счет применения легкосъемной верхней панели.
- Работа с устройством контроля и управления для удаленного мониторинга и управления показателями газовых котлов и отопительной системы с помощью подключения по беспотенциальному (релейному) типу контактов.
- Возможность подключения бака косвенного нагрева с помощью устройства управления «Лемакс».

вернуться к содержанию

СТАЛЬНЫЕ ГАЗОВЫЕ КОТЛЫ СЕРИИ «ПРЕМИУМ ПРО» 70-100 кВт

ЛЕМАКС



5* ЛЕТ ГАРАНТИИ

* при покупке в официальной точке продаж «Лемакс» или на сайте lemax-kotel.ru

напольный

одноконтурный

энергонезависимый

открытая камера сгорания

3 мм

стальной теплообменник

GAS

природный/ сжиженный газ

антикоррозийная защита

3 года

заводская гарантия

- Высокий КПД за счет увеличения площади теплообмена и применения инновационной конструкции турбулизаторов для максимальной задержки отходящих газов.
- Рабочее давление до 2 атм.
- Две независимо работающие автоматики безопасности 820 NOVA.
- Регуляторы температуры со шкалой для удобства вынесены на переднюю панель котла.
- Защита от перегрева теплообменника, прерывания тяги сажеобразования, задувания котла.
- Установлен клапан избыточного давления в контуре отопления на 3 атм, позволяющий компенсировать ошибки в процессе монтажа системы отопления.
- Система плавного запуска, обеспечивающая акустический комфорт в момент запуска котла.
- Удобство обслуживания котла за счет применения легкосъемной облицовки.

вернуться к содержанию

СТАЛЬНЫЕ ГАЗОВЫЕ КОТЛЫ СЕРИИ «ГИДРОПОИНТ»



5* ЛЕТ ГАРАНТИИ

* при покупке в официальной точке продаж «Лемакс» или на сайте lemax-kotel.ru

напольный

одноконтурный/ двухконтурный

энергонезависимый

открытая камера сгорания

стальной теплообменник

природный/ сжиженный газ

антикоррозийная защита

3 года

заводская гарантия

- Модельный ряд от 7,5 до 40 кВт.
- Котлы подходят для замены котлов «Лемакс» серии КСГ-д без изменения присоединительных размеров системы отопления.
- Рабочее давление:
  от 12,5 до 40 кВт - до 3 атм.,
  от 7,5 до 10 кВт - до 1 атм.
- Защита от прерывания тяги, сажеобразования, задувания котла.
- Стабильная работа с недостаточно утепленным дымоходом.
- Доступная цена с сохранением параметров эффективности благодаря унификации элементов оборудования, стандартизации узлов и роботизации производственных процессов.
- Удобство обслуживания котла за счет применения легкосъемной верхней панели.
- Регулятор температуры со шкалой для удобства вынесен на переднюю панель котла.
- Возможность подключения комнатного термостата для регулировки температуры внутри помещения с высокой точностью.
- Работа с турбонасадкой «Лемакс» серии Comfort SE для принудительного отвода отработанных газов при отсутствии стационарного дымохода.
- Работа с устройством контроля и управления для удаленного мониторинга и управления показателями газовых котлов и отопительной системы с помощью подключения по беспотенциальному (релейному) типу контактов.
- Возможность подключения бака косвенного нагрева с помощью устройства управления «Лемакс».





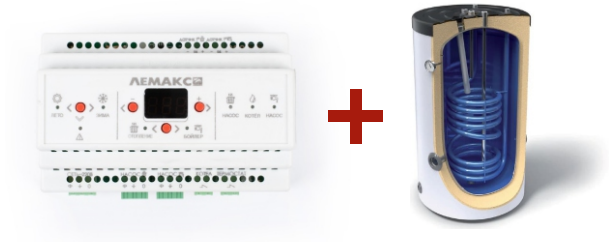

вернуться к содержанию

СТАЛЬНЫЕ ГАЗОВЫЕ КОТЛЫ СЕРИИ «КЛАССИК»/CLASSIC

ЛЕМАКС



5* ЛЕТ ГАРАНТИИ

* при покупке в официальной точке продаж «Лемакс» или на сайте lemax-kotel.ru

напольный

одноконтурный/ двухконтурный

энергонезависимый

открытая камера сгорания

стальной теплообменник

природный/ сжиженный газ

антикоррозийная защита

3 года

заводская гарантия

ЗАЙДИ!

ПОСМОТРИ!





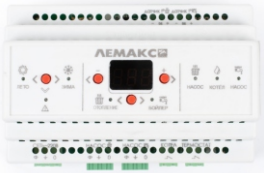



- Модельный ряд от 7,5 до 40 кВт.
- Котлы серии Classic подходят для замены котлов «Лемакс» серии КСГ-д без изменения присоединительных размеров системы отопления.
- Рабочее давление от 7,5 до 10 кВт - до 1 атм., от 12,5 до 40 кВт - до 3 атм.
- Наличие системы защиты от прерывания тяги, сажеобразования, задувания котла.
- Стабильная работа с недостаточно утепленным дымоходом.
- Низкая цена с сохранением параметров эффективности благодаря унификации элементов оборудования, стандартизации узлов и роботизации производственных процессов.
- Удобство обслуживания котла за счет применения легкосъемной верхней панели.

ДОПОЛНИТЕЛЬНЫЕ ПРЕИМУЩЕСТВА КОТЛОВ С АВТОМАТИКОЙ 820 NOVA (35-40 кВт)

- Регулятор температуры со шкалой для удобства вынесен на переднюю панель котла.
- Возможность подключения комнатного термостата для регулировки температуры внутри помещения с высокой точностью.
- Работа с турбонасадкой «Лемакс» серии Comfort SE для принудительного отвода отработанных газов при отсутствии стационарного дымохода.
- Система плавного запуска, обеспечивающая акустический комфорт в момент запуска котла.
- Работа с устройством контроля и управления для удаленного мониторинга и управления показателями газовых котлов и отопительной системы с помощью подключения по беспотенциальному (релейному) типу контактов.
- Возможность подключения бака косвенного нагрева с помощью устройства управления «Лемакс».

вернуться к содержанию

СТАЛЬНЫЕ ГАЗОВЫЕ КОТЛЫ СЕРИИ «КЛАССИК»/CLASSIC 50-60 кВт

ЛЕМАКС



5* ЛЕТ ГАРАНТИИ

* при покупке в официальной точке продаж «Лемакс» или на сайте lemax-kotel.ru

напольный

одноконтурный

энергонезависимый

открытая камера сгорания

стальной теплообменник

природный/ сжиженный газ

антикоррозийная защита

3 года

заводская гарантия

ЗАЙДИ!

ПОСМОТРИ!





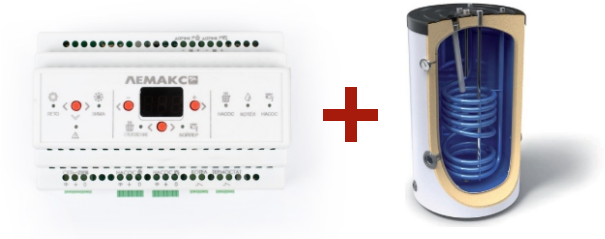

- Модельный ряд 50 кВт, 60 кВт.
- Рабочее давление до 3 атм.
- Защита от перегрева теплообменника, прерывания тяги, сажеобразования, задувания котла.
- Удобство обслуживания котла за счет применения легкосъемной верхней панели.
- Регулятор температуры со шкалой для удобства вынесен на переднюю панель котла.
- Работа с устройством контроля и управления для удаленного мониторинга и управления показателями газовых котлов и отопительной системы с помощью подключения по беспотенциальному (релейному) типу контактов.
- Возможность подключения бака косвенного нагрева с помощью устройства управления «Лемакс».
- Возможность подключения комнатного термостата для регулировки температуры внутри помещения с высокой точностью.
- Работа с турбонасадкой «Лемакс» серии Comfort SE моделей XL, XXL для принудительного отвода отработанных газов при отсутствии стационарного дымохода.
- Система плавного запуска, обеспечивающая акустический комфорт в момент запуска котла.

вернуться к содержанию

СТАЛЬНЫЕ ГАЗОВЫЕ КОТЛЫ СЕРИИ «КЛАССИК»/CLASSIC 70-100 кВт

ЛЕМАКС



5* ЛЕТ ГАРАНТИИ

* при покупке в официальной точке продаж «Лемакс» или на сайте lemax-kotel.ru

напольный

одноконтурный

энергонезависимый

открытая камера сгорания

3 мм

стальной теплообменник

природный/ сжиженный газ

антикоррозийная защита

3 года

заводская гарантия

ЗАЙДИ!

ПОСМОТРИ!

- Модельный ряд от 70 до 100 кВт.
- Рабочее давление до 2 атм.
- Две независимо работающие автоматики безопасности 820 NOVA.
- Установлен клапан избыточного давления в контуре отопления на 3 атм, позволяющий компенсировать ошибки в процессе монтажа системы отопления.
- Защита от прерывания тяги, задувания отопительного котла.
- Регулятор температуры со шкалой для удобства вынесен на переднюю панель котла.
- Стабильная работа с недостаточно утепленным дымоходом.
- Система плавного запуска, обеспечивающая акустический комфорт в момент запуска котла.
- Низкая цена с сохранением параметров эффективности благодаря унификации элементов.
- Удобство обслуживания котла за счет применения легкосъемной верхней панели.

вернуться к содержанию

СТАЛЬНЫЕ ГАЗОВЫЕ КОТЛЫ СЕРИИ «НОРМ»/NORM

ЛЕМАКС



5* ЛЕТ ГАРАНТИИ

* при покупке в официальной точке продаж «Лемакс» или на сайте lemax-kotel.ru

напольный

одноконтурный

энергонезависимый

открытая камера сгорания

стальной теплообменник

природный/ сжиженный газ

антикоррозийная защита

3 года

заводская гарантия

ЗАЙДИ!

ПОСМОТРИ!





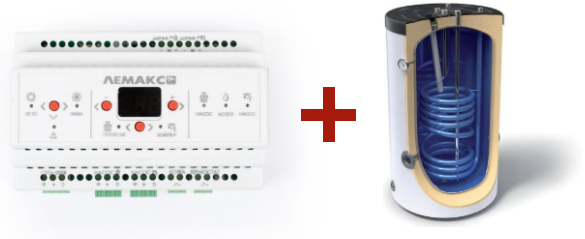

- Модельный ряд от 7,5 до 40 кВт.
- Котлы серии Norm подходят для замены котлов «Лемакс» серии КСГ-д без изменения присоединительных размеров системы отопления.
- Рабочее давление от 7,5 до 10 кВт - до 1 атм., от 12,5 до 40 кВт - до 3 атм.
- Наличие системы защиты от прерывания тяги, сажеобразования, задувания котла.
- Стабильная работа с недостаточно утепленным дымоходом.
- Низкая цена с сохранением параметров эффективности благодаря унификации элементов оборудования, стандартизации узлов и роботизации производственных процессов.
- Удобство обслуживания котла за счет применения легкосъемной верхней панели.

ДОПОЛНИТЕЛЬНЫЕ ПРЕИМУЩЕСТВА КОТЛОВ С АВТОМАТИКОЙ 820 NOVA (35-40 кВт)

- Регулятор температуры со шкалой для удобства вынесен на переднюю панель котла.
- Возможность подключения комнатного термостата для регулировки температуры внутри помещения с высокой точностью.
- Работа с турбонасадкой «Лемакс» серии Comfort SE для принудительного отвода отработанных газов при отсутствии стационарного дымохода.
- Система плавного запуска, обеспечивающая акустический комфорт в момент запуска котла.
- Работа с устройством контроля и управления для удаленного мониторинга и управления показателями газовых котлов и отопительной системы с помощью подключения по беспотенциальному (релейному) типу контактов.
- Возможность подключения бака косвенного нагрева с помощью устройства управления «Лемакс».

вернуться к содержанию

СТАЛЬНЫЕ ГАЗОВЫЕ КОТЛЫ СЕРИИ «НОРМ»/NORM 50-60 кВт

ЛЕМАКС



5* ЛЕТ ГАРАНТИИ

* при покупке в официальной точке продаж «Лемакс» или на сайте lemax-kotel.ru

напольный

одноконтурный

энергонезависимый

открытая камера сгорания

стальной теплообменник

природный/ сжиженный газ

антикоррозийная защита

3 года

заводская гарантия

ЗАЙДИ!

ПОСМОТРИ!





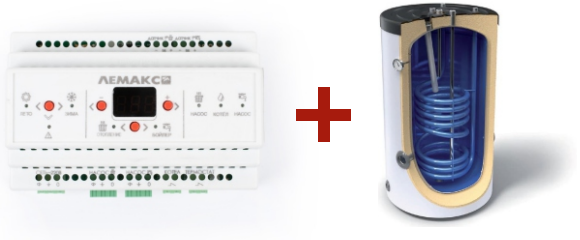

- Модельный ряд 50 кВт, 60 кВт.
- Рабочее давление до 3 атм.
- Защита от перегрева теплообменника, прерывания тяги, сажеобразования, задувания котла.
- Удобство обслуживания котла за счет применения легкосъемной верхней панели.
- Регулятор температуры со шкалой для удобства вынесен на переднюю панель котла.
- Работа с устройством контроля и управления для удаленного мониторинга и управления показателями газовых котлов и отопительной системы с помощью подключения по беспотенциальному (релейному) типу контактов.
- Возможность подключения бака косвенного нагрева с помощью устройства управления «Лемакс».
- Возможность подключения комнатного термостата для регулировки температуры внутри помещения с высокой точностью.
- Работа с турбонасадкой «Лемакс» серии Comfort SE моделей XL, XXL для принудительного отвода отработанных газов при отсутствии стационарного дымохода.
- Система плавного запуска, обеспечивающая акустический комфорт в момент запуска котла.

вернуться к содержанию

СТАЛЬНЫЕ ГАЗОВЫЕ КОТЛЫ СЕРИИ «НОРМ»/NORM 70-100 кВт

ЛЕМАКС



5* ЛЕТ ГАРАНТИИ

* при покупке в официальной точке продаж «Лемакс» или на сайте lemax-kotel.ru

напольный

одноконтурный

энергонезависимый

открытая камера сгорания

3 мм

стальной теплообменник

GAS

природный/ сжиженный газ

антикоррозийная защита

3 года

заводская гарантия

ЗАЙДИ!

ПОСМОТРИ!

- Модельный ряд от 70 до 100 кВт.
- Рабочее давление до 2 атм.
- Две независимо работающие автоматики безопасности 820 NOVA.
- Установлен клапан избыточного давления в контуре отопления на 3 атм, позволяющий компенсировать ошибки в процессе монтажа системы отопления.
- Защита от прерывания тяги, задувания отопительного котла.
- Регулятор температуры со шкалой для удобства вынесен на переднюю панель котла.
- Стабильная работа с недостаточно утепленным дымоходом.
- Система плавного запуска, обеспечивающая акустический комфорт в момент запуска котла.
- Низкая цена с сохранением параметров эффективности благодаря унификации элементов.
- Удобство обслуживания котла за счет применения легкосъемной верхней панели.

вернуться к содержанию

СТАЛЬНЫЕ ГАЗОВЫЕ КОТЛЫ СЕРИИ «ПАТРИОТ»

ЛЕМАКС



напольный/
настенный

одноконтурный

энергонезависимый

закрытая
камера сгорания

стальной
теплообменник

природный
газ

антикоррозийная
защита

3
года

заводская
гарантия

ЗАЙДИ!

ПОСМОТРИ!

5* ЛЕТ
ГАРАНТИИ

* при покупке в официальной точке продаж «Лемакс» или на сайте lemax-kotel.ru

- Модельный ряд от 6 до 20 кВт.
- Высокий КПД за счет увеличения площади теплообмена и применения инновационной конструкции турбулизаторов для максимальной задержки отходящих газов.
- Рабочее давление до 1,5 атм.
- Защита от перегрева теплообменника.
- Коаксиальная система дымоудаления, не требующая организации стационарного дымохода.
- Смотровое окно контроля за горением основной и запальной горелок.
- Удобство обслуживания котла за счет применения легкосъемной облицовки.

2 ТИПА УНИВЕРСАЛЬНЫХ СИСТЕМ ДЫМОУДАЛЕНИЯ:

- для котлов от 6 до 12,5 кВт,
- для котлов от 16 до 20 кВт.

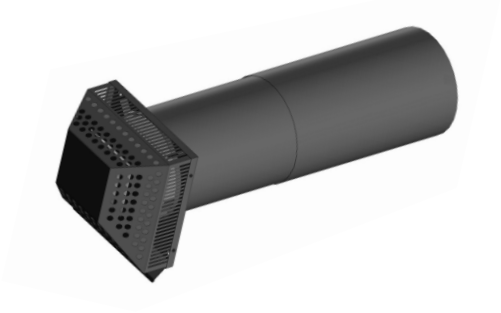

вернуться к содержанию

СТАЛЬНЫЕ ГАЗОВЫЕ КОТЛЫ СЕРИИ «ПАТРИОТ ПРО»

ЛЕМАКС



напольный/
настенный

одноконтурный

энергонезависимый

закрытая
камера сгорания

стальной
теплообменник

природный
газ

антикоррозийная
защита

3
года

заводская
гарантия

- Модельный ряд от 6 до 20 кВт.
- Высокий КПД за счет увеличения площади теплообмена и применения инновационной конструкции турбулизаторов для максимальной задержки отходящих газов.
- Рабочее давление до 1,5 атм.
- Защита от перегрева теплообменника.
- Коаксиальная система дымоудаления, не требующая организации стационарного дымохода.
- Смотровое окно контроля за горением основной и запальной горелок.
- Удобство обслуживания котла за счет применения легкосъемной облицовки.

5* ЛЕТ
ГАРАНТИИ

* при покупке в официальной точке продаж «Лемакс» или на сайте lemax-kotel.ru

2 ТИПА УНИВЕРСАЛЬНЫХ СИСТЕМ ДЫМОУДАЛЕНИЯ:

- для котлов от 6 до 12,5 кВт,
- для котлов от 16 до 20 кВт.

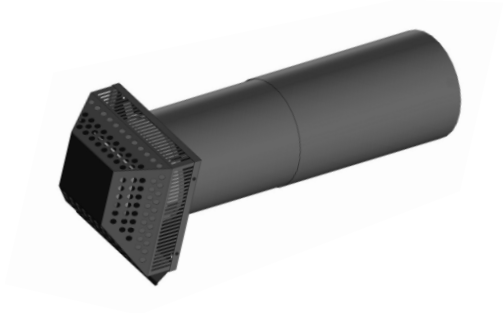

вернуться к содержанию

СТАЛЬНЫЕ ГАЗОВЫЕ КОТЛЫ СЕРИИ «ГИДРОПОИНТ П»

ЛЕМАКС



напольный/
настенный

одноконтурный

энергонезависимый

закрытая
камера сгорания

стальной
теплообменник

природный
газ

антикоррозийная
защита

3
года

заводская
гарантия

- Модельный ряд от 6 до 20 кВт.
- Высокий КПД за счет увеличения площади теплообмена и применения инновационной конструкции турбулизаторов для максимальной задержки отходящих газов.
- Рабочее давление до 1,5 атм.
- Защита от перегрева теплообменника.
- Коаксиальная система дымоудаления, не требующая организации стационарного дымохода.
- Смотровое окно контроля за горением основной и запальной горелок.
- Удобство обслуживания котла за счет применения легкосъемной облицовки.

5* ЛЕТ
ГАРАНТИИ

* при покупке в официальной точке продаж «Лемакс» или на сайте lemax-kotel.ru

2 ТИПА УНИВЕРСАЛЬНЫХ СИСТЕМ ДЫМОУДАЛЕНИЯ:

- для котлов от 6 до 12,5 кВт,
- для котлов от 16 до 20 кВт.

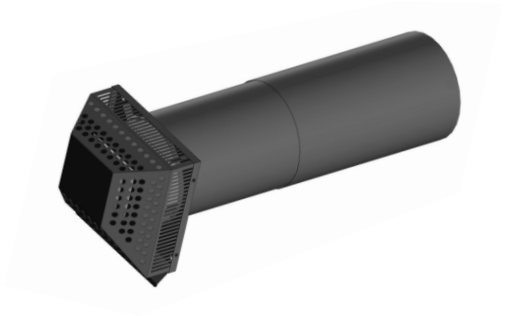

вернуться к содержанию

СТАЛЬНЫЕ ГАЗОВЫЕ КОТЛЫ СЕРИИ «ДИРЕКТ»/DIRECT

ЛЕМАКС



5* ЛЕТ ГАРАНТИИ

* при покупке в официальной точке продаж «Лемакс» или на сайте lemax-kotel.ru

напольный/ настенный

одноконтурный

энергонезависимый

закрытая камера сгорания

стальной теплообменник

природный газ

антикоррозийная защита

3 года

заводская гарантия

ЗАЙДИ!

ПОСМОТРИ!

3 ТИПА УНИВЕРСАЛЬНЫХ СИСТЕМ ДЫМОУДАЛЕНИЯ:

- для котлов 7 кВт;
- для котлов от 10 до 12 кВт;
- для котлов от 16 до 20 кВт.



- Модельный ряд от 6 до 20 кВт.
- Высокий КПД за счет увеличения площади теплообмена и применения инновационной конструкции турбулизаторов для максимальной задержки отходящих газов.
- Рабочее давление до 1,5 атм.
- Наличие системы защиты от перегрева теплообменника.
- Коаксиальная система дымоудаления, не требующая организации стационарного дымохода (возможна комплектация из нержавеющей стали).
- Смотровое окно контроля за горением основной и запальной горелок.
- ЖК-дисплей с указанием температуры теплоносителя.
- Удобство обслуживания котла за счет применения легкосъемной облицовки.

вернуться к содержанию

СТАЛЬНЫЕ ГАЗОВЫЕ КОТЛЫ СЕРИИ «КЛЕВЕР»/CLEVER

ЛЕМАКС



5* ЛЕТ ГАРАНТИИ

* при покупке в официальной точке продаж «Лемакс» или на сайте lemax-kotel.ru

напольный

одноконтурный

энергозависимый

открытая камера сгорания

стальной теплообменник

природный/ сжиженный газ

работа с баком косвенного нагрева

3 года

заводская гарантия

ЗАЙДИ!

ПОСМОТРИ!











- Модельный ряд от 20 до 55 кВт.
- Рабочее давление до 3 атм.
- Защита от перегрева теплообменника, прерывания тяги, сажеобразования, замерзания котла.
- Работа в системе отопления с принудительной и естественной циркуляцией теплоносителя.
- Эффективная работа при минимальном отношении объема воды в котле к весу и площади теплообменника.
- Непрерывная плавная модуляция мощности, минимизирующая потребление энергоресурсов.
- Возможность подключения: бака косвенного нагрева, термостата, при помощи которого можно регулировать температуру котла относительно температуры внутри помещения, датчиков уличной температуры, турбонасадки «Лемакс» серии Comfort для принудительного отвода отработанных газов, насосов систем отопления и ГВС.
- Возможность подключения устройств удаленного контроля и управления для мониторинга и управления комфортом в доме (Android и IOS) с помощью встроенного протокола ModBus или по релейному типу контактов.
- Устойчив к перепадам напряжения (180 - 245 В) и давления газа (6 - 25 мбар).
- Низкий уровень шума.
- Удобство обслуживания котла за счет применения легкосъемной верхней панели.

вернуться к содержанию

СТАЛЬНЫЕ ГАЗОВЫЕ КОТЛЫ СЕРИИ «ОМЕГА Е»/OMEGA E

ЛЕМАКС



5* ЛЕТ ГАРАНТИИ

* при покупке в официальной точке продаж «Лемакс» или на сайте lemax-kotel.ru

напольный

одноконтурный

энергозависимый

открытая камера сгорания

стальной теплообменник

природный/ сжиженный газ

работа с баком косвенного нагрева

3 года

заводская гарантия

ЗАЙДИ!

ПОСМОТРИ!

Российская плата управления



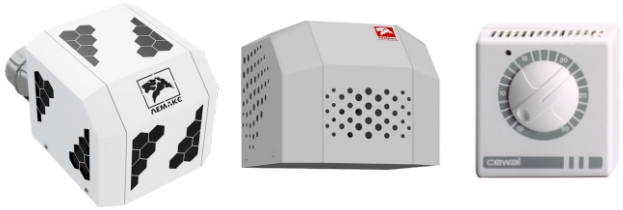

- Модельный ряд от 12,5 до 50 кВт.
- Рабочее давление до 3 атм.
- Защита от перегрева теплообменника, прерывания тяги, сажеобразования, замерзания котла.
- Работа в системе отопления с принудительной и естественной циркуляцией теплоносителя.
- Эффективная работа при минимальном отношении объема воды в котле к весу и площади теплообменника.
- Непрерывная плавная модуляция мощности, минимизирующая потребление энергоресурсов.
- Возможность подключения: бака косвенного нагрева, термостата, при помощи которого можно регулировать температуру котла относительно температуры внутри помещения, устройства удаленного управления по протоколу Modbus (опционально) для мониторинга и управления комфортом в доме (Android и IOS), датчиков уличной температуры, турбонасадки «Лемакс» серии Comfort для принудительного отвода отработанных газов, насосов систем отопления и ГВС.
- Устойчив к перепадам напряжения (180 - 245 В) и давления газа (6 - 25 мбар).
- Низкий уровень шума.
- Удобство обслуживания котла за счет применения легкосъемной верхней панели.

вернуться к содержанию

АППАРАТЫ ОТОПИТЕЛЬНЫЕ ГАЗОВЫЕ СЕРИИ «ПРЕМЬЕР»/PREMIER

ЛЕМАКС



5* ЛЕТ ГАРАНТИИ

* при покупке в официальной точке продаж «Лемакс» или на сайте lemax-kotel.ru

напольный

одноконтурный

энергонезависимый

открытая камера сгорания

стальной теплообменник

природный/ сжиженный газ

антикоррозийная защита

3 года — заводская гарантия

ЗАЙДИ!

ПОСМОТРИ!

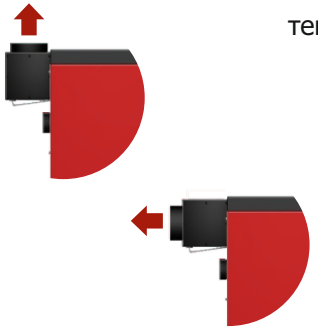



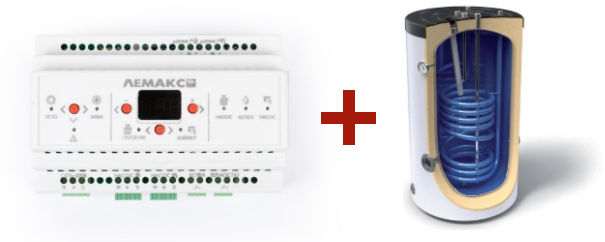

- Модельный ряд: от 12,5 до 50 кВт.
- Рабочее давление до 3 атм.
- Защита от перегрева теплообменника, прерывания тяги, сажеобразования, задувания котла.
- Регулятор температуры вынесен на переднюю панель котла.
- Работа с устройством контроля и управления для удаленного мониторинга и управления показателями газовых котлов и отопительной системы с помощью подключения по беспотенциальному (релейному) типу контактов.
- **Возможность подключения бака косвенного нагрева с помощью устройства управления «Лемакс».**
- Возможность присоединения комнатного термостата для регулировки температуры внутри помещения с высокой точностью.
- Работа с турбонасадкой «Лемакс» серии Comfort SE для принудительного отвода отработанных газов при отсутствии стационарного дымохода.
- Система плавного запуска, обеспечивающая акустический комфорт в момент запуска котла.
- **Возможность присоединения котла как к вертикальному, так и горизонтальному дымоходу.**

вернуться к содержанию

АППАРАТЫ ОТОПИТЕЛЬНЫЕ ГАЗОВЫЕ СЕРИИ «ПРЕМЬЕР»/PREMIER 55, 80,100 кВт



напольный

одноконтурный

энергонезависимый

открытая камера сгорания

стальной теплообменник

природный газ

антикоррозийная защита

3 года
заводская гарантия

ЛЕМАКС

ЗАЙДИ!

ПОСМОТРИ!

- Модельный ряд: 55 кВт, 80 кВт, 100 кВт.
- Рабочее давление: 55 кВт - до 3 атм., от 80 до 100 кВт - 2 атм.
- Защита от прерывания тяги, сажеобразования, задувания отопительного аппарата.
- Регуляторы температуры со шкалой дя удобства вынесены на переднюю панель аппарата.
- Работа с турбонасадкой «Лемакс» серии Comfort SE модели XL (только для Premier-55) для принудительного отвода отработанных газов при отсутствии стационарного дымохода.
- Система плавного запуска, обеспечивающая акустический комфорт в момент запуска аппарата.
- Удобство обслуживания аппарата за счет применения легкосъемной верхней панели.

вернуться к содержанию

АППАРАТЫ ОТОПИТЕЛЬНЫЕ ГАЗОВЫЕ ВОДОГРЕЙНЫЕ СЕРИИ «ГАЗОВИК»

ЛЕМАКС



5* ЛЕТ ГАРАНТИИ

* при покупке в официальной точке продаж «Лемакс» или на сайте lemax-kotel.ru

напольный

одноконтурный

энергонезависимый

открытая камера сгорания

стальной теплообменник

природный газ

антикоррозийная защита

3 года заводская гарантия

ЗАЙДИ!

ПОСМОТРИ!

- Модельный ряд от 6 до 29 кВт.
- Рабочее давление от 6 до 11,6 кВт - до 1 атм., от 15,5 до 29 кВт - до 3 атм.
- Защита от прерывания тяги, сажеобразования, задувания котла.
- Удобство обслуживания котла за счет применения легкосъемной верхней панели.

вернуться к содержанию

АППАРАТЫ ОТОПИТЕЛЬНЫЕ ГАЗОВЫЕ СЕРИИ «АСПЕКТ»/ASPECT

ЛЕМАКС



5* ЛЕТ ГАРАНТИИ

* при покупке в официальной точке продаж «Лемакс» или на сайте lemax-kotel.ru

напольный

одноконтурный

энергонезависимый

открытая камера сгорания

стальной теплообменник

природный газ

антикоррозийная защита

3 года заводская гарантия

ЗАЙДИ!

ПОСМОТРИ!

- Модельный ряд от 6 до 29 кВт.
- Рабочее давление:
  от 15,5 до 29 кВт - до 3 атм.,
  от 6 до 11,6 кВт - до 1 атм.
- Защита от прерывания тяги, сажеобразования, задувания горелок.
- Удобство обслуживания котла за счет применения легкосъемной верхней панели.

вернуться к содержанию

СТАЛЬНЫЕ ГАЗОВЫЕ КОТЛЫ СЕРИИ «КЛЕВЕР L»/CLEVER L

ЛЕМАКС



напольный

одноконтурный

энергозависимый

открытая камера сгорания

3,2 мм

стальной теплообменник

природный газ

работа с баком косвенного нагрева

2 года

заводская гарантия

ЗАЙДИ!

ПОСМОТРИ!



- Модельный ряд от 40 до 90 кВт.
- Рабочее давление до 6 атм.
- Тиристорное управление с высоким ресурсным потенциалом.
- Плавная модуляция мощности в соотношении 1:3, обеспечивающая минимальную нагрузку на компоненты системы отопления и минимизирует потребление газа.
- Эффективная работа при минимальном отношении объема воды в котле к весу и площади теплообменника
- Низкое электропотребление.
- Устойчивость к перепадам напряжения (180 - 245 В) и давления газа (6-25 Мбар).
- Возможность подключения:
  - бака косвенного нагрева;
  - датчика уличной температуры;
  - циркуляционного насоса котла и/или загрузки бака косвенного нагрева;
  - термостата для регулировки температуры внутри помещения с высокой точностью;
  - системы удаленного управления и всестороннего контроля компонентов системы отопления по протоколу Rs485.
- Удобство обслуживания котла за счет применения легкосъемной облицовки.

вернуться к содержанию

СТАЛЬНЫЕ ГАЗОВЫЕ КОТЛЫ СЕРИИ «КЛЕВЕР L»/CLEVER L

ЛЕМАКС



напольный

одноконтурный

энергозависимый

открытая камера сгорания

3,2 мм

стальной теплообменник

природный газ

работа с баком косвенного нагрева

2 года

заводская гарантия

ЗАЙДИ!

ПОСМОТРИ!





- Модельный ряд 100 кВт, 150 кВт, 180 кВт, 200 кВт.
- Рабочее давление до 6 атм.
- Плавная модуляция мощности в соотношении 1:3, обеспечивающая минимальную нагрузку на компоненты системы отопления и минимизирующая потребление газа.
- Низкое электропотребление.
- Защита от замерзания, перегрева теплообменника, обратной тяги в дымоходе, избыточного давления теплоносителя в контуре отопления.
- Эффективная работа при минимальном отношении объема воды в котле к весу и площади теплообменника. Устойчивость к перепадам напряжения (180 - 245 В) и давления газа (6-25 Мбар).
- Возможность подключения: бака косвенного нагрева (БКН), датчика уличной температуры, циркуляционного насоса котла и/или загрузки бака косвенного нагрева, термостата для регулирования температуры теплоносителя в зависимости от условий в помещении, системы удаленного управления и всестороннего контроля компонентов системы отопления по протоколу Rs485, турбонасадки «Лемакс» серии Comfort моделей Comfort 150 или Comfort 180 (для CLEVER L150 и CLEVER L180).
- Удобство обслуживания котла за счет применения легкосъемной облицовки.

вернуться к содержанию

ВОДОНАГРЕВАТЕЛИ

ЛЕМАКС



вернуться к содержанию

ВОДОНАГРЕВАТЕЛЬ LMX МОДЕЛИ «КЛАССИК»-20/24/32/CLASSIC-20/24/32



природный газ

адаптер 220 Вт/ батарейки

открытая камера сгорания

медный теплообменник

электророзжиг

1 год

заводская гарантия

ЗАЙДИ!

ПОСМОТРИ!

Газовый проточный водонагреватель LMX предназначен для нагрева воды.

- Оригинальный дизайн лицевой панели.
- Работа в автоматическом режиме.
- Медный теплообменник (бескислородная медь) обеспечивает быстрый нагрев воды и длительный срок эксплуатации.
- Коммутатор напряжения: возможность использования адаптера сети 220 В и альтернативных источников питания одновременно.
- Обеспечивает 1 точку отбора воды.
- Аппарат работает при давление воды 0,15 атм: оптимален для пользователей, живущих на верхних этажах или имеющих низкое давление воды.
- Ионный контроль пламени: при затухании горелки автоматически отключает подачу газа.
- Защита от сухого горения: при включении аппарата без потока воды устройство автоматически отключит подачу газа.

вернуться к содержанию

ГАЗОВЫЕ ВОДОНАГРЕВАТЕЛИ LMX МОДЕЛИ 20М



природный газ

батарейки

открытая камера сгорания

медный теплообменник

электророзжиг

1 год
заводская гарантия

ЗАЙДИ!

ПОСМОТРИ!

Газовый проточный водонагреватель LMX предназначен для нагрева воды.

- Оригинальный дизайн лицевой панели и компактные размеры.
- Аппарат работает при давление воды в системе 0,25 атм: оптимален для пользователей, живущих на верхних этажах или имеющих низкое давление воды.
- Автоматическое воспламенение горелки потоком воды при отсутствии работающего запальника, позволяет исключить перерасход газа.
- Ионный контроль пламени: при затухании горелки автоматически отключает подачу газа.
- Защита от сухого горения: при включении аппарата без потока воды устройство автоматически отключит подачу газа.

вернуться к содержанию

ВОДОНАГРЕВАТЕЛЬ LMX МОДЕЛЕЙ «БАЛАНС»-24/BALANCE-24 И «ТУРБО»-24/TURBO-24

ЛЕМАКС



природный газ

220 Вт

открытая камера сгорания / закрытая камера сгорания

медный теплообменник

электророзжиг

1 год
заводская гарантия

ЗАЙДИ!

ПОСМОТРИ!

Газовый проточный водонагреватель LMX предназначен для нагрева воды.

Водонагреватель модели Turbo-24 имеет открытую камеру сгорания, а водонагреватель модели Balance-24 имеет закрытую камеру сгорания.

- Системы притока воздуха и дымоудаления позволяют установить аппарат в независимости от местонахождения вентканала или дымохода (при согласовании с газовым хозяйством по месту установки оборудования).
- Современный эргономичный дизайн с интеллектуальным сенсорным дисплеем управления, при помощи которого можно поддерживать и следить за температурой нагрева воды.
- Микропроцессорная система управления обеспечивает постоянную температуру воды на выходе за счет использования режима модуляции.
- Обеспечивает 2-3 точки отбора воды.
- Ионный контроль пламени: при затухании горелки автоматически отключает подачу газа.
- Защита от сухого горения: при включении аппарата без потока воды устройство автоматически отключит подачу газа.

вернуться к содержанию

СОПУТСТВУЮЩИЕ ТОВАРЫ



вернуться к содержанию

ТУРБОНАСАДКИ «ЛЕМАКС» СЕРИЙ «КОМФОРТ»/COMFORT И «КОМФОРТ SE»/COMFORT SE

Турбонасадка «Лемакс» – устройство, обеспечивающее принудительный отвод продуктов сгорания. Установка турбонасадки позволит исключить организацию стационарного дымохода и может стать идеальным решением в условиях, когда монтаж дымохода затруднен или невозможен.

Работает совместно с одноконтурными и двухконтурными котлами «Лемакс», оснащенными автоматикой безопасности 820 NOVA, до 60 кВт - серия «Комфорт SE»/Comfort SE, или котлами, имеющими автоматику безопасности 845 SIGMA, до 50 кВт - серия «Комфорт»/Comfort.



СЕРИЯ «КОМФОРТ SE»/COMFORT SE

для энергонезависимых котлов



СЕРИЯ «КОМФОРТ»/COMFORT

для энергозависимых котлов

S M L XL XXL

ЗАЙДИ!

ПОСМОТРИ!

вернуться к содержанию

ТУРБОНАСАДКИ «ЛЕМАКС» СЕРИИ «КОМФОРТ»/COMFORT МОДЕЛЕЙ «КОМФОРТ» 150,180/COMFORT 150,180

ЛЕМАКС

Турбонасадки «Лемакс» – это устройства, обеспечивающие принудительный отвод продуктов сгорания. Установка турбонасадки позволяет исключить организацию стационарного дымохода и может стать идеальным решением в условиях, когда монтаж дымохода затруднен или невозможен.

ЗАЙДИ!

ПОСМОТРИ!

Турбонасадки «Лемакс» серии «Комфорт»/Comfort моделей «Комфорт»150/Comfort 150 и «Комфорт» 180/Comfort 180 работают совместно с напольными котлами «КЛЕВЕР L150»/CLEVER L150 и «КЛЕВЕР L180»/CLEVER L180 соответственно. Устройства поддерживают двухступенчатый режим работы газогорелочного устройства и управляются электроникой отопительного оборудования. Турбонасадки «Комфорт» 150/Comfort 150, «Комфорт» 180/Comfort 180 наилучшим образом раскрывают возможности котлов серии «КЛЕВЕР L»/CLEVER L с многоклапанной модульной горелкой.





вернуться к содержанию

УСТРОЙСТВО УПРАВЛЕНИЯ БАКОМ КОСВЕННОГО НАГРЕВА «ЛЕМАКС»



- Устройство предназначено для управления системой отопления и баком косвенного нагрева, состоящей из котла, двух циркуляционных насосов и бака косвенного нагрева (БКН).
- Возможность подключения к котлам и аппаратам отопительным газовым с автоматикой безопасности 820 NOVA.

ЗАЙДИ!

ПОСМОТРИ!

- Количество подключаемых котлов - 1.
- Количество подключаемых насосов - 2.
- Максимальный коммутируемый ток реле котла - 3А.
- Максимальный ток выходов насосов - 3А.

- Контроллер обеспечивает поддержание заданной пользователем температуры теплоносителя и БКН по данным термодатчиков, управление питанием насосов циркуляции отопления, БКН (ГВС – горячее водоснабжение), а также возможность раздельно устанавливать значения температуры для контуров отопления и БКН.
- Контроллер показывает индикацию режимов работы изделия посредством светодиодных индикаторов, индикацию значений текущей температуры каждого контура и заданных параметров посредством цифрового дисплея.
- Сохранение текущих настроек пользователя.
- Обеспечивает индикацию аварийного режима работы каждого контура при потере связи с датчиком температуры.
- Защита от замерзания и перегрева контура отопления или горячего водоснабжения (ГВС).
- Автоматический режим защиты от закисания насосов.
- Возможность переключения между режимами «ЛЕТО-ЗИМА».
- Функция выбега насоса (работа насоса при отключенном котле для защиты от холодной «обратки»).

вернуться к содержанию

УСТРОЙСТВО УПРАВЛЕНИЯ И КОНТРОЛЯ «КОТЕЛ.ОК»



Модуль «Котел.ОК 4.0»/«Котел.ОК 4.0 Премиум» работает с котлами «Лемакс», оснащенными платой управления с протоколом ModBus по GSM и/или Wi-Fi, что позволяет удаленно управлять котлом и системой отопления через мобильное приложение.

Основные характеристики и возможности:

Управление через приложение:

- Благодаря поддержке Wi-Fi, вы можете управлять температурой в вашем доме с помощью удобного мобильного приложения.

Широкий функционал:

- Контроль температуры и возможность управления нагревательными приборами. Вы сможете устанавливать расписание включения и отключения, а также получать уведомления о текущем состоянии вашего оборудования.
- **Безопасность:**
  Модуль «Котел.О.К 4.0» разработан с учетом современных стандартов безопасности, что гарантирует защиту ваших данных и стабильность работы устройства.

Энергоэффективность:

- Оптимизация расходов на отопление, получая возможность точно регулировать температуру в помещениях.
- СМС-управление для кнопочных телефонов.
- Push-уведомления для смартфонов в приложении.

Комплект поставки:

- GSM Wi-Fi модуль «Котел.ОК 4.0»
- Беспроводной датчик температуры ИПРо/Датчик температуры проводной (установлен)
- Датчик температуры проводной (установлен)
- Блок питания 12В
- Комплект для монтажа
- Руководство по быстрой настройке

вернуться к содержанию

ПРОДУКЦИЯ ЗАВОДА ПО ПРОИЗВОДСТВУ СТАЛЬНЫХ ПАНЕЛЬНЫХ РАДИАТОРОВ

ЛЕМАКС



Стальные панельные радиаторы
LEMAX Premium



Гигиенические радиаторы
Hygiene

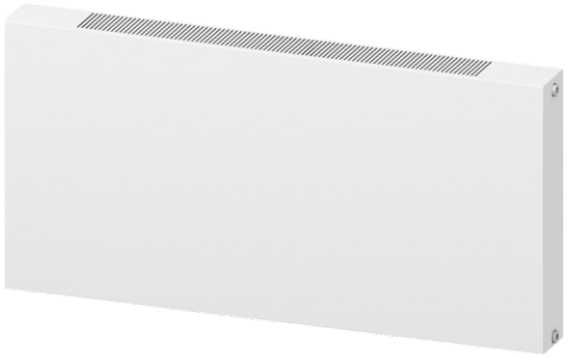

Декоративные радиаторы
Modern

СТАЛЬНЫЕ ПАНЕЛЬНЫЕ РАДИАТОРЫ LEMAX Premium

Северсталь CORREX

ЛЕМАКС

Прокат с повышенной стойкостью к язвенной коррозии

Сталь Correx выпускается для изготовления стальных панельных радиаторов LEMAX Premium.

Преимущества

- **Уникальность** данной технологии заключается в производстве холоднокатаного стального проката с пониженным содержанием углерода, марганца и кремния, состоящего из преимущественно однородной ферритной структуры и не содержащего коррозионно-активные неметаллические включения (далее КАНВ).

  Наличие КАНВ в металле влечет разрушение металла локальным язвенным способом. Применение стали Correx позволяет **увеличить гарантийный срок** стальных панельных радиаторов **до 15 лет**.

- **Долговечность и безаварийность** – повышение устойчивости готовых изделий к язвенной коррозии **в 1,5 раза** по сравнению с рядовыми марками стали, отсутствие коррозионно-активных неметаллических включений.

- **Экономичность** – повышение коррозионных свойств без значительного изменения стоимости.

вернуться к содержанию

СТАЛЬНЫЕ ПАНЕЛЬНЫЕ РАДИАТОРЫ LEMAX Premium

ЛЕМАКС



АППРО®
АССОЦИАЦИЯ ПРОИЗВОДИТЕЛЕЙ РАДИАТОРОВ ОТОПЛЕНИЯ

(С) - БОКОВОЕ ПОДКЛЮЧЕНИЕ
(VC) - НИЖНЕЕ ПОДКЛЮЧЕНИЕ

высота: 200, 300, 400, 500, 600 мм.
длина: от 400мм до 3000мм с шагом 100мм.

ТИП 10 – 1 панель
ТИП 11 – 1 панель + 1 конвектор
ТИП 20 – 2 панели
ТИП 21 – 2 панели + 1 конвектор
ТИП 22 – 2 панели + 2 конвектора
ТИП 30 – 3 панели
ТИП 33 – 3 панели + 3 конвектора



вернуться к содержанию

ГИГИЕНИЧЕСКИЕ РАДИАТОРЫ HYGIENE



(С Н) - БОКОВОЕ ПОДКЛЮЧЕНИЕ
(VC Н) - НИЖНЕЕ ПОДКЛЮЧЕНИЕ

высота: 300, 400, 500, 600 мм.
длина: от 400 до 3000 мм с шагом 100мм.

ТИП 10 Н – 1 панель
ТИП 20 Н – 2 панели
ТИП 30 Н – 3 панели



ОСНОВНЫЕ ОСОБЕННОСТИ ГИГИЕНИЧЕСКИХ РАДИАТОРОВ:

- отсутствие конвективных панелей и защитных крышек
- лаконичный внешний вид
- малый вес
- легкая очистка
- нижнее подключение
- возможность регулирования температуры

вернуться к содержанию

ДЕКОРАТИВНЫЕ РАДИАТОРЫ MODERN



ВЫБЕРИ ЦВЕТ!



Декоративные радиаторы
могут быть выполнены в любом
цветовом решении из палитры RAL

(С) - БОКОВОЕ ПОДКЛЮЧЕНИЕ
(VC) - НИЖНЕЕ ПОДКЛЮЧЕНИЕ

Горизонтальное исполнение:

ТИП 20 – 2 панели
ТИП 21 – 2 панели + 1 конвектор
ТИП 22 – 2 панели + 2 конвектора
ТИП 30 – 3 панели
ТИП 33 – 3 панели + 3 конвектора

высота: 200, 300, 400, 500, 600 мм
длина: от 400 до 3000мм
с шагом 100мм

Вертикальное исполнение:

ТИП 20 - 2 панели

высота: от 400 до 2000 мм
длина: 200, 300, 400, 500 мм

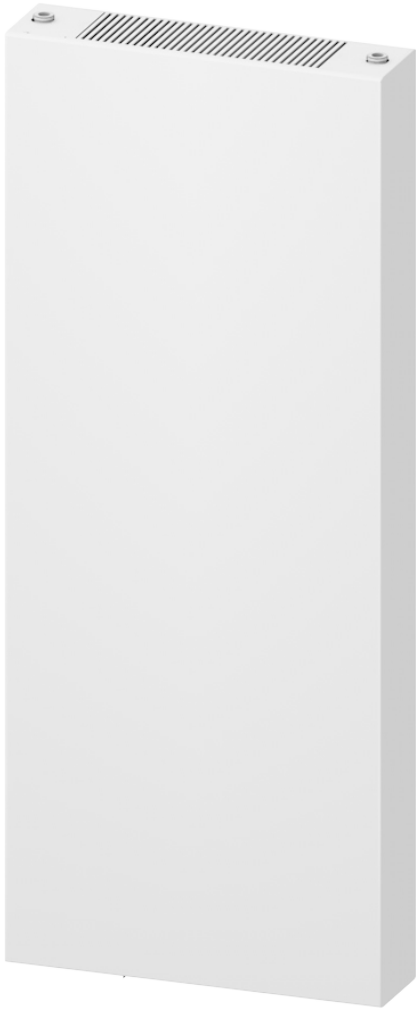

вернуться к содержанию

ПРОГРАММЫ ЛОЯЛЬНОСТИ



вернуться к содержанию

ПРОГРАММЫ ЛОЯЛЬНОСТИ

ЛЕМАКС

ОФИЦИАЛЬНАЯ ТОЧКА ПРОДАЖ

КАК СТАТЬ ОФИЦИАЛЬНОЙ ТОЧКОЙ ПРОДАЖ?

Официальная точка продаж «Лемакс» представляет собой магазин, который полностью соответствует концепции политики продаж компании «Лемакс».

ЧЕГО МЫ ХОТИМ ОТ ВАС?

1. Соблюдение региональной ценовой политики.
2. Представление необходимого ассортимента продукции «Лемакс» (напольные котлы, настенные котлы, водонагреватели, электрокотлы).
3. Ваш магазин - образцовый магазин! (чистота в торговом зале, аккуратная расстановка всей продукции «Лемакс» на одном стенде, выкладка товара без упаковки).
4. Наличие рекламной продукции.
5. Взаимовыгодное сотрудничество с официальным сервисным центром региона.
6. Соблюдение рекомендаций по представлению продукции в торговом зале.

ПРИСОЕДИНЯЙСЯ!

ЧТО ВЫ ПОЛУЧАЕТЕ ОТ НАС?

1. Предоставление сертификата «Официальная точка продаж «Лемакс».
2. Размещение контактов на сайте в разделе «Где купить» с уникальной отметкой «Официальная точка продаж «Лемакс».
3. Предоставление рекламной продукции (баннера, каталоги и пр.).
4. Предоставление покупателям купона на увеличенную гарантию.

Официальная точка продаж имеет **преимущество** выдавать покупателям промокоды на увеличенный срок гарантии продукции «Лемакс».

Акция «Увеличенный срок гарантии на котлы «Лемакс» распространяется на все газовые настенные и напольные котлы и составляет **5 лет***, а также на электрокотлы - **3 года.**

* в акции НЕ участвуют котлы серии «КЛЕВЕР L»/CLEVER L.

Увеличенный срок гарантии не распространяется на составляющие части устройства (термопара, милливольтовый генератор, пьезовоспламенитель, термостат капиллярный), подверженные естественному износу в процессе его нормальной эксплуатации.

Увеличенный срок гарантии на водонагреватели и сопутствующие товары не распространяется.

ПРОГРАММЫ ЛОЯЛЬНОСТИ

ЛЕМАКС

КЛУБ МОНТАЖНИКОВ «ЛЕМАКС»

Клуб монтажников «Лемакс» - это бонусная программа для сервисных инженеров, занимающихся установкой отопительного оборудования «Лемакс»

Территория проведения: Российская Федерация

КАК СТАТЬ ЧЛЕНОМ КЛУБА?

1. Зарегистрироваться на сайте lemax-kotel.ru, выбрав категорию «Сервисный инженер»
2. Установить котел «Лемакс»
3. Заполнить талон на установку в паспорте котла
4. В личном кабинете внести данные об установке
5. Получить бонус

В качестве вознаграждения участник получает **электронный сертификат OZON**. Номинал электронного сертификата равен количеству леммов на счете.

1 лемм = 1 рубль

БОНУСЫ

Бонусы начисляются в зависимости от серии и мощности котла:

- Напольные котлы от 6 до 16 кВт - 1000 руб.
- Напольные котлы от 20 до 60 кВт - 1500 руб.
- Напольные котлы от 70 до 100 кВт - 2000 руб.
- Настенные котлы - 2000 руб.
- Водонагреватели - 500 руб.
- Электрические котлы - 500 руб.

ПРЕИМУЩЕСТВА ДЛЯ ВАС:

1. После установки 50 котлов участник получает «золотой» статус
2. Заказ продукции и запасных частей к котлам «Лемакс» по оптовым ценам
3. Бесплатное участие в обучающих семинарах

ПРИСОЕДИНЯЙСЯ И ПОЛУЧАЙ ПРИЗЫ!

ПРОГРАММЫ ЛОЯЛЬНОСТИ

ЛЕМАКС

АКЦИЯ ДЛЯ ПРОДАВЦОВ «ПРОФЕССИОНАЛ»

Акция «ПРОФЕССИОНАЛ» - это программа только для розничных продавцов, которые активно продают продукцию «Лемакс»

Территория проведения: Российская Федерация

ЧТО НЕОБХОДИМО ДЛЯ УЧАСТИЯ?

1. Зарегистрироваться на сайте lemax-kotel.ru, выбрав категорию «Продавец»
2. Продать котел «Лемакс»
3. Заполнить гарантийный талон в паспорте котла
4. В личном кабинете внести данные о проданном котле
5. Получить бонус

БОНУСЫ

ВНИМАНИЕ! В акции участвуют котлы, проданные не ранее 01.01.2025 года

настенный котел = 1000 леммов

напольный котел = 500 леммов

В качестве вознаграждения участник получает **электронный сертификат OZON**. Номинал электронного сертификата равен количеству леммов на счете.



1 лемм = 1 рубль

ПРИСОЕДИНЯЙСЯ И ПОЛУЧАЙ ПРИЗЫ!

ПРОГРАММЫ ЛОЯЛЬНОСТИ

ЛЕМАКС

АКЦИЯ «ПЕРВЫЙ ПУСК»

Данная акция - маркетинговое мероприятие, главной целью которого является создание благоприятных условий работы с продукцией «Лемакс».

Территория проведения: Российская Федерация.

Главное условие: акция проводится для специалистов, имеющих допуск на проведение перечня газоопасных работ, которые производят пуско-наладочные работы продукции «Лемакс» в регионах.

КАК СТАТЬ ЧЛЕНОМ КЛУБА?

1. Зарегистрироваться на сайте lemax-kotel.ru, выбрав категорию «Газовик»
2. Произвести пуско-наладочные работы котла «Лемакс»
3. Заполнить контрольный талон в паспорте котла, договор/акт или заказ/наряд
4. В личном кабинете внести данные о котле
5. Получить бонус

БОНУСЫ

За осуществление пуско-наладочных работ каждого газового котла «Лемакс» участник получает леммы и накапливает их на своем счете в личном кабинете.

1 котел = 500 леммов

В качестве вознаграждения участник получает **электронный сертификат OZON**. Номинал электронного сертификата равен количеству леммов на счете.

1 лемм = 1 рубль



ПРИСОЕДИНЯЙСЯ И ПОЛУЧАЙ ПРИЗЫ!

ГДЕ НАС НАЙТИ?

ЛЕМАКС

НРАВИТСЯ?

ПОДЕЛИСЬ!