НМК

ОСНОВАНА В 1997 ГОДУ

НОВОСИБИРСКАЯ
МЕТАЛЛООБРАБАТЫВАЮЩАЯ
КОМПАНИЯ

ПЕЧИ

Сибирь



ТЕХНОЛОГИИ СИБИРСКОГО ТЕПЛА

О ЗАВОДЕ:

- Предприятие полного производственного цикла.
- Год основания - 1997г.
- Старт производства котлов и печей - 2011 г.
- Численность персонала - более 500 человек.
- Размер производственных площадей - 12 000 м².
- Производственная линейка - более 70 наименований готовой продукции.
- Дистрибьюторская сеть - 20 дистрибьюторов по России и СНГ.
- Регионы присутствия: 70 субъектов РФ, Казахстан, Беларусь, Кыргызстан, Таджикистан, Узбекистан и Монголия.
- Среднегодовое количество выпущенных изделий - 120 000 шт.
- Входит в ТОП-5 крупнейших производителей котлов и печей в РФ.
- Крупнейший потребитель листового металлопроката в НСО.
- Расположение - НСО, р.п. Коченево, ул. Южная, 23.
- Собственное чугунное литейное производство.



НАШИ ПРЕИМУЩЕСТВА:



ПОЛНЫЙ ЦИКЛ ПРОИЗВОДСТВА



ОПТИМАЛЬНЫЙ ВЫБОР



ДОСТУПНАЯ ЛОГИСТИКА



ИННОВАЦИИ

Завод «НМК», основанный в 1997 году, - на данный момент динамично развивающееся предприятие полного производственного цикла с отлаженными процессами, использующее в своем арсенале современные технологии.
Мы разрабатываем и выпускаем широкую линейку отопительного оборудования, банных печей, каминов, товаров для отдыха, а также изготавливаем изделия чугунного литья на заказ.
На протяжении долгих лет изделия, разработанные нашими инженерами-технологами, согревают множество домов и востребованы огромным количеством потребителей.

ПРОДУКТОВАЯ ЛИНЕЙКА

КОТЛЫ

ПЕЧИ



ТОВАРЫ ДЛЯ ОТДЫХА

КОМПЛЕКТУЮЩИЕ

ПЕЧИ

БАННЫЕ ПЕЧИ



чугунные

стальные

ПЕЧИ-КАМИНЫ

стальные



чугунные

ВОЗДУХОГРЕЙНЫЕ ПЕЧИ

Сибирь БВ



Сибирячка

БАННЫЕ ПЕЧИ СТАЛЬНЫЕ

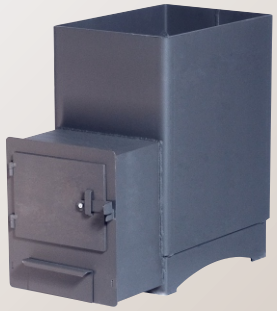

Копеечка



Сибирь



Камчатка



Дубрава

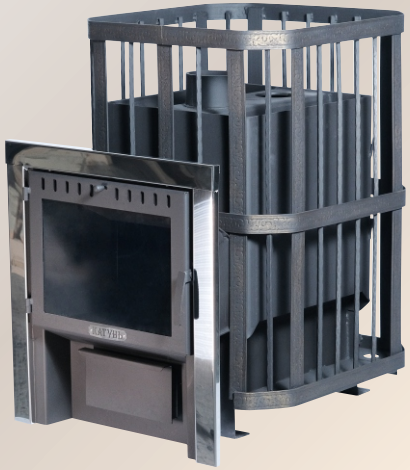

Катунь



Кубань

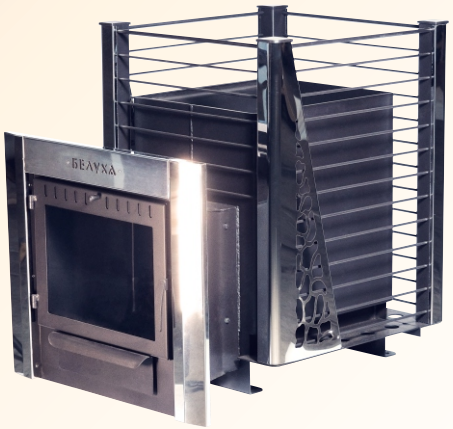

Белуха



Сибирь с закрытой каменкой

Копеечка

- ✔ вес печи без бака 60 кг;
- ✔ объем помещения от 6 до 15 м^3;
- ✔ глубина топочной камеры: 400 мм;
- ✔ емкая каменка - вмещает до 60 кг камней;
- ✔ время нагрева 30 минут;
- ✔ окрашена двумя слоями жаростойкой эмали;

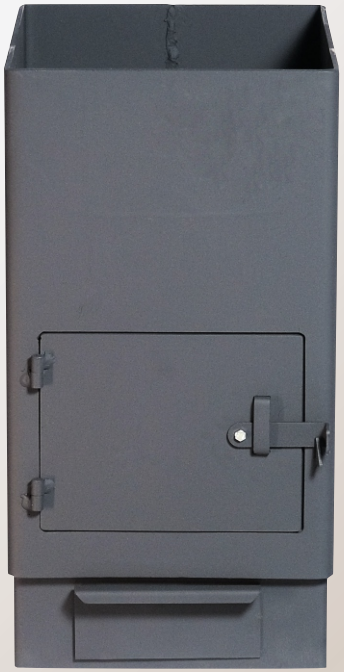

без ВТК

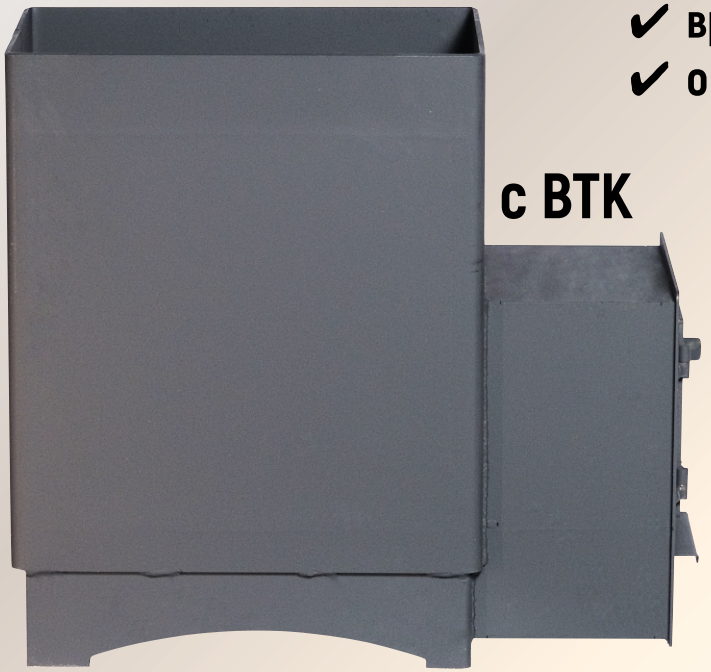

с ВТК

с ВТК (сетка-высечка)



- ✔ чугунная колосниковая решетка;
- ✔ «первая цена» в 6 мм стальных печах;
- ✔ возможность установки бака 31 литр, толщиной 3 мм (справа или слева).



навесной бак

Копеечка

схема устройства печи в разрезе

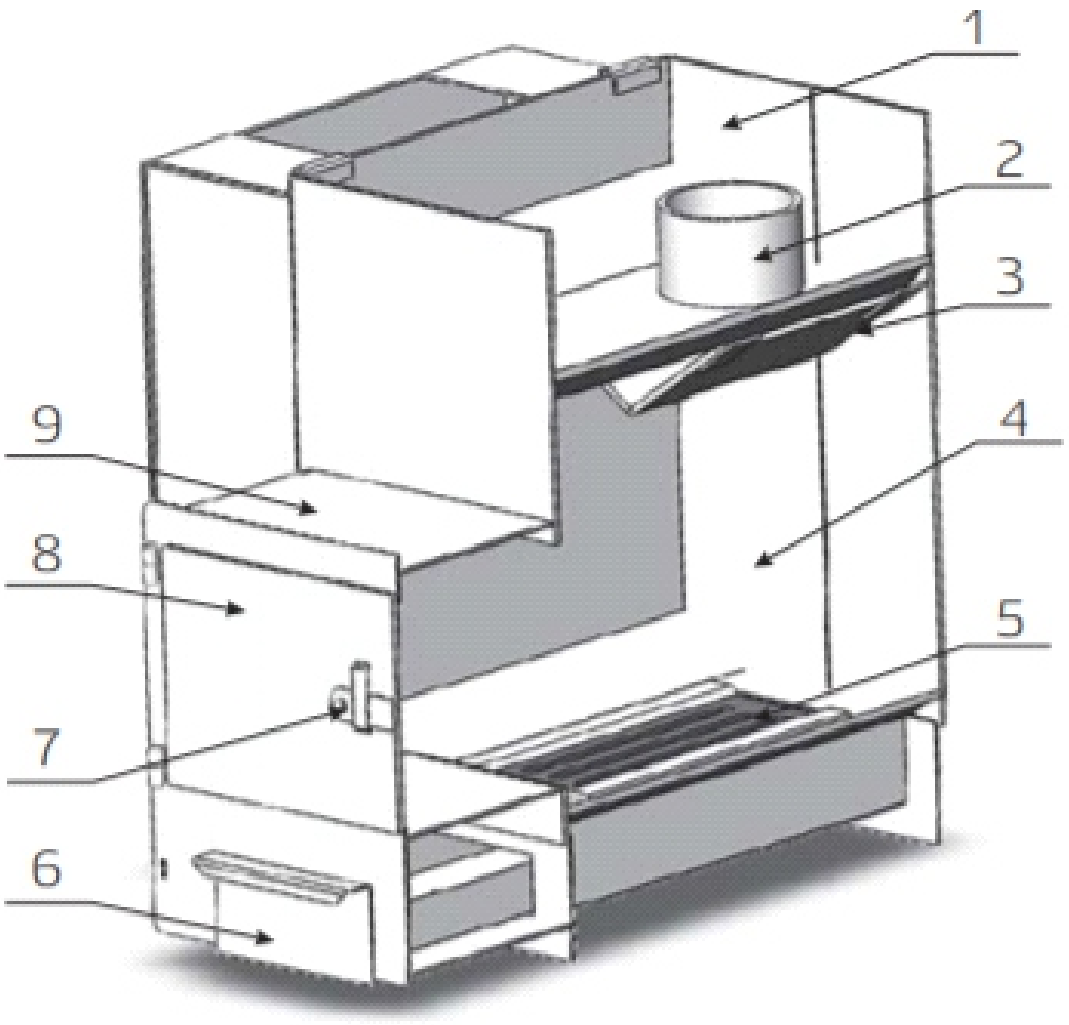

1 - каменка;
2 - труба дымохода;
3 - отбойник пламени;
4 - топочная камера;
5 - чугунный колосник;
6 - зольный ящик;
7 - ручка топочной дверцы;
8 - топочная дверца;
9 - выносной топочный канал.

Сибирь

- ✔ опция установки бокового теплообменника;
- ✔ масса камней до 60 кг;
- ✔ масса печи 110/130 кг;
- ✔ система вторичного дожига (без бака).

- ✔ толщина стали - 6 мм;
- ✔ усиленная задняя стенка - 12 мм;
- ✔ объем помещения от 10 до 20 м^3;
- ✔ глубина топочной камеры: 400 мм;
- ✔ универсальный монтаж топочной дверцы (слева или справа);

под навесной бак



со встроенным баком (50 л)



Сибирь

схема устройства печи в разрезе

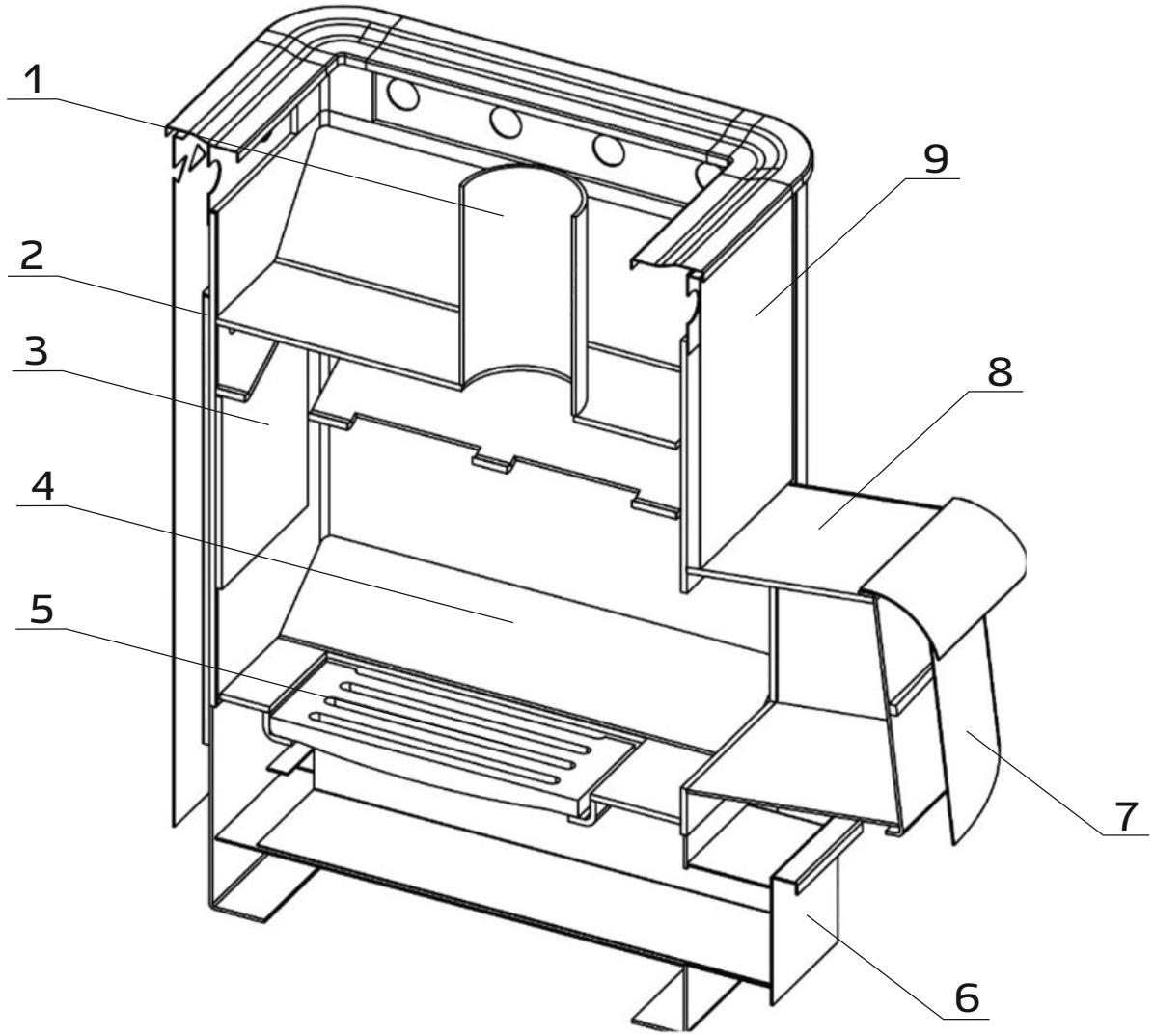

1 - выход дымохода;
2 - вторичный дожиг;
3 - усиленная задняя стенка;
4 - топочная камера;
5 - чугунный колосник;
6 - зольный ящик;
7 - топочная дверца;
8 - выносной топочный канал;
9 - конвекционный кожух.

Сибирь

с закрытой каменкой

- ✔ толщина стали - 6 мм;
- ✔ усиленная задняя стенка - 12 мм;
- ✔ объем помещения от 10 до 20 м^3;
- ✔ глубина топочной камеры: 450 мм;
- ✔ опция установки бокового теплообменника;
- ✔ масса камней: каменка - 60 кг, сетка - 120 кг;
- ✔ масса печи - 122 кг;
- ✔ система вторичного дожига.



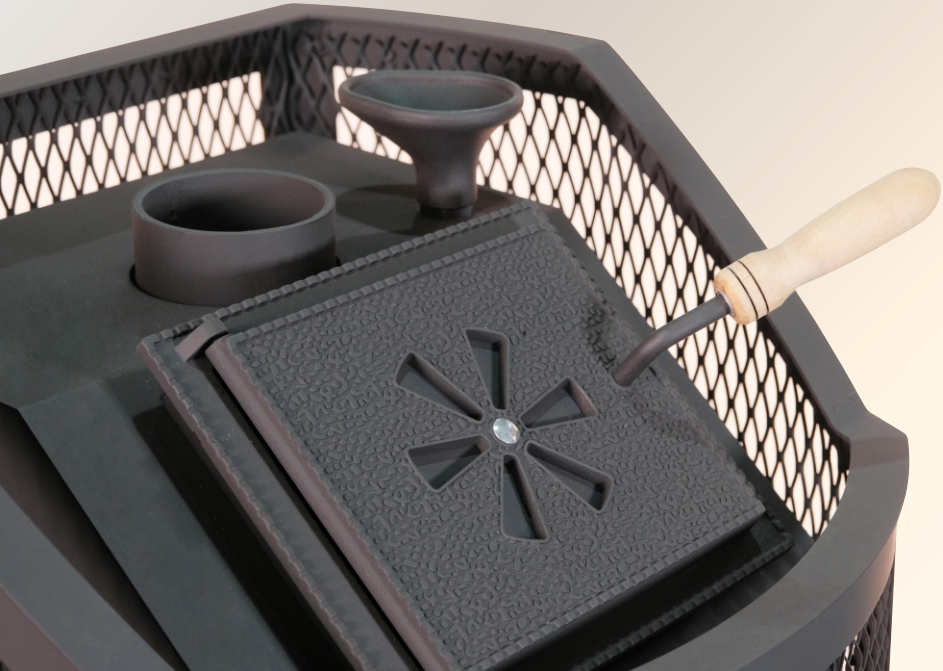

Сибирь
с закрытой каменкой

схема устройства печи в разрезе

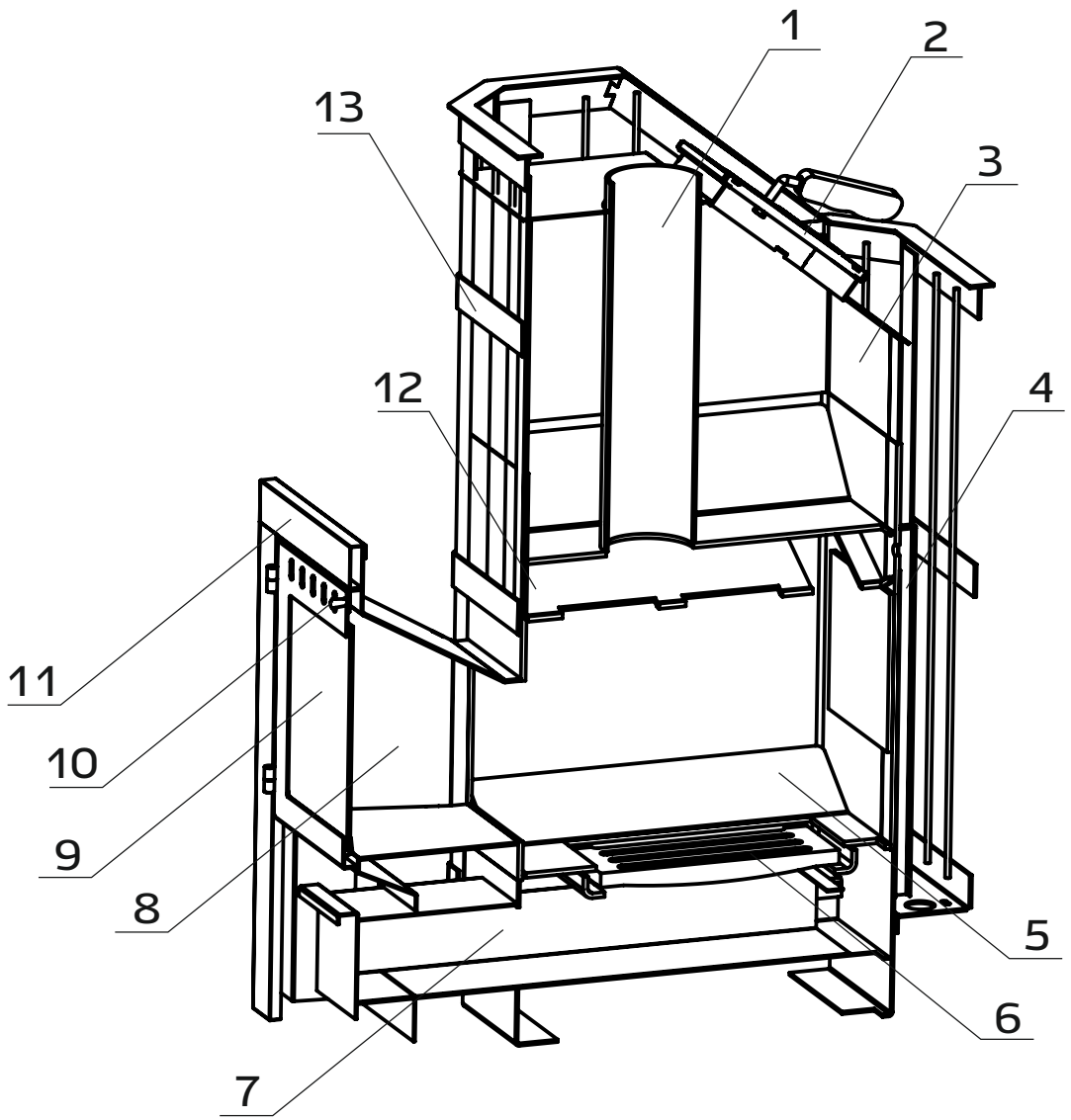

1 - выход дымохода;
2 - дверца каменки;
3 - закрытая каменка;
4 - система «вторичный дожиг»;
5 - топочная камера;
6 - колосник;
7 - зольный ящик;
8 - топочный канал;
9 - панорамная топочная дверца;
10 - заслонка панорамной дверцы;
11 - декоративная рамка;
12 - отбойник пламени;
13 - декоративная решетка.

Кубань



- ✔ объем помещения от 10 до 20 м^3;
- ✔ масса камней до 60 кг;
- ✔ масса печи 120 кг.

- ✔ толщина стали - 6 мм;
- ✔ усиленная задняя стенка - 12 мм;
- ✔ глубина топочной камеры: 400 мм;
- ✔ опция установки бокового теплообменника;
- ✔ система «вторичного дожига»;
- ✔ возможность установки газовой горелки.

- ✔ объем помещения от 12 до 24 м^3;
- ✔ масса камней до 200 кг;
- ✔ масса печи 160 кг.



Катунь

Кубань

схема устройства печи в разрезе

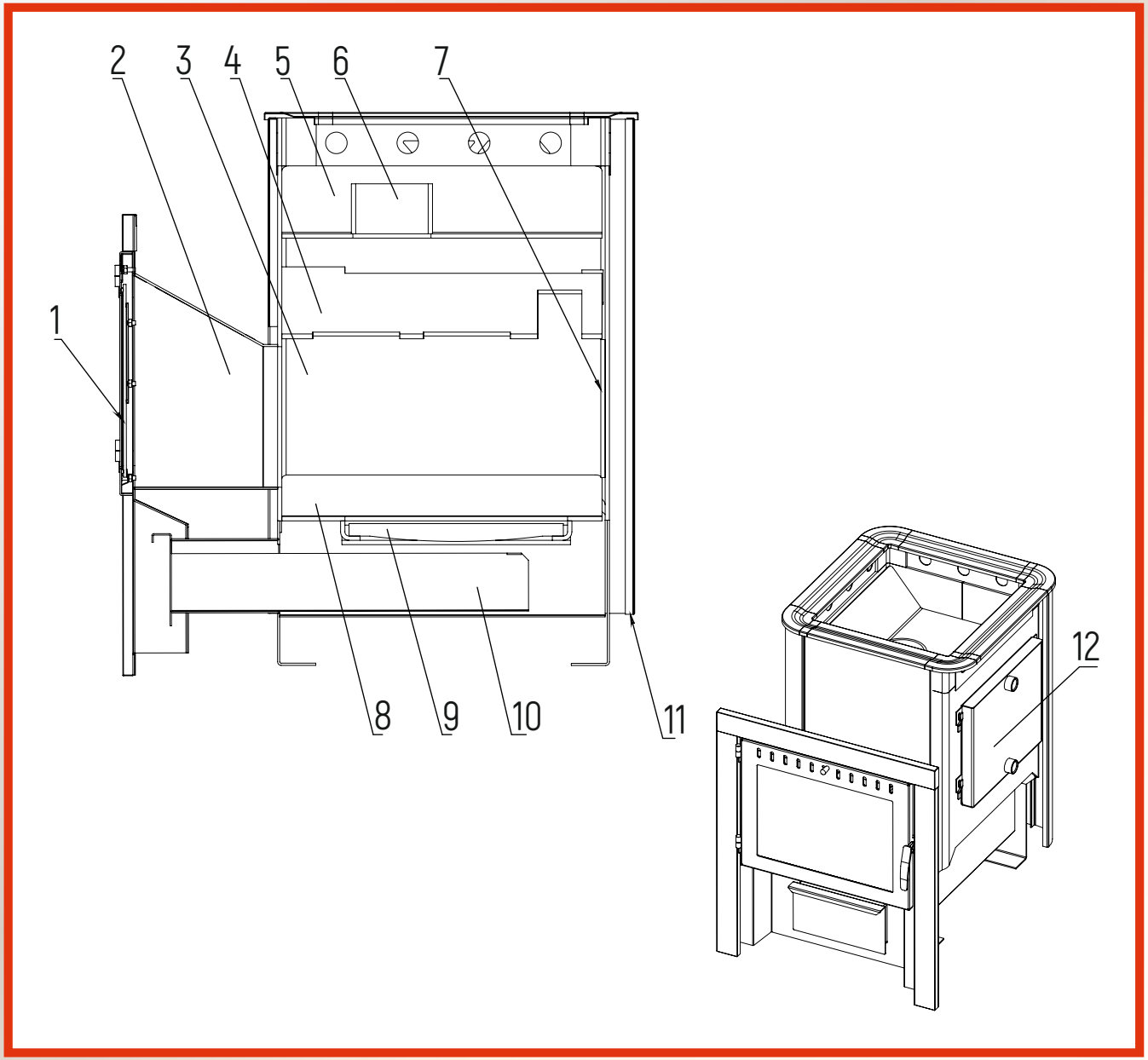

1 - дверца;
2 - топочный канал;
3 - топочная камера;
4 - верхний отбойник пламени;
5 - верхняя часть топочной камеры;
6 - дымоход;
7 - отбойник задней стенки;
8 - дно печи;
9 - колосник;
10 - зольный ящик;
11 - декоративная облицовка;
12 - теплообменник.

Катунь

схема устройства печи в разрезе

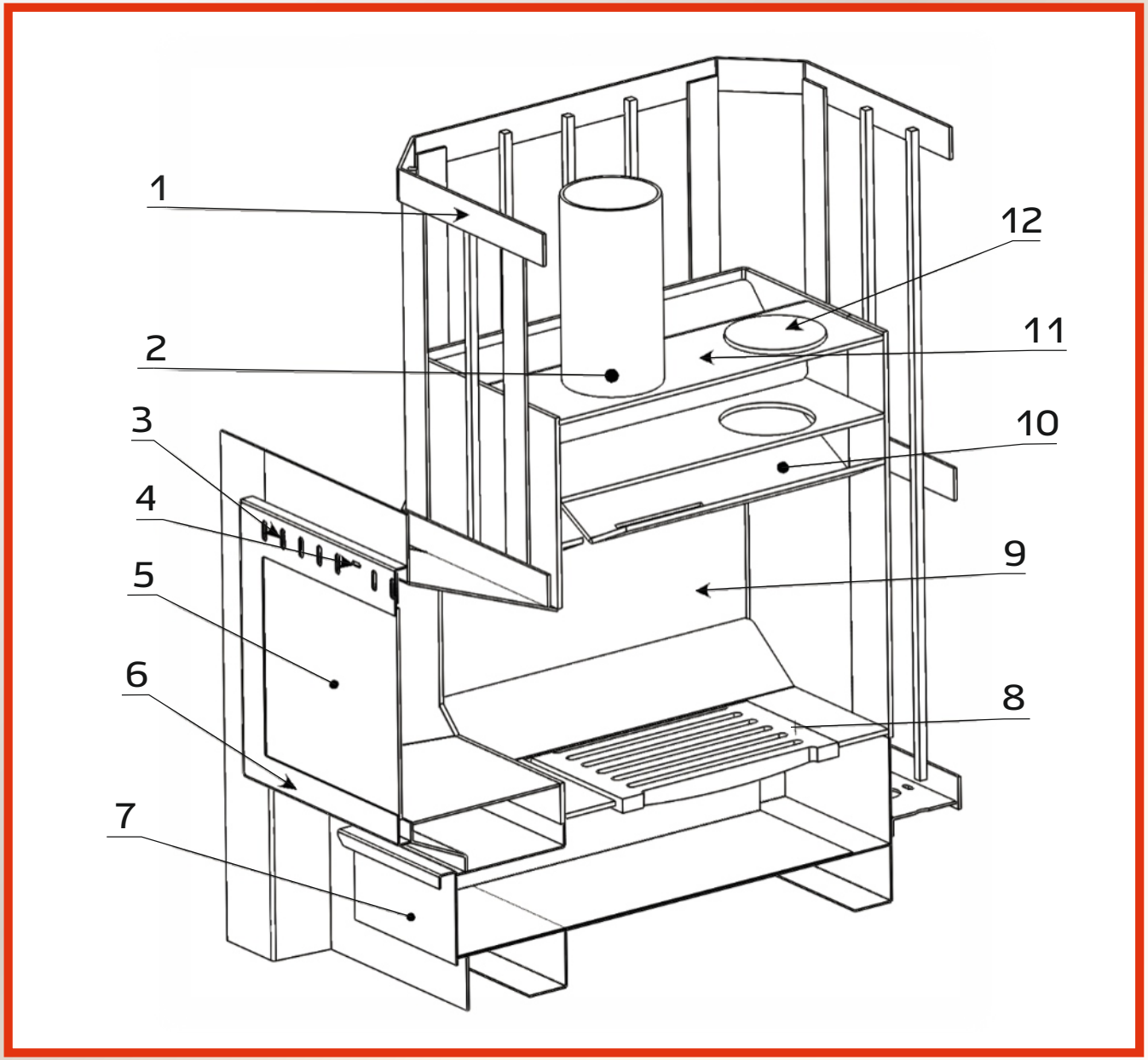

1 - декоративная решетка;
2 - труба дымохода;
3 - воздухозаборная решетка;
4 - регулировка подачи воздуха;
5 - термостойкое стекло;
6 - топочная дверца;
7 - зольный ящик;
8 - чугунный колосник;
9 - топочная камера;
10 - отбойник пламени;
11 - верхний дымовой канал;
12 - крышка чистки дымохода.

Белуха

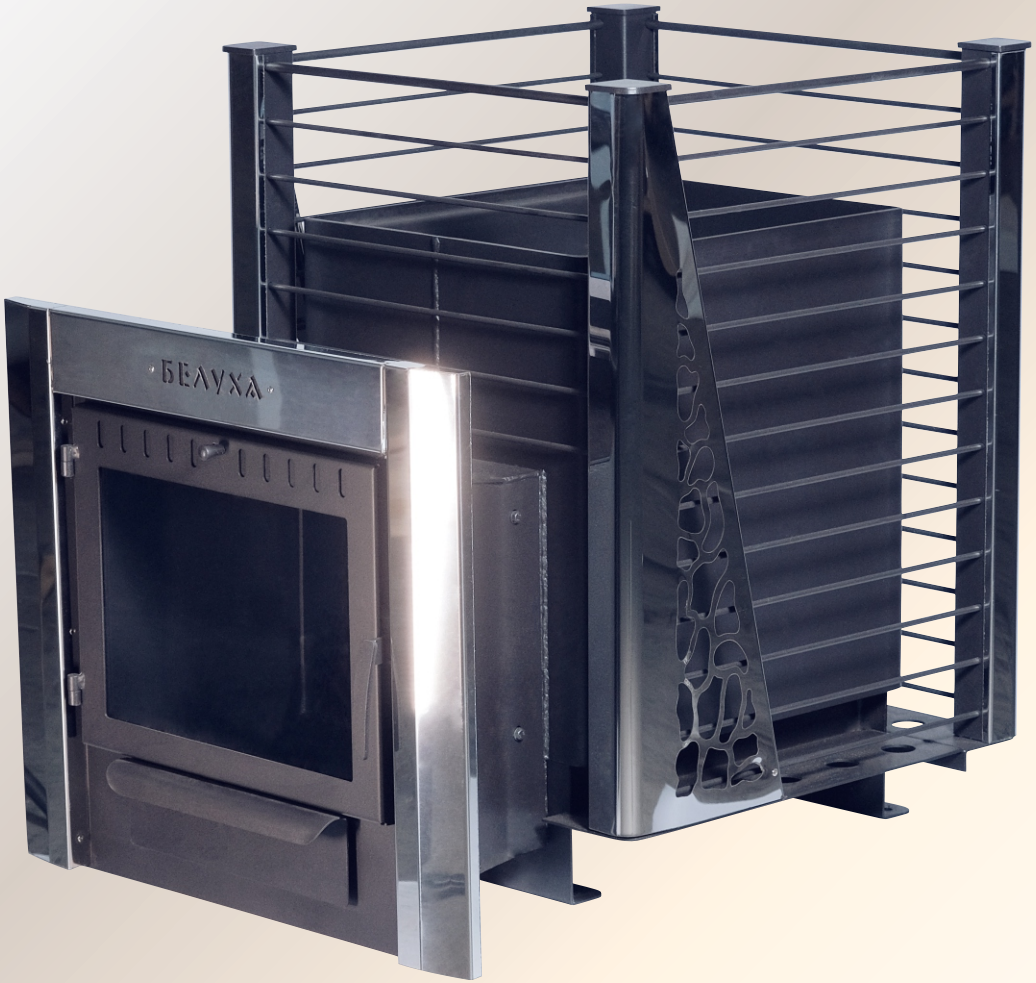

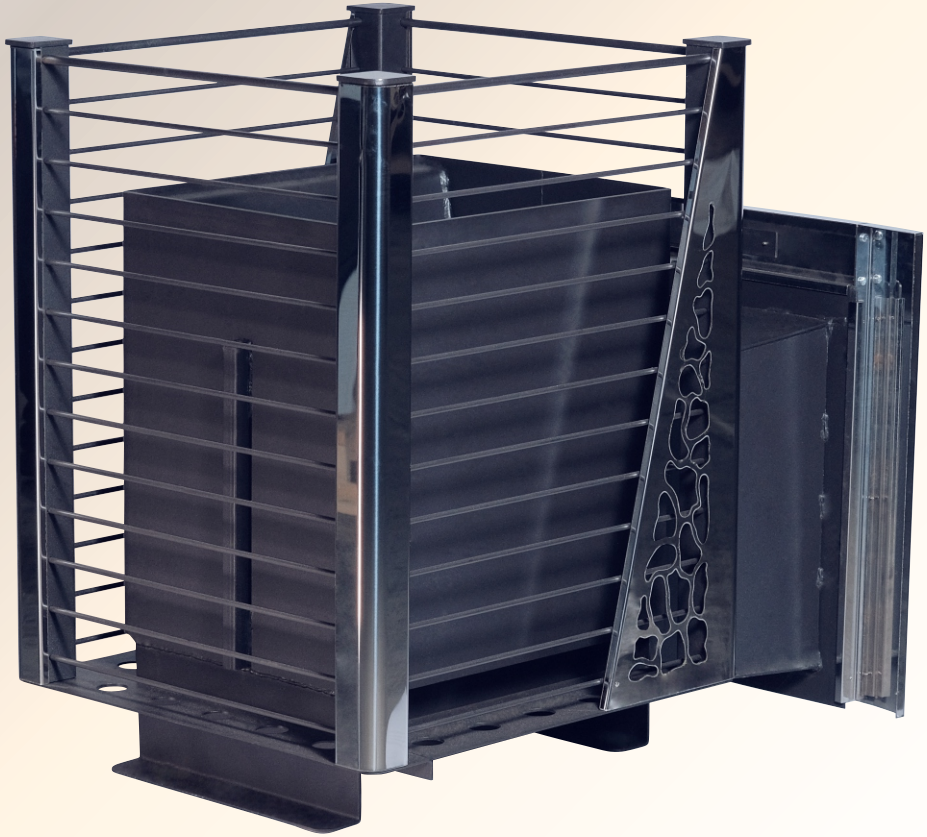

- ✔ толщина стали - 6 мм;
- ✔ усиленная задняя стенка - 12 мм;
- ✔ объем помещения от 12 до 24 м^3;
- ✔ глубина топочной камеры: 450 мм;
- ✔ масса камней - 160 - 200 кг;
- ✔ масса печи - 116 кг;
- ✔ система вторичного дожига.

Белуха

схема устройства печи в разрезе

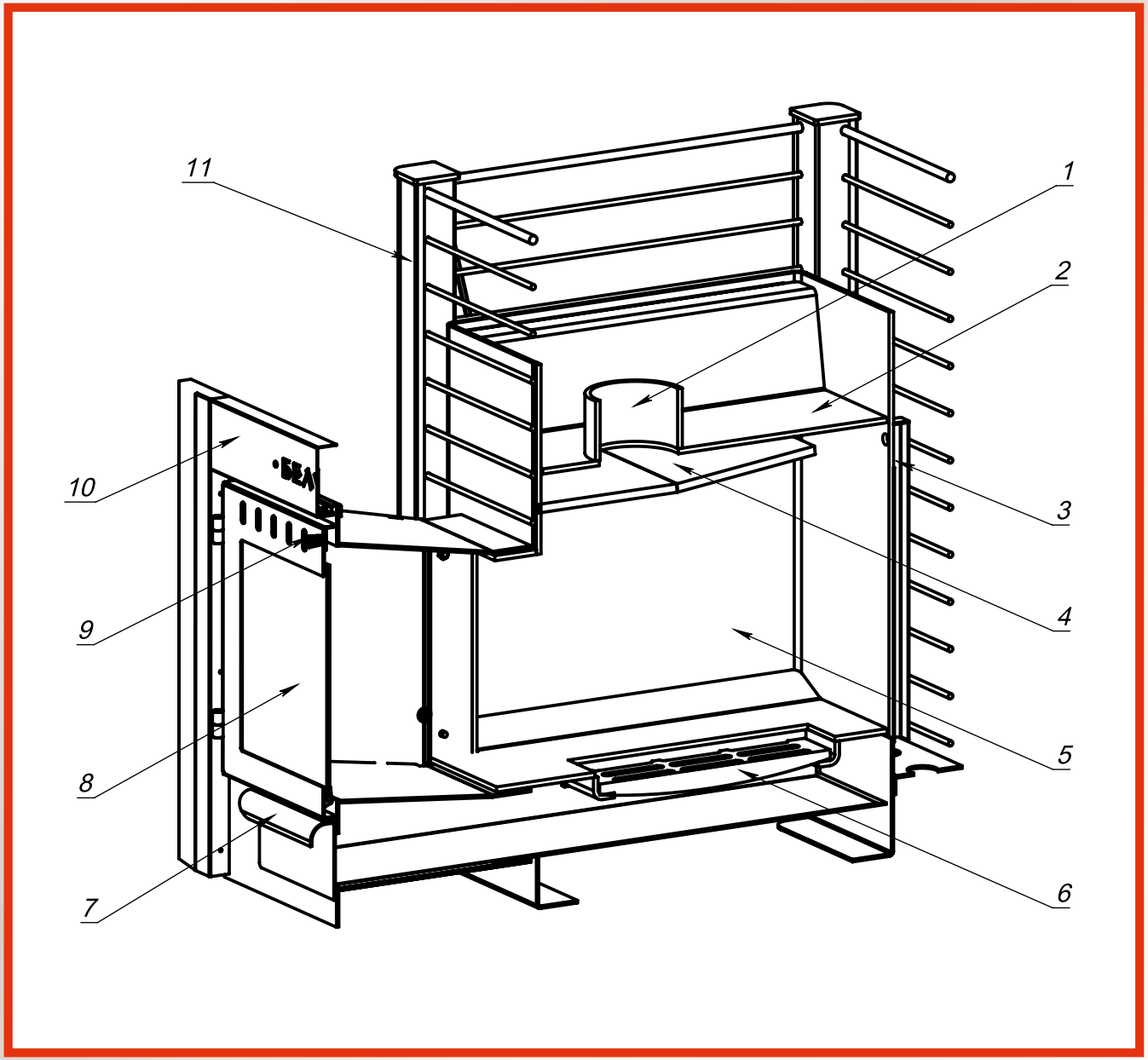

1 - выход дымохода;
2 - каменка;
3 - вторичный дожиг;
4 - съемный отбойник пламени;
5 - топочная камера;
6 - чугунный колосник;
7 - зольный ящик;
8 - топочная дверца;
9 - рукоятка для регулировки подачи воздуха;
10 - декоративная рамка из нержавеющей стали;
11 - сетка для камней.

Дубрава 20/30

- ✔ толщина стали - 6 мм;
- ✔ объем помещения от 20/30 м^3;
- ✔ глубина топочной камеры: 350/450 мм;
- ✔ возможность корректировки дымохода при монтаже;
- ✔ масса камней - 120/200 кг;
- ✔ масса печи - 95/143 кг;





Дубрава

схема устройства печи в разрезе

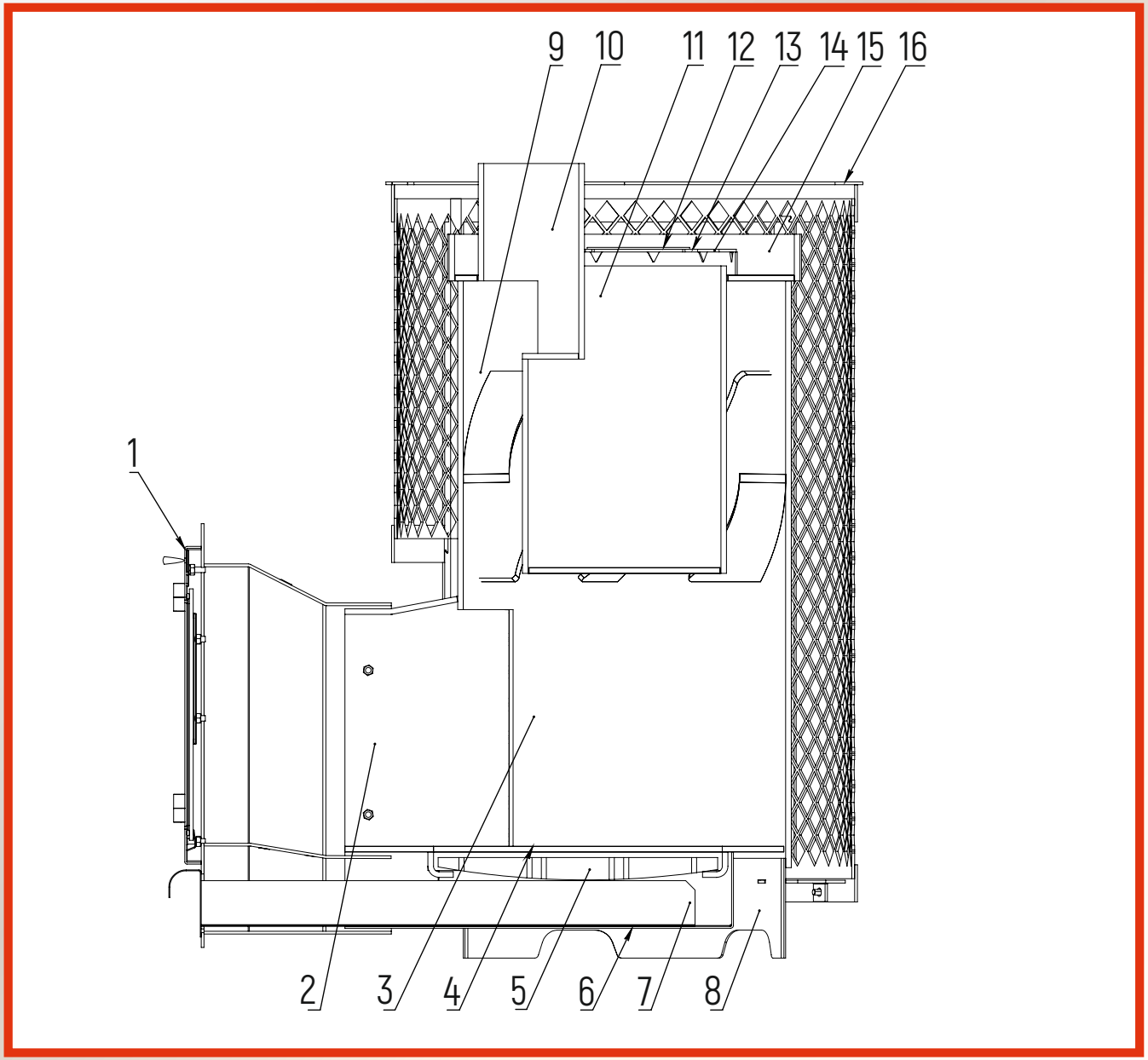

1 - дверца;
2 - топочный канал;
3 - топочная камера;
4 - дно печи;
5 - колосник;
6 - подзольник;
7 - зольник;
8 - основание печи;
9 - круговой дымоход;
10 - выход дымохода;
11 - каменка печи;
12 - съемная крышка каменки;
13 - крышка каменки;
14 - отверстие для установки паровой пушки;
15 - ободок каменки;
16 - декоративная сетка.

Камчатка 10/15

- ✔ толщина стали - 3 мм;
- ✔ толщина стали закрытой каменки - 4 мм;
- ✔ толщина стали съемного дна - 4 мм;
- ✔ объем помещения 10-15 м^3;
- ✔ глубина топочной камеры: 305/357 мм;
- ✔ масса камней: каменка - 20/30 кг, сетка - 60/70 кг;
- ✔ масса печи - 55/67 кг.



Камчатка

схема устройства печи в разрезе

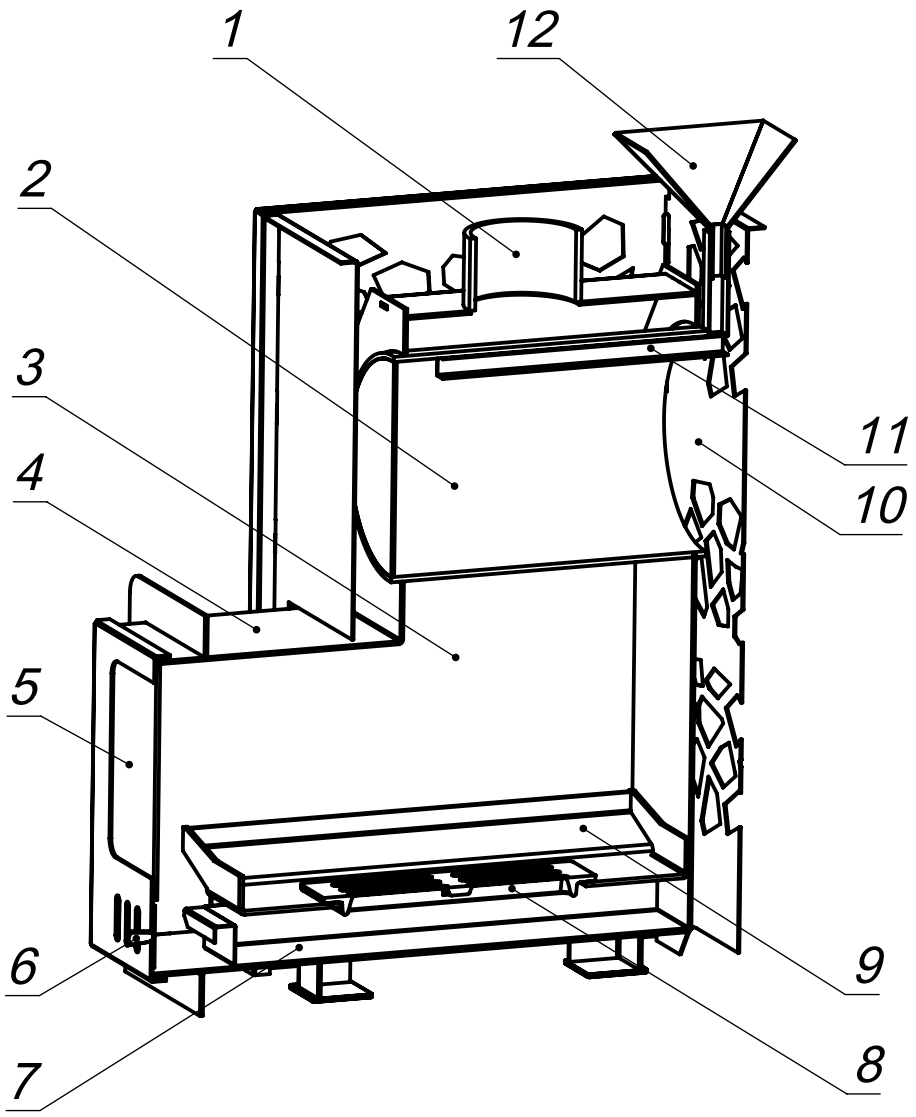

1 - выход дымохода;
2 - каменка печи;
3 - топочная камера;
4 - выносной топочный канал;
5 - панорамная топочная дверца;
6 - ручка заслонки;
7 - зольный ящик;
8 - колосник;
9 - съемное дно;
10 - конвекционный кожух;
11 - система подачи воды в каменку;
12 - воронка для подачи воды в каменку.

БАННЫЕ ПЕЧИ ЧУГУННЫЕ

Сибирь - 15

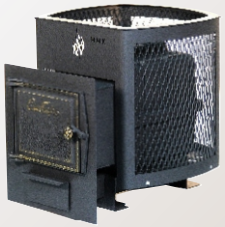

Чугунная дверца
с ВТК (сетка)



Чугунная дверца
без ВТК (сетка)



Чугунная дверца
с ВТК (конвекция)

Сибирь - 20

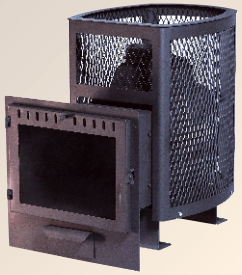

Панорамная дверца
(сетка)



Универсальная топочная
дверца (сетка)

Сибирь - 24

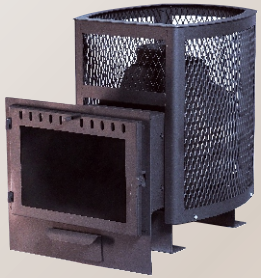

Панорамная дверца
(сетка)



Универсальная топочная
дверца (сетка)



Каминная дверца
«Сибирь» (сетка)

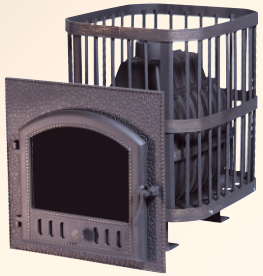

Каминная дверца
«Сибирь» 545х545 (сетка)

Сибирь - 32



Каминная дверца
«Сибирь» (сетка)

Сибирь ПРО







Амур



Амур ПРО



Сибирь - 15

✔ толщина чугуна - 10 мм;
✔ объем помещения 8-15 м^3;
✔ глубина топочной камеры: 300 мм;
✔ топочная камера состоит из двух элементов;

✔ масса камней: сетка - до 100 кг, конвекция - до 60 кг;
✔ масса печи:
- сетка без ВТК - 60 кг;
- сетка с ВТК - 64 кг;
- конвекция - 71 кг.

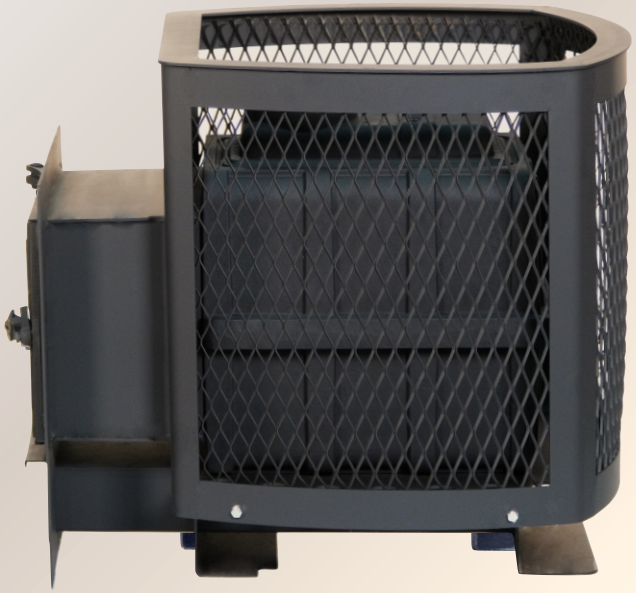

Чугунная дверца
с ВТК (сетка-высечка)



Чугунная дверца
без ВТК (сетка-высечка)



Чугунная дверца
с ВТК (конвекция)

Сибирь - 15

схема устройства печи в разрезе

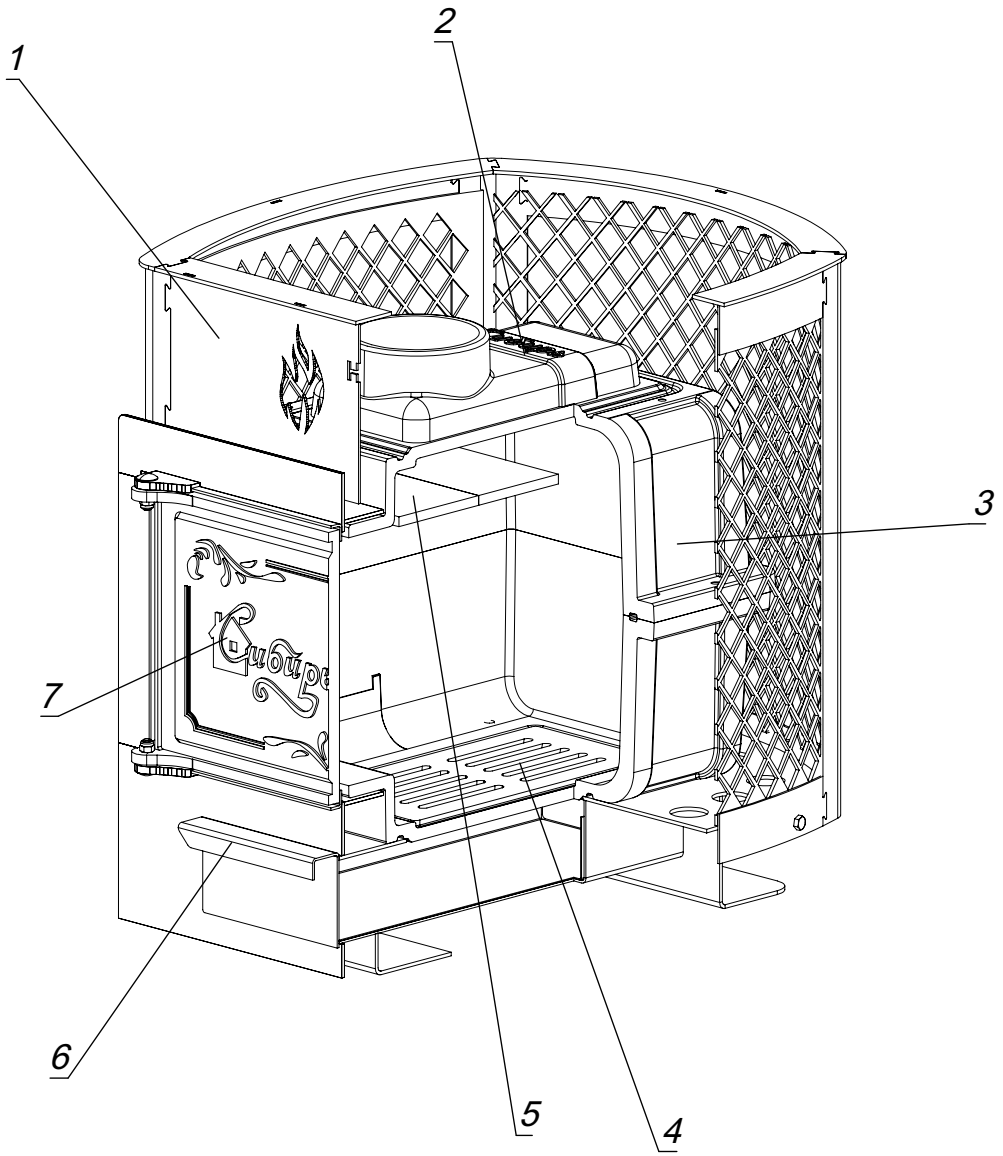

1 - декоративная решетка;
2 - верхняя часть чугунной топочной камеры;
3 - чугунная топочная камера;
4 - чугунный колосник;
5 - стальной отбойник пламени;
6 - зольный ящик;
7 - топочная дверца.

Сибирь-20

✔ толщина чугуна - 8 мм;
✔ объем помещения 10 - 20 м^3;
✔ глубина топочной камеры: 360 мм;
✔ топочная камера состоит из трех элементов;
✔ масса камней - до 180 кг;
✔ масса печи - 96 кг;
✔ система чистое стекло (в печи с панорамной дверцей).



Панорамная дверца (сетка)



Универсальная топочная дверца (сетка)

Сибирь-20

схема устройства печи в разрезе

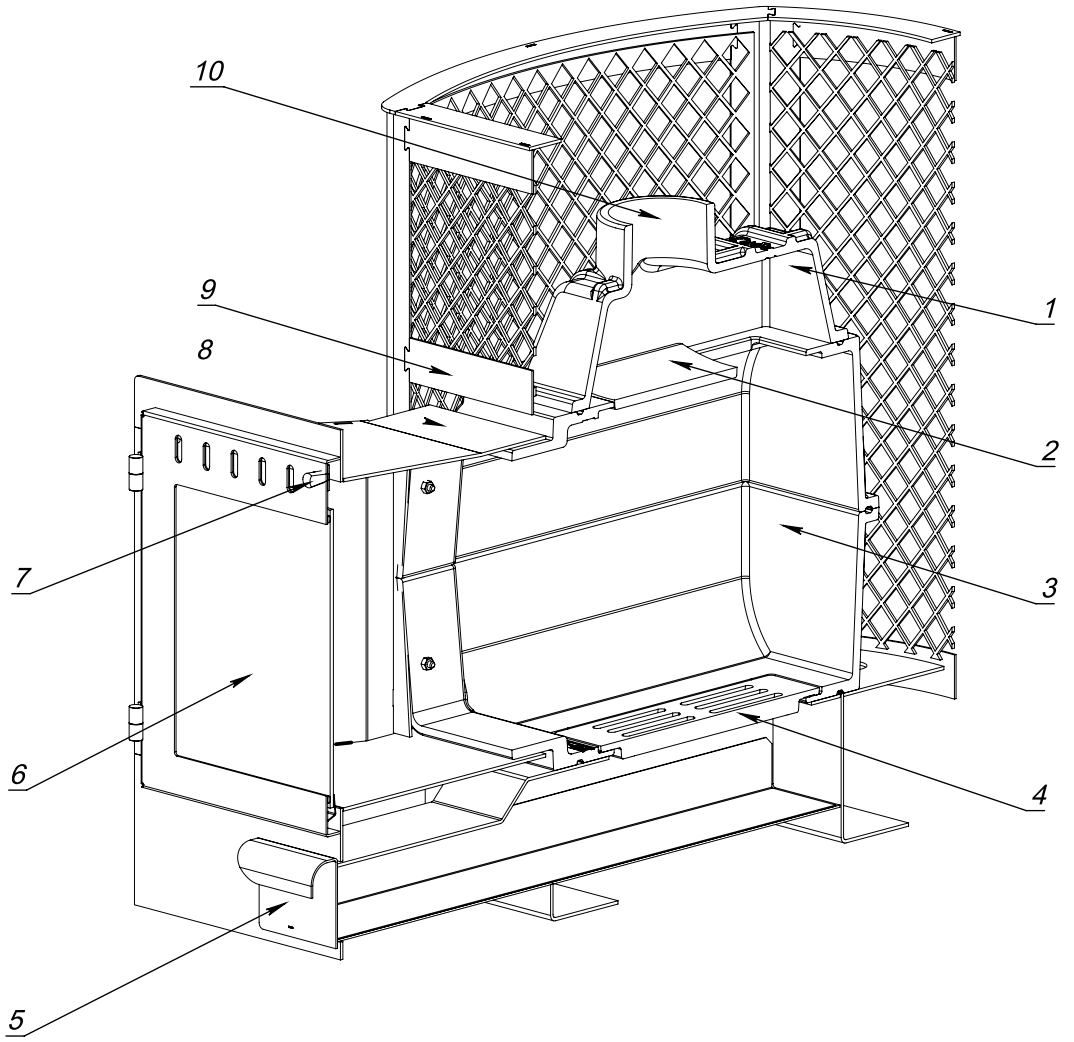

1 - верхняя часть чугунной топочной камеры;
2 - чугунный отбойник пламени;
3 - чугунная топочная камера;
4 - чугунная колосниковая решетка;
5 - зольный ящик;
6 - панорамная дверца;
7 - рукоятка для регулировки подачи воздуха;
8 - топочный канал;
9 - декоративная сетка;
10 - выход дымохода.

Сибирь-24

- ✔ толщина чугуна - 8 мм;
- ✔ объем помещения 12 - 24 м^3;
- ✔ глубина топочной камеры: 450 мм;
- ✔ топочная камера состоит из трех элементов;
- ✔ масса камней - до 180 кг;
- ✔ масса печи - от 100 до 135 кг;
- ✔ система чистое стекло (в моделях с панорамным стеклом);
- ✔ возможность использования в коммерческих целях.



Панорамная дверца (сетка)



Универсальная топочная дверца (сетка)



Каминная дверца «Сибирь» (сетка)

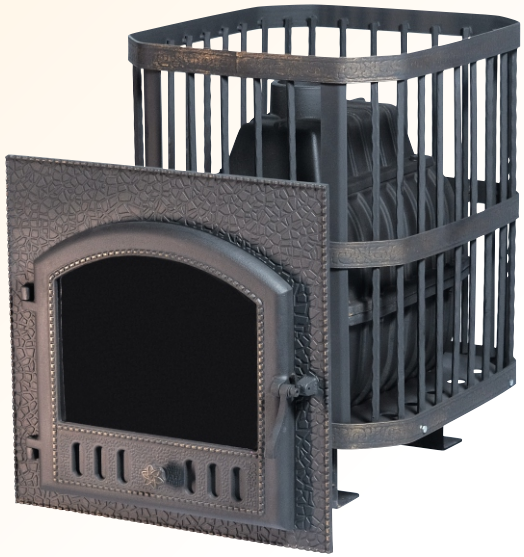

Каминная дверца «Сибирь» 545х545 (сетка)

Сибирь-24

схема устройства печи в разрезе

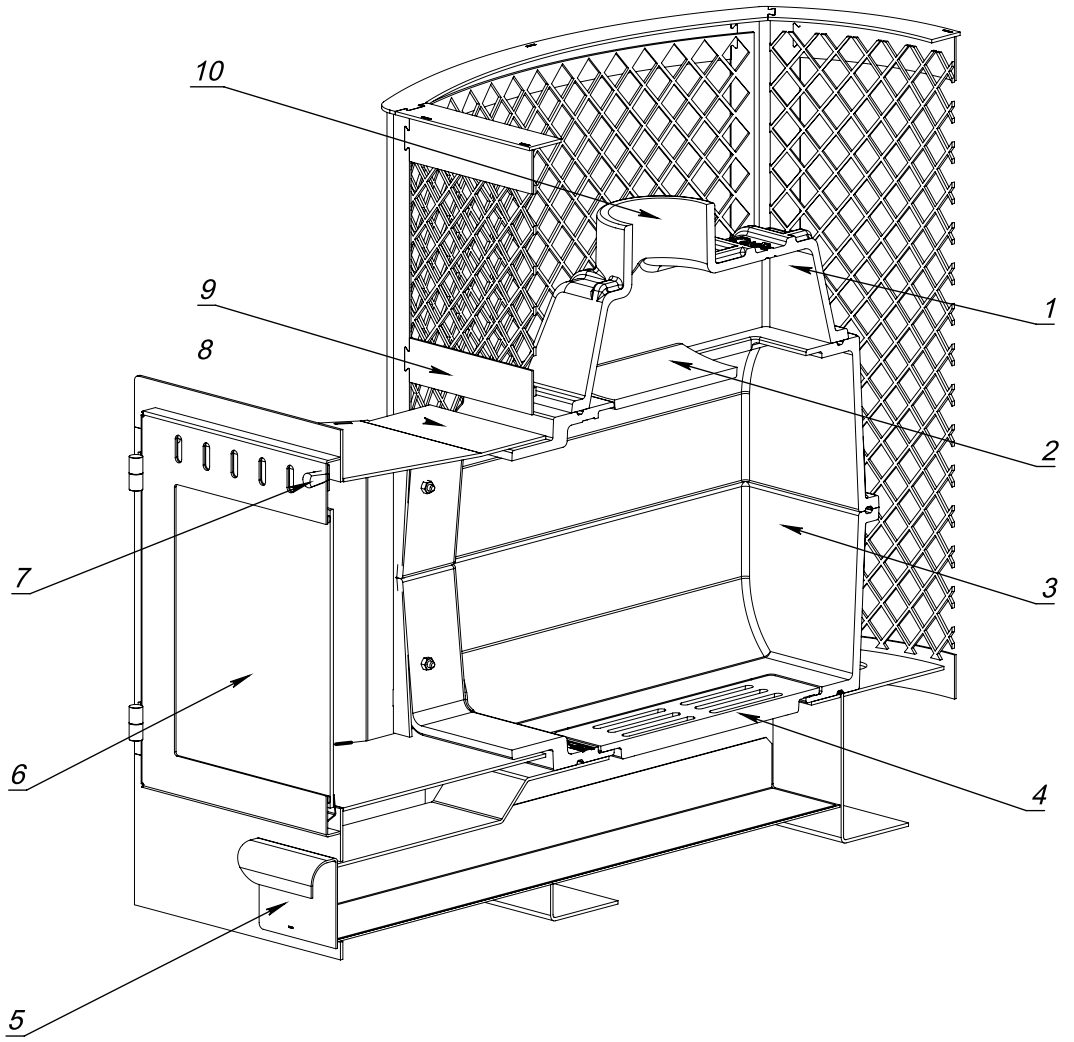

1 - верхняя часть чугунной топочной камеры;
2 - чугунный отбойник пламени;
3 - чугунная топочная камера;
4 - чугунная колосниковая решетка;
5 - зольный ящик;
6 - панорамная дверца;
7 - рукоятка для регулировки подачи воздуха;
8 - топочный канал;
9 - декоративная сетка;
10 - выход дымохода.

Сибирь - 32

- ✔ толщина чугуна - 10 мм;
- ✔ объем помещения 20 - 32 м^3;
- ✔ глубина топочной камеры: 420 мм;
- ✔ каминная дверца выполнена из чугуна, оформлена патиной;
- ✔ возможность использования в коммерческих целях;
- ✔ масса камней - до 220 кг;
- ✔ масса печи - 175 кг;
- ✔ система чистое стекло.

Каминная дверца «Сибирь» (сетка)





Сибирь-32

схема устройства печи в разрезе

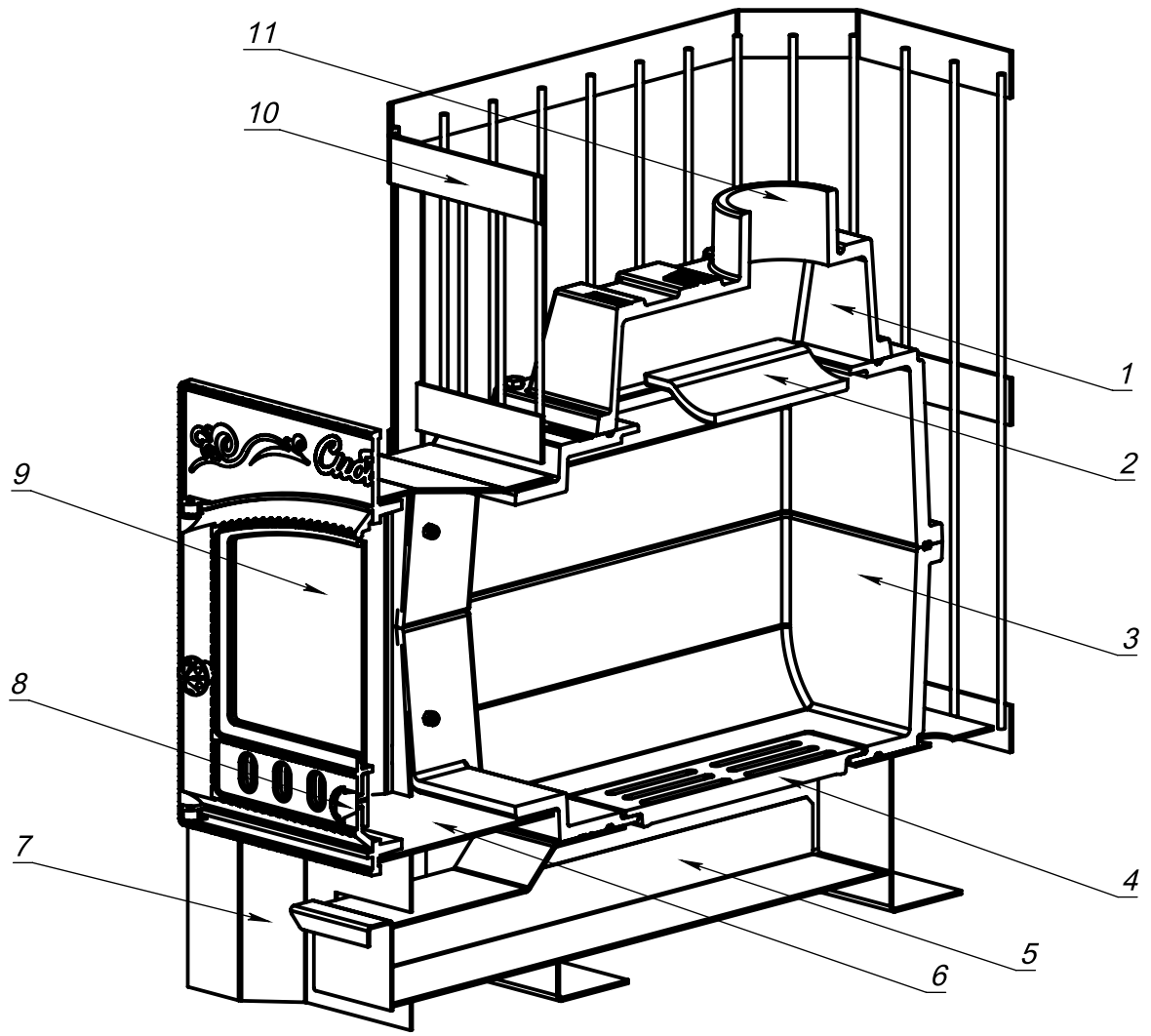

1 - верхняя часть чугунной топочной камеры;
2 - чугунный отбойник пламени;
3 - чугунная топочная камера;
4 - чугунная колосниковая решетка;
5 - зольный ящик;
6 - топочный канал;
7 - накладка лицевая;
8 - рукоятка для регулировки подачи воздуха;
9 - каминная дверца «Сибирь»;
10 - декоративная сетка;
11 - выход дымохода.

Сибирь ПРО

- ✔ объем помещения - 10-24 м^3;
- ✔ толщина чугуна 8-10 мм;
- ✔ масса печи, нетто - 108 - 142 кг;
- ✔ глубина топочной камеры - 450 мм;
- ✔ масса камней - до 180 кг.



20



22



24

Сибирь-22 ПРО

схема устройства печи в разрезе

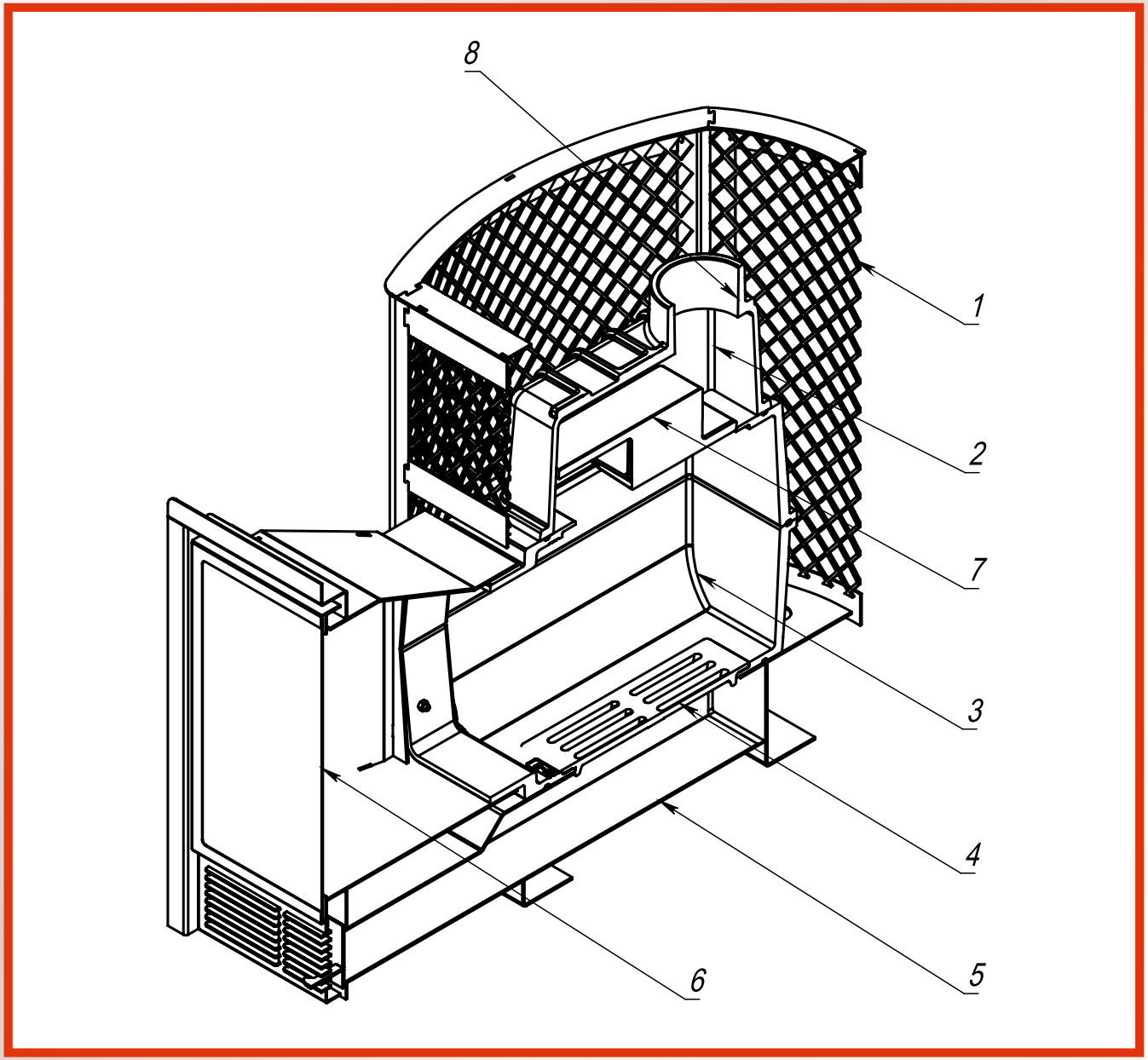

1 - декоративная сетка;
2 - верхняя часть чугунной топочной камеры;
3 - чугунная топочная камера;
4 - чугунная колосниковая решетка;
5 - зольный ящик;
6 - панорамная дверца;
7 - чугунный отбойник пламени;
8 - выход дымохода.

- ✔ Толщина чугуна - 8-10 мм;
- ✔ Объем помещения 10-26 м^3;
- ✔ Глубина топочной камеры 450 мм;
- ✔ Закрытая каменка из нержавеющей стали;
- ✔ Масса камней - до 180 кг;
- ✔ Масса печи - 160-200 кг.

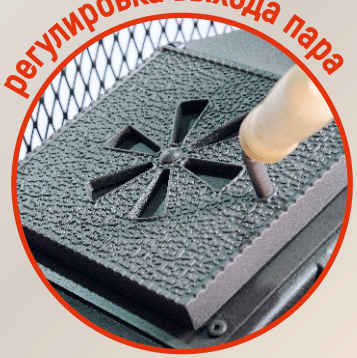





Амур

10-24 м^3



НОВИНКИ



12-26 м^3

Амур ПРО

Амур

схема работы печи

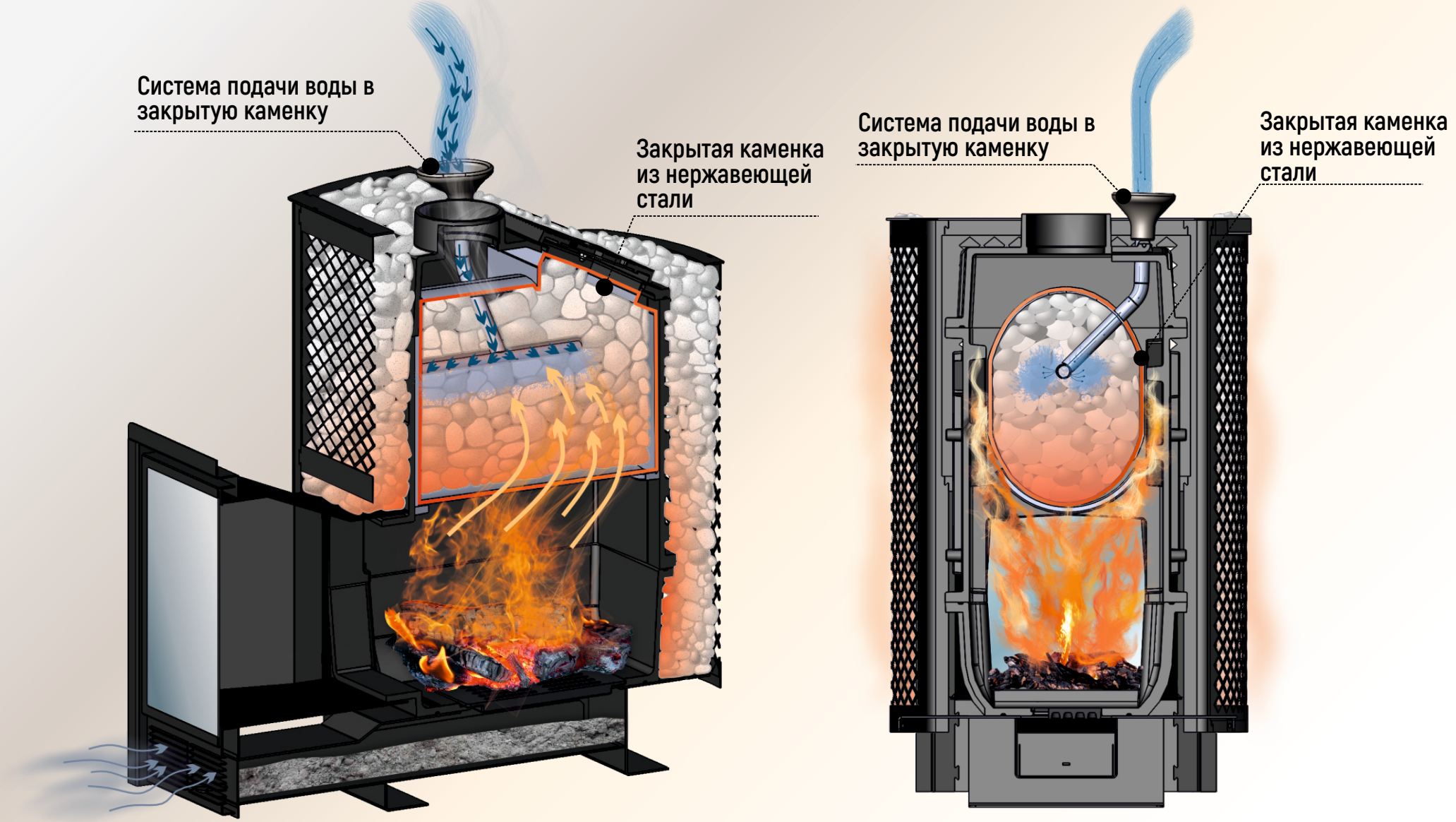

СТАРТОВЫЕ ЧУГУННЫЕ ДЫМОХОДНЫЕ ТРУБЫ

Использование стартового чугунного патрубка позволяет сохранять целостность основного дымохода, на который ложится уже меньшая тепловая нагрузка, а также он позволяет правильно установить бак на печь.

Чугун марки Сч-10-Сч-20

- ✔ длина 250/300/500 мм;
- ✔ толщина чугуна - 9 мм;
- ✔ вес - 5,5/6,5/10,5 кг.



ПЕЧИ-КАМИНЫ СТАЛЬНЫЕ

Сибирь - 8



- ✔ конструкционная холоднокатная сталь 3 мм;
- ✔ отапливаемая площадь 50-80 м^2;
- ✔ конвекционный кожух;
- ✔ диаметр дымохода 115 мм;
- ✔ топка из шамотного кирпича толщиной 4 см;
- ✔ высокий КПД - 80%;
- ✔ система «чистое стекло»;
- ✔ масса нетто - 100 кг.

Сибирь - 10



- ✔ конструкционная холоднокатная сталь 3 мм;
- ✔ отапливаемая площадь 80-100 м^2;
- ✔ конвекционный кожух;
- ✔ диаметр дымохода 115 мм;
- ✔ топка из шамотного кирпича толщиной 4 см;
- ✔ высокий КПД - 80%;
- ✔ система «чистое стекло»;
- ✔ наличие зольника и колосника;
- ✔ масса нетто - 100 кг.

Сибирь - 12



- ✔ конструкционная холоднотактная сталь 3 мм;
- ✔ отапливаемая площадь 80 - 120 м^2;
- ✔ система вторичного дожига;
- ✔ топка из шамотного кирпича толщиной 4 см;
- ✔ высокий КПД - 80%;
- ✔ вес - 160 кг;
- ✔ система «чистое стекло»;
- ✔ универсальный выход дымохода - сверху/сзади.

Сибирь - 15



- ✔ конструкционная холоднотактная сталь 3 мм;
- ✔ отапливаемая площадь 110 - 150 м^2;
- ✔ конвекционный кожух;
- ✔ топка из шамотного кирпича толщиной 4 см;
- ✔ высокий КПД - 80%;
- ✔ вес - 230 кг;
- ✔ система «чистое стекло»;
- ✔ система вторичного дожига;
- ✔ возможность установки в углу.

ПЕЧИ-КАМИНЫ ЧУГУННЫЕ

- ✔ мощность 8-11 кВт;
- ✔ объем отапливаемого помещения 80-120 м^3;
- ✔ глубина топочной камеры - 450 мм;
- ✔ диаметр дымохода 150 мм;
- ✔ чугунный отбойник пламени;
- ✔ варочная поверхность;
- ✔ система «чистое стекло»;
- ✔ масса нетто - 100 кг.

Печь отопительно-варочная Сибирь



- ✔ объем отапливаемого помещения 100-120 м^3;
- ✔ глубина топочной камеры - 400 мм;
- ✔ диаметр дымохода 115 мм;
- ✔ чугунный отбойник пламени;
- ✔ оборудован зольником;
- ✔ система «чистое стекло»;
- ✔ масса нетто - 84 кг.

Сибирь - 6



- ✔ объем отапливаемого помещения 100-120 м^3;
- ✔ глубина топочной камеры - 200 мм;
- ✔ диаметр дымохода 115 мм;
- ✔ чугунный отбойник пламени;
- ✔ оборудован зольником с ручным механизмом прочистки колосников;
- ✔ система «чистое стекло»;
- ✔ масса нетто - 74 кг.

Сибирь - 7



- ✔ объем отапливаемого помещения 280-330 м^3;
- ✔ глубина топочной камеры - 340 мм;
- ✔ диаметр дымохода 150 мм;
- ✔ чугунный отбойник пламени;
- ✔ универсальный выход дымохода сверху/сзади;
- ✔ система «чистое стекло»;
- ✔ масса нетто - 178 кг.

Сибирь - 10



ВОЗДУХОГРЕЙНЫЕ ПЕЧИ

Сибирячка

- ✔ широкий диапазон мощности: 6, 9, 12 кВт;
- ✔ глубина топочной камеры - 35/45/55 см;
- ✔ марка стали СТ3СП5, толщина 3 мм;
- ✔ высокоточный лазерный раскрой металла;
- ✔ роботизированная сварка всех узлов печи;
- ✔ варочная поверхность;
- ✔ система «чистое стекло»;
- ✔ быстрый нагрев с помощью конвекции.



6кВт



9кВт



12кВт

Сибирячка

схема устройства печи в разрезе

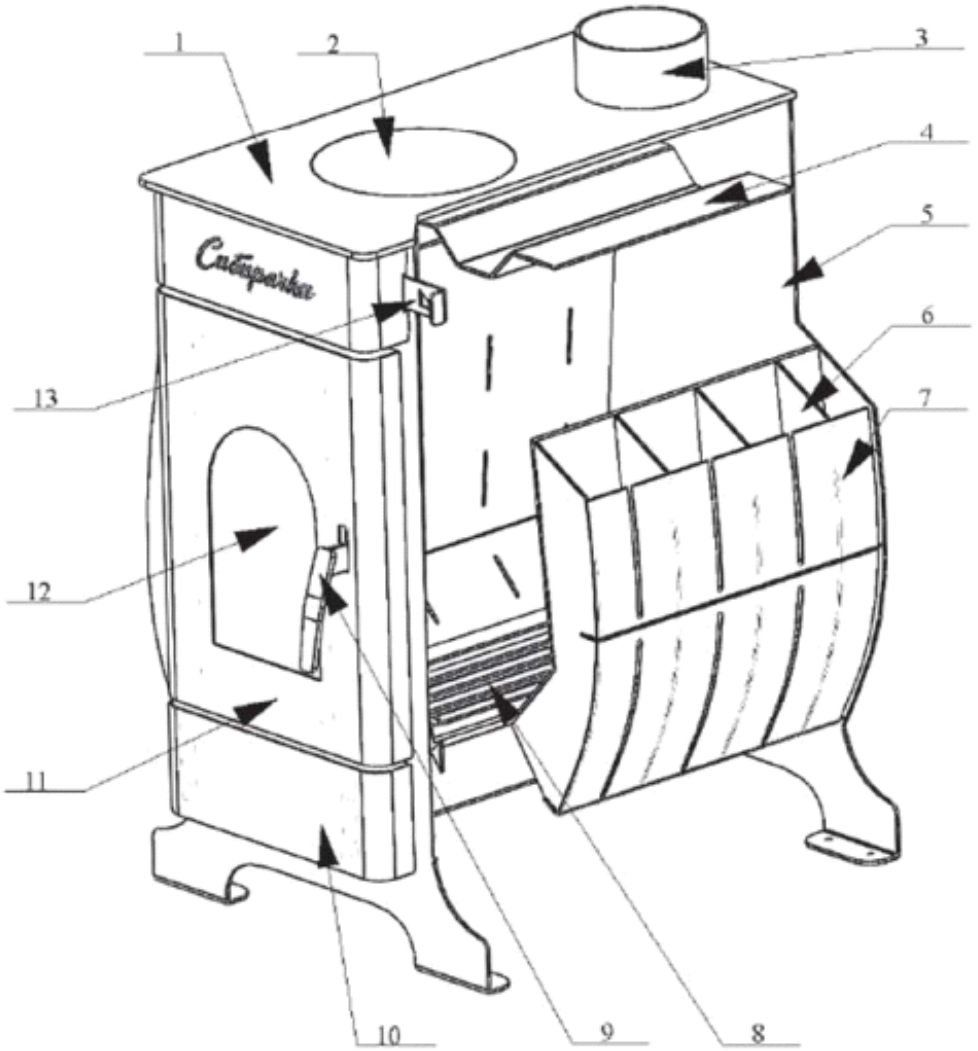

1 - стальной корпус печи;
2 - стальная конфорка;
3 - выход дымохода;
4 - съемный отбойник пламени;
5 - корпус печи;
6 - ребро жесткости;
7 - конвекционный кожух;
8 - стальной колосник;
9 - ручка дверцы;
10 - зольный ящик;
11 - топочная дверца;
12 - жаростойкое стекло;
13 - регулятор обдува стекла.

Сибирь - БВ

- ✔ режим длительного горения - 8 - 15 часов;
- ✔ высокий КПД - 85%;
- ✔ цельная труба толщиной 3 мм;
- ✔ состоит из сплошного ряда труб без металлических вставок;
- ✔ вес печей от 45 до 157 кг;
- ✔ биметаллический термометр (кроме БВ-100);
- ✔ дополнительные конвекционные кожухи (кроме БВ-100).

100



120



180



480



720



Сибирь - БВ

схема устройства печи в разрезе

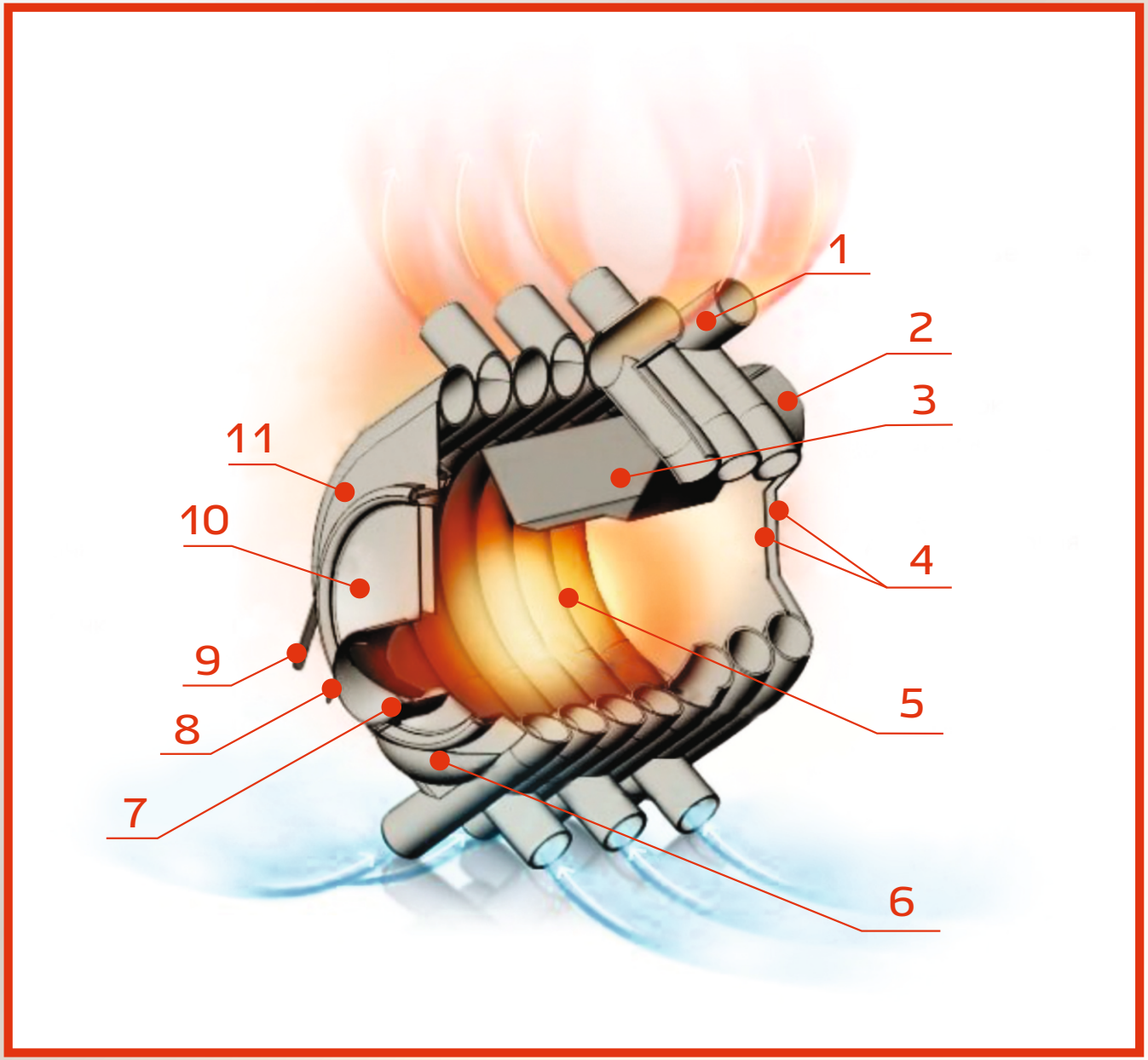

1 - теплообменные трубы;
2 - выход дымохода с шибером;
3 - отбойник пламени;
4 - двойная задняя стенка;
5 - первичная камера;
6 - зольный ящик;
7 - поддувало;
8 - ручка регулятора мощности;
9 - ручка дверцы;
10 - топочная дверца;
11 - передняя стенка.

Сибирь - БВ

технические характеристики

Характеристики	Ед. изм.	Модификации печей «Сибирь-БВ»				
		БВ-100	БВ-120	БВ-180	БВ-480	БВ-720
Объем отапливаемого помещения*	$м^3$	30-100	40-120	120-180	180-480	480-720
Мощность	кВт	4	5	7	18	27
Геометрический объем максимальной загрузки топлива	л	25	26	42	95	158
Масса	кг	45	56	82	114	157
Глубина топки	мм	360	390	600	590	910
Диаметр топочной дверцы	мм	270	270	270	270	270
Наружный диаметр дымоотводящего патрубка	мм	114	114	114	150	150
Труба корпуса	мм	57	57	57	80х40	80х40
Количество труб	шт	6	7	11	8	12
Габаритные размеры печи						
Ширина	мм	440	450	450	590	590
Высота	мм	690	680	680	850	850
Длина	мм	580	650	880	920	1240
Диаметр дымохода	мм	115	115	115	150	150

ОТОПИТЕЛЬНО-ВАРОЧНАЯ ПЕЧЬ

Гоби

НОВИНКА

- ✔ мощность - 12 кВт;
- ✔ глубина топочной камеры - 55 см;
- ✔ марка стали СТ3СП5, толщина 3 мм;
- ✔ вид топлива - твердое топливо (кроме угля);
- ✔ усиленная варочная поверхность - 6 мм;
- ✔ 3 зоны нагрева - под разную посуду;
- ✔ возможность установки казана, при извлечении одного отбойника пламени.



Тоби

схема устройства печи в разрезе

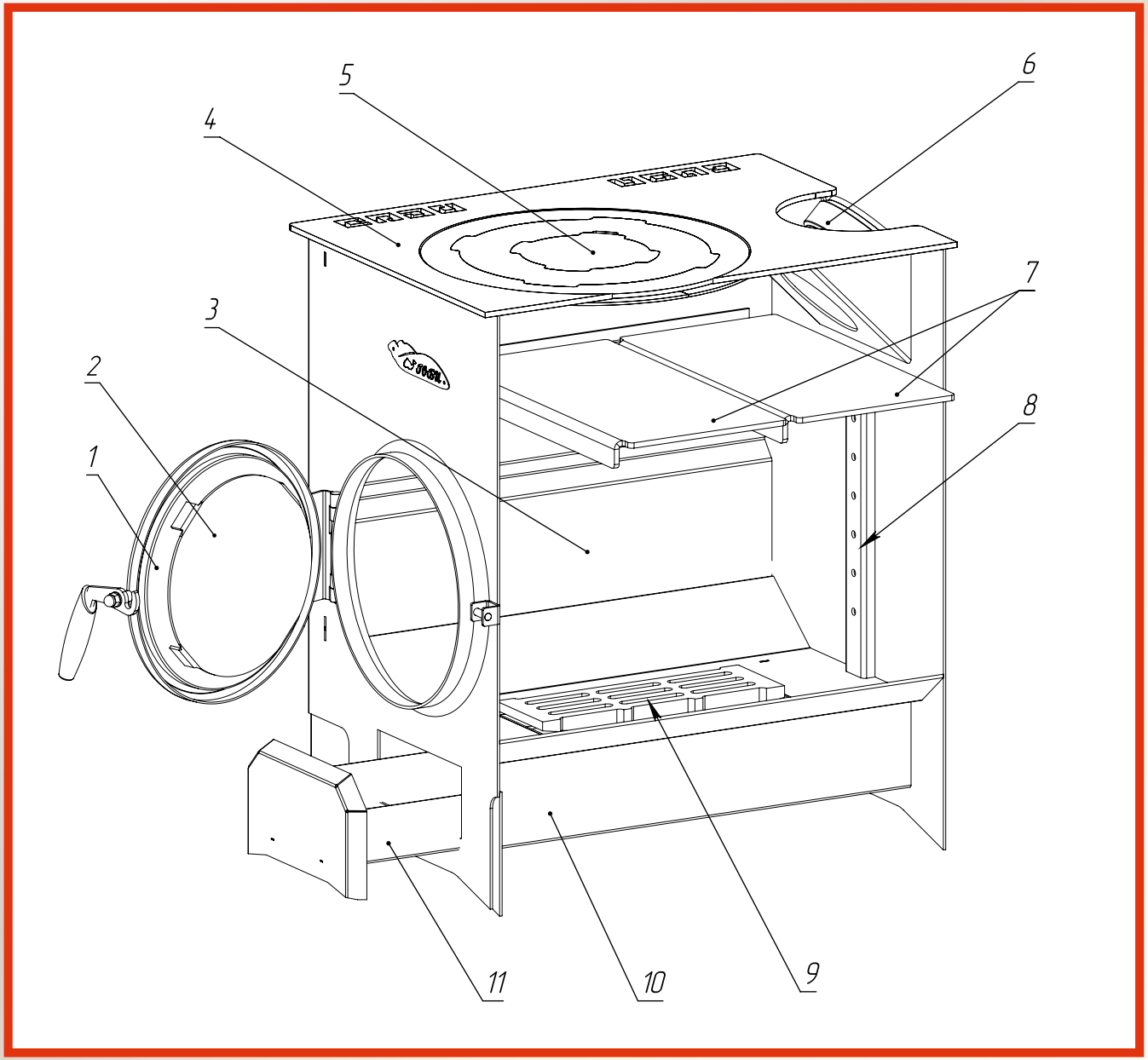

1 - дверца;
2 - отбойник дверцы;
3 - топочная камера;
4 - варочная плита;
5 - кружки варочной плиты;
6 - дымоход;
7 - отбойник пламени;
8 - вторичный дожиг;
9 - чугунный колосник;
10 - подзольник;
11 - зольник.

ПРЕИМУЩЕСТВА ПАРТНЕРСТВА:

- Фиксировано-высокая маржинальность по всем каналам продаж;
- Участие в производственном планировании;
- Интеграция в маркетинговую стратегию завода «НМК»;
- Совместное интернет-продвижение;
- Информационная и техническая поддержка;





