Сибирь
PREMIUM

НМК
НОВОСИБИРСКАЯ
МЕТАЛЛООБРАБАТЫВАЮЩАЯ
КОМПАНИЯ

ОСНОВАНА В 1997 ГОДУ

РУКОВОДСТВО ПО ЭСПЛУАТАЦИИ

ПЕЧЬ БАННАЯ ЧУГУННАЯ

Сибирь-25

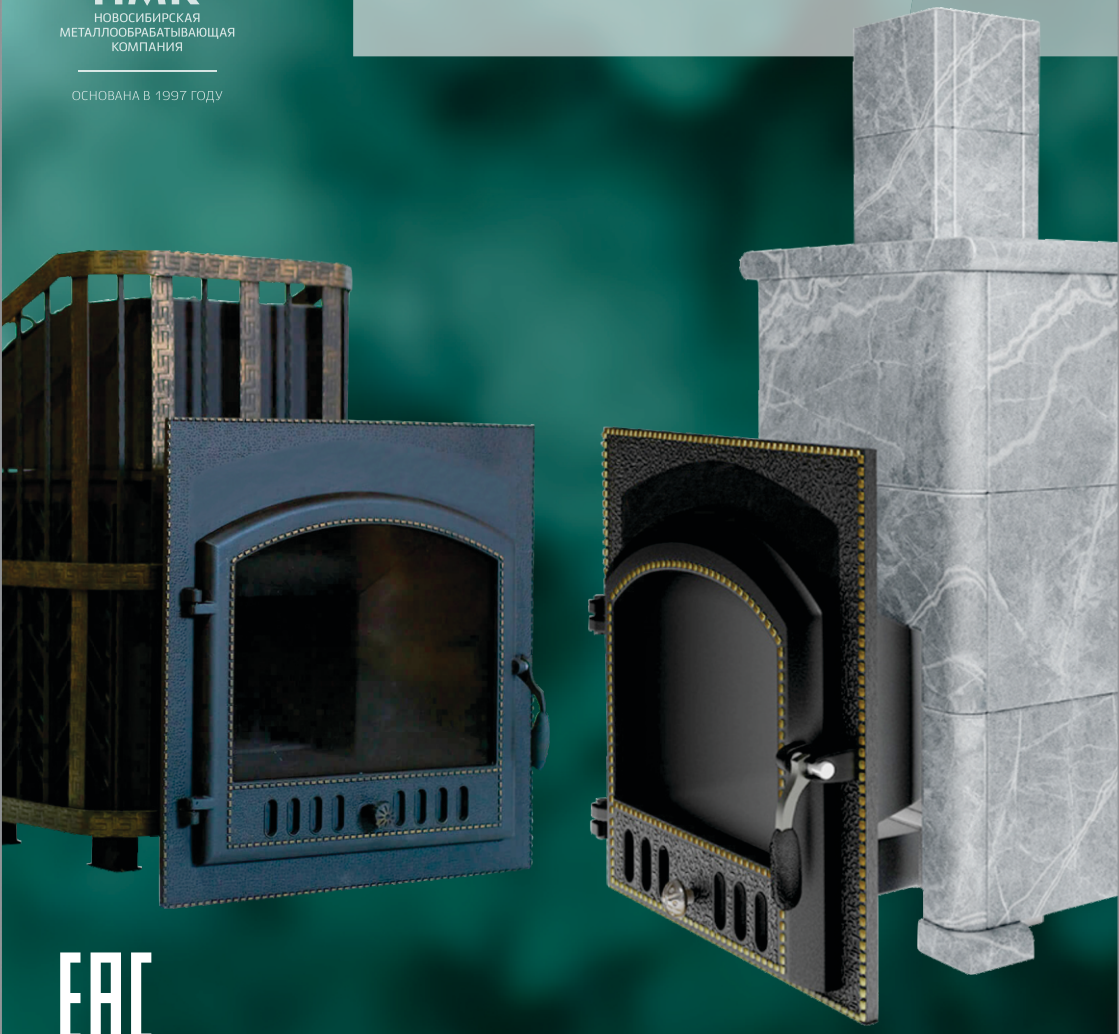

EAC

www.novmk.ru
www.pechi-sibir.ru

Подробное изучение
настоящего руководства до монтажа
изделия является **ОБЯЗАТЕЛЬНЫМ!**

Сибирь
PREMIUM

БАННЫЕ ПЕЧИ ПРЕМИУМ-КЛАССА

- Гарантия 10 лет
- Срок эксплуатации 50 лет
- Надежная конструкция
- Цельносварной корпус
- Большая топочная камера
- Изысканный дизайн



Поздравляем Вас с покупкой Премиальной банной печи «Сибирь»!

Премиальная чугунная банная печь "Сибирь» - это высокотехнологичное изделие, предназначенное для отопления парильного помещения, с возможностью длительной генерации качественного мелкодисперсного пара. Печь идеально подходит для использования в традиционной русской бане, а также финской сауне с сухим или влажным микроклиматом.

Печь предназначена для индивидуального (некоммерческого) использования.

В инструкции приведены технические характеристики, сведения по монтажу, техническому обслуживанию, правильной эксплуатации и гарантийные обязательства.

К эксплуатации допускаются только лица, изучившие данное руководство.

Установка печи, монтаж дымоходной трубы должны производиться в соответствии со СНиП 2.04.015-91.

ООО «НМК» оставляет за собой право вносить изменения в конструкцию, не ухудшающие потребительские свойства изделия, поэтому в данном руководстве могут быть не отражены некоторые произошедшие изменения.



СОДЕРЖАНИЕ

НАЗНАЧЕНИЕ И ОСОБЕННОСТИ КОНСТРУКЦИИ.....5
ГАБАРИТНЫЕ РАЗМЕРЫ.....6
СХЕМА УСТРОЙСТВА ПЕЧИ.....7
ТЕХНИЧЕСКИЕ ХАРАКТЕРИСТИКИ.....8
МОНТАЖ.....9
ТРЕБОВАНИЯ ПОЖАРНОЙ БЕЗОПАСНОСТИ.....9
СХЕМЫ УСТАНОВКИ.....10
ВВОД В ЭКСПЛУАТАЦИЮ 11
ТРЕБОВАНИЯ К МОНТАЖУ.....12
ТРЕБОВАНИЯ К ДЫМОХОДУ.....12
РЕЖИМЫ ЭКСПЛУАТАЦИИ.....13
ВОЗДУХООБМЕН В ПАРИЛКЕ.....14
МИКРОКЛИМАТ В ПАРИЛКЕ.....15
ДЫМЛЕНИЕ И УХУДШЕНИЕ ТЯГИ.....15
МЕРЫ БЕЗОПАСНОСТИ.....15
ТРАНСПОРТИРОВКА И ХРАНЕНИЕ.....16
КОМПЛЕКТ ПОСТАВКИ.....16
МАРКИРОВКА И КЛЕЙМЕНИЕ.....16
УПАКОВКА.....17
УТИЛИЗАЦИЯ.....17
ГАРАНТИЙНЫЕ ОБЯЗАТЕЛЬСТВА.....17
СВИДЕТЕЛЬСТВО О ПРИЕМКЕ.....18
СВЕДЕНИЯ О ПРОДАЖЕ.....18
АКТ МОНТАЖНЫХ РАБОТ.....19
СЕРТИФИКАТ СООТВЕТСТВИЯ.....20

НАЗНАЧЕНИЕ И ОСОБЕННОСТИ КОНСТРУКЦИИ

Печь «Сибирь» в модификации 25 является печью Премиум-класса. Отличительной особенностью этих печей является то, что корпус выполнен из цельнолитого чугуна марки Сч-10 Сч-20 (толщина 12 мм). Печь оснащена ребрами жесткости, что обеспечивает полную герметизацию топочной камеры, не требует применения герметика для соединения боковых и задних стенок печи. Верхняя крышка, выполняющая функцию каменки, на которую приходится основная тепловая нагрузка, изготовлена также из чугуна марки СЧ-10 Сч-20, толщиной от 12 мм. Данный вид печей является модульным и может комплектоваться различными вариантами облицовки - металлической сеткой или модификациями из камня.

Печь «Сибирь» рассчитана на эксплуатацию с защитным конвекционным кожухом, его роль может выполнять металлическая кованная сетка, заполненная камнями вулканических пород, а также каменная облицовка.

Модели, поставляемые без конвекционного кожуха предназначены для самостоятельной обкладки кирпичом.

Завод «НМК» рекомендует устанавливать оригинальную сертифицированную облицовку следующих видов: Оптима, Президент, Русский пар, что позволяет регулировать интенсивность конвекционного потока горячего воздуха от режима максимального нагрева до полной ее остановки.

Внимание!
В целях соблюдения безопасности и сохранения здоровья ЗАПРЕЩАЕТСЯ использовать самодельную облицовку из камня, происхождение которого не может быть установлено и не имеющего сертификата и паспорта завода-изготовителя. Это может повлечь необратимые последствия для Вашего здоровья.

Завод «НМК» оставляет за собой право отменить гарантийные обязательства при нарушении требований по установке оригинальной облицовки.

ГАБАРИТНЫЕ РАЗМЕРЫ ПЕЧИ «Сибирь-25»

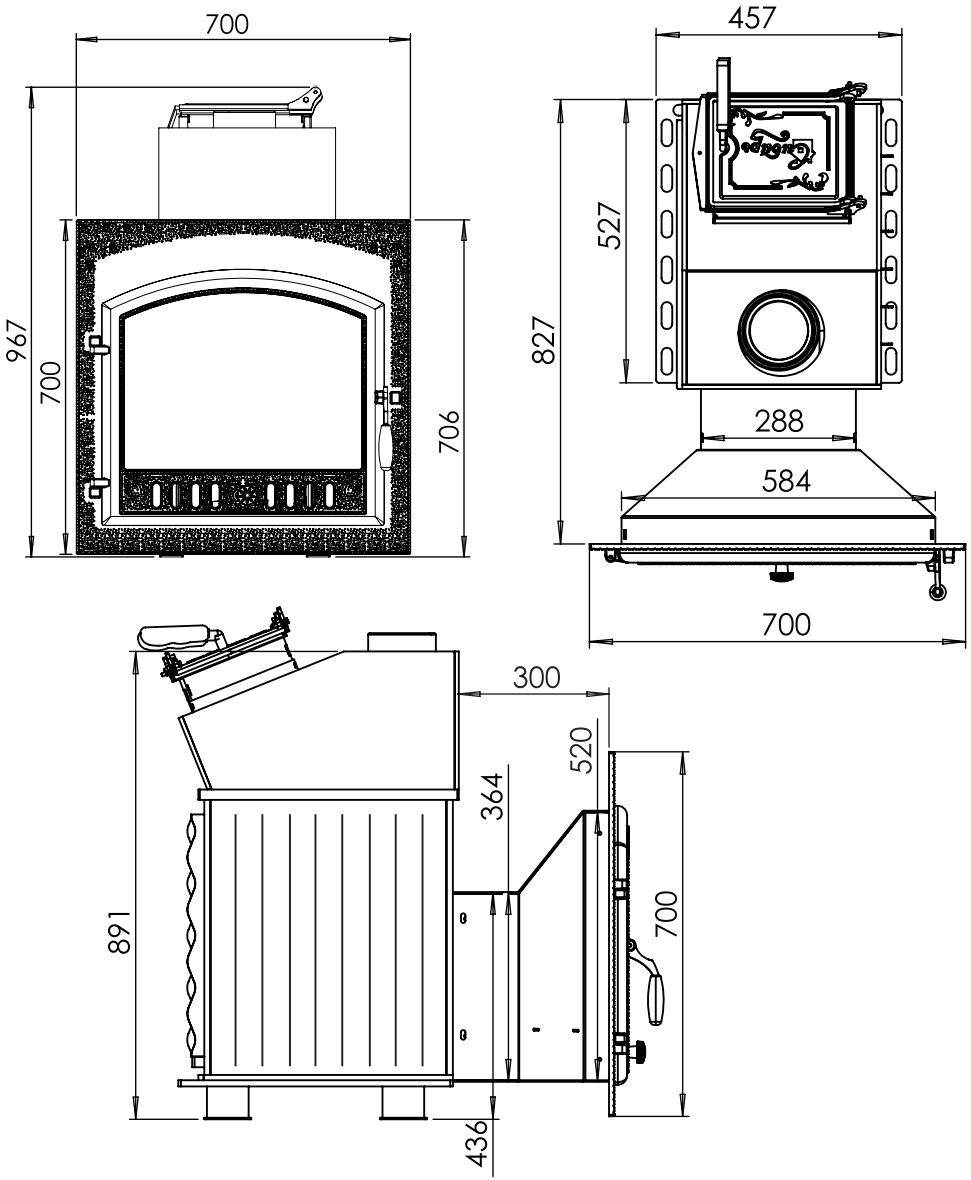

Рис.1

СХЕМА УСТРОЙСТВА ПЕЧИ «СИБИРЬ-25»

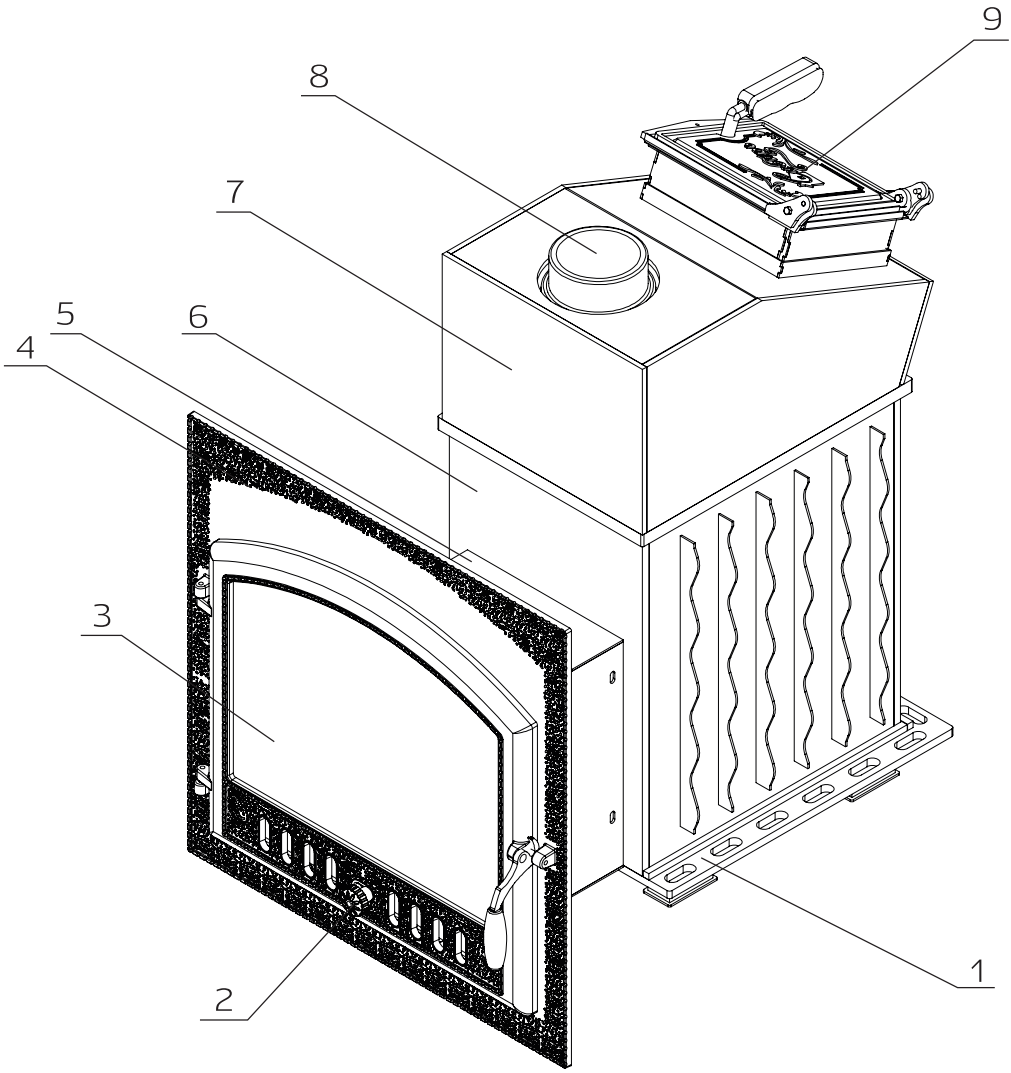

Рис.2

Элементы печи:

1 - основание печи (сталь 12 мм);
2 - регулировка поддува;
3 - термостойкое стекло;
4 - топочная дверца;
5 - выносной топочный канал;
6 - корпус печи (чугун 12 мм);
7 - короб каменки (сталь 8 мм);
8 - выход дымохода (⦰130 мм);
9 - дверца каменки.

ТЕХНИЧЕСКИЕ ХАРАКТЕРИСТИКИ

Наименование	Ед.изм.	Сибирь-25
Объем парильного помещения	$м^3$	15-25
Режим парной	-	Русская баня/сауна
Материал топочной камеры	-	Чугун СЧ10-СЧ20
Материал каменки	-	Чугун СЧ10-СЧ20
Глубина топочной камеры	мм	500
Максимальная длина дров	мм	480
Вес печи (без облицовки)	кг	170
Тип топочной дверцы	-	Чугунная со стеклом
Вынос портала	мм	260
Рекомендуемые камни для каменки	-	Жадеит, нефрит, фарфор, чугунные ядра
Оптимальный вес камней	кг	60
Разрешенные виды топлива	-	Дрова, прессованные брикеты
Рекомендуемый вид топлива	-	Дрова
Диаметр дымохода	мм	130
Рекомендуемая высота дымохода	м	6
Рекомендуемая модель дымохода	-	Аустенитная сталь
Срок службы изделия в сборе	лет	>50

МОНТАЖ

Требования пожарной безопасности

Монтаж должен выполняться в соответствии со Сводом правил СП 7.13130.2013 «Отопление, вентиляция и кондиционирование. Требования пожарной безопасности» и с требованиями СНиП 41-01-2003 «Отопление, вентиляция и кондиционирование».

Пол из горючих и трудно горючих материалов следует защищать от возгорания под топочной дверкой - металлическим листом размером не менее 500х600 мм, располагаемым длинной его стороной вдоль печи. Расстояние от топочной дверцы до противоположной стены необходимо принять не менее 1250 мм.

Пол из горючих материалов под печью, необходимо защитить от возгорания листовой сталью по теплоизоляционному материалу с коэффициентом теплопроводности не выше асбестового картона толщиной 10 мм, при этом расстоянии от низа печи до пола должно быть не менее 100 мм или выложить площадку под печью толщиной 1/4 кирпича, отступив во все стороны от каменки на 250 мм. Сверху кирпичную кладку закрыть металлическим листом или стяжкой из марочного цементного раствора. Расстояние между верхом печи и незащищенным потолком должно быть не менее 1200 мм.

Дымовая труба должна иметь минимальное количество колен. Прямая труба предпочтительнее. При монтаже дымовой трубы в зданиях с кровлями из горючих материалов необходимо обеспечить трубу искроуловителем из металлической сетки с отверстиями размером не более 5х5 мм. При проходе трубы через потолок необходимо выполнить разделку. Разделка должна быть больше толщины перекрытия (потолка) на 70 мм.

НЕ СЛЕДУЕТ опирать или жестко соединять разделку печи с конструкцией здания.

Внимание!
Зазоры между потолочными перекрытиями и разделками следует выполнять негорючими материалами (керамзит, шлак, базальтовая вата).

Расстояние от наружных поверхностей трубы до стропил, обрешеток и других деталей кровли из горючих материалов следует предусматривать не менее - 250 мм, а при теплоизоляции с сопротивлением теплопередачи 0,3 м²хС/Вт негорючими или трудно горючими материалами - 130 мм.

Запрещается устанавливать печь в помещение, не отвечающее требованиям) пожарной безопасности (СНиП 41-01-2003 МГСН404 -94).

В качестве первой стартовой дымоходной трубы рекомендуется использовать чугунный патрубок длиной от 250 мм. Далее, следует устанавливать дымоход, выполненный из аустенитной стали марок AISI 304, AISI 310.

СХЕМА УСТАНОВКИ ПЕЧИ

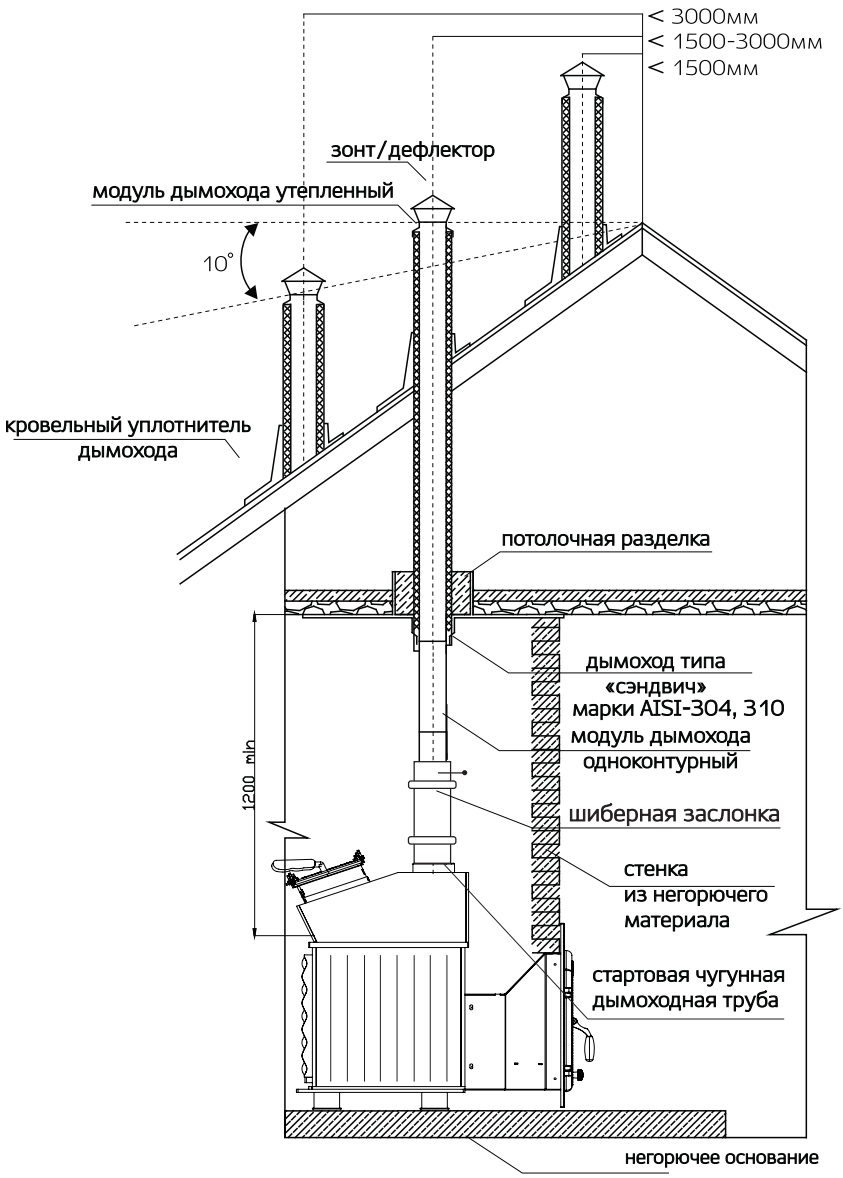

Рис.3 - Вид сбоку

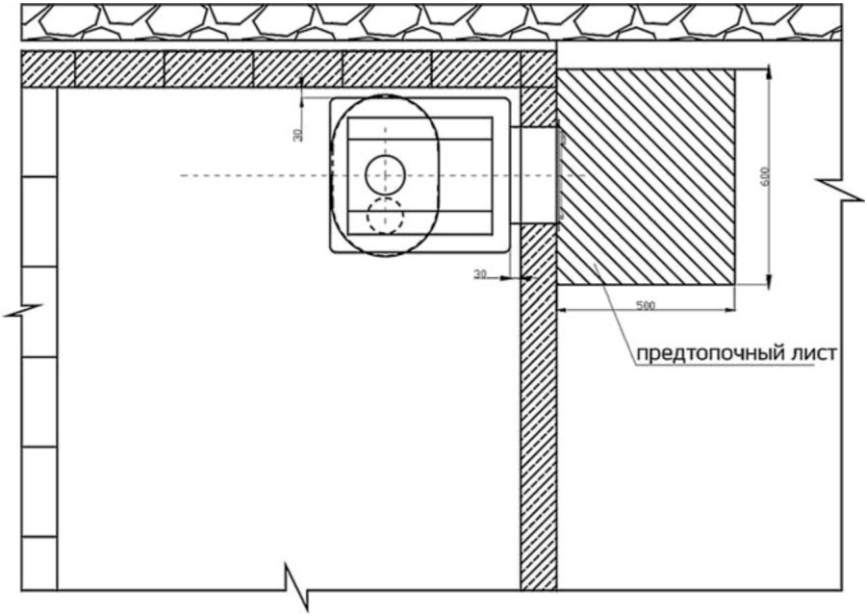

Рис.4 - Вид сверху

ВВОД В ЭКСПЛУАТАЦИЮ

Перед первым протапливанием печи убедитесь, что монтаж печи, бака для горячей воды, дымохода и защитных противопожарных конструкций произведен в строгом соответствии с требованиями, изложенными в настоящей инструкции.

При первом протапливании печи промышленные масла, нанесенные на металл, и легкие летучие компоненты жаростойкой эмали выделяют дым и запах, которые в дальнейшем не выделяются. Поэтому первое протапливание печи произведите на улице или при полностью открытых дверях и окнах, продолжительностью не менее 1 часа, в щадящем режиме, пустой каменки и наполненном баке. После первого протапливания тщательно проветрите помещение и слейте воду из бака. Убедитесь в нормальном функционировании всех элементов печи и защитных конструкций.

Загрузка камней в каменку производится после полного остывания печи и окончательного затвердевания краски!

ТРЕБОВАНИЯ К МОНТАЖУ

Монтаж печи и дымохода, должны выполнять опытные специалисты, располагающие техническими средствами, необходимыми для качественного выполнения всех этапов работ и имеющие разрешение на выполнение монтажных работ!

Монтаж печи выполняется на безопасном расстоянии до возгораемых материалов не менее 300 мм от стенок печи. Между верхом печи и потолком 1200 мм. Перед дверкой до противоположной стены 1250 мм.

Участок дымовой трубы, расположенной в зоне минусовых температур, во избежание конденсирования содержащейся в дымовых газах влаги, рекомендуется изолировать теплоизоляционным материалом, выдерживающим температуру до +400°С.

Производитель рекомендует использовать модульные тонкостенные дымовые трубы из нержавеющей стали 115 мм. Они эффективны, долговечны и требуют минимальных трудозатрат при монтаже и эксплуатации. Идеальным решением для дымовой трубы является установка готовых модулей трубы с термоизоляцией типа «сэндвич», толщиной 0,8 - 1 мм из специальной нержавеющей стали.

В целях пожарной безопасности и регулирования газодинамического процесса в работающей печи необходима установка шибера в канал дымохода, в доступном для эксплуатации месте.

КАТЕГОРИЧЕСКИ ЗАПРЕЩАЕТСЯ выполнять безразборными соединения печи с баком, дымоходов или иными конструктивными элементами бани. Это необходимо для последующей профилактики в целях пожарной безопасности и демонтажа.

ТРЕБОВАНИЯ К ДЫМОХОДУ

Рекомендуется использовать тонкостенные дымовые трубы из нержавеющей стали AISI толщиной 0,8 - 1 мм. Наилучшим решением является установка готовых модулей трубы с термоизоляцией типа «сэндвич».

Допускается использование кирпичного дымохода с сечением дымового канала не менее 180 см. Дымовой канал должен быть постоянного сечения по всей длине.

Высоту дымохода, считая от колосниковой решётки, следует выполнить не менее 5 м.

Высоту дымовых труб, размещаемых на расстоянии равном или большем высоты сплошной конструкции, выступающей над кровлей, следует исходить из Рис.5.

- При прохождении дымовой трубы через межэтажные перекрытия, расстояние от наружных поверхностей трубы до деревянных конструкций должно быть не менее 380 мм.
- Нельзя вмуровывать дымоход в бетонные и кирпичные конструкции. Зазор между гильзой и конструкцией следует заполнить негорючей теплоизоляцией (керамзит, кремнезёмная вата и т.п.).
- Нельзя использовать отверстия в стенах в качестве части дымохода (гильза дымохода должна проходить насквозь).

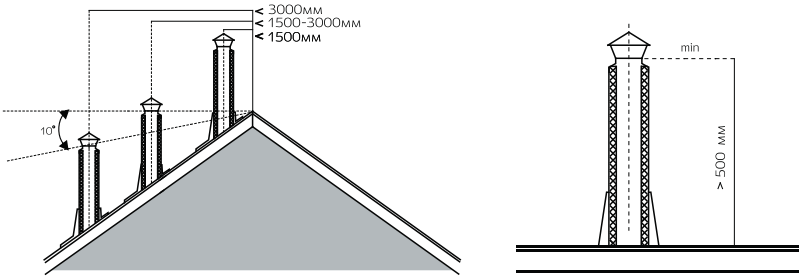

Рис.5 - Возвышение дымовых труб над кровлей

1. Не менее 500 мм над коньком кровли или парапетом, при расположении трубы на расстоянии до 1,5 м от конька или парапета.
2. Не ниже уровня конька кровли или парапета при расположении дымовой трубы на расстоянии от 1,5 до 3 м от конька или парапета.
3. Не ниже линии, проведенной от конька вниз под углом 10° к горизонту при расположении дымовой трубы от конька или парапета более 3 м.
4. Не менее 500 мм на 500 мм над плоской кровлей.

Данные по высоте дымохода, указанные на рис.5 являются не абсолютными значениями. Тяга зависит от диаметра, высоты, шероховатости поверхности дымовой трубы и разницы температур между сжигаемым топливом и наружным воздухом. А также, зависит от расположения зоны ветрового подпора. Поэтому, обязательно проведение точного расчета и монтажа дымовой трубы специалисту по системам отвода дымовых газов.

РЕЖИМЫ ЭКСПЛУАТАЦИИ

Процесс эксплуатации банной печи «Сибирь» состоит из следующих фаз: розжиг, горение, поддержание рабочей температуры. Розжиг производится с использованием щепы, бумаги и мелких сухих дров при заполнении топки на 2/3 объема с укладкой на колосниковую решетку с закрытым зольником. При этом воздухозаборная решетка, расположенная в верхней части топочной дверцы регулируется, в зависимости от интенсивности розжига. После первой полноценной закладки дров на полный объем топки зольник необходимо открыть и далее производить регулировку подачи воздуха при помощи корректировки положения зольника. При переходе к работе печи в формате поддержания горения, зольник можно закрыть, а регулировку подачи воздуха производить при помощи воздухозаборной решетки.

Режим набора температуры в парилке обеспечивает быстрое достижение высокой температуры с наиболее экономичным расходом дров. Это достигается наполнением топки примерно на 1/3-1/2 объема мелко и средне наколотыми дровами (3-4 полена общим весом 2 - 2,5 кг) и полным открытием зольника.
Режим поддержания температуры камней и воздуха в парилке достигается путем прикрытия зольника и применением более крупно наколотых дров, достаточно 3 - 4 поленьев в течение 1 часа эксплуатации печи.
Топить печь следует только дровами лиственных пород, предпочтительно, березовыми.

Регулировку зольника производить только с использованием защитных термостойких перчаток для рук!

ВОЗДУХООБМЕН В ПАРИЛКЕ

Для обеспечения хорошего воздухообмена в парилке необходимо организовывать приточно-вытяжную вентиляцию. Отверстие для притока свежего воздуха сечением около 100 см² разделывается в полу как можно ближе к печи или под печью.
Отверстие для вытяжки отработанного воздуха разделывается в стене чуть ниже уровня потолка как можно дальше от печи. Для вытяжки наиболее влажного и холодного воздуха к верхнему отверстию присоединяется вертикальный короб с входным отверстием не более 50 см от пола.
Для возможности управления воздухообменом приточное и вытяжное отверстия рекомендуется оснастить регулируемыми задвижками.

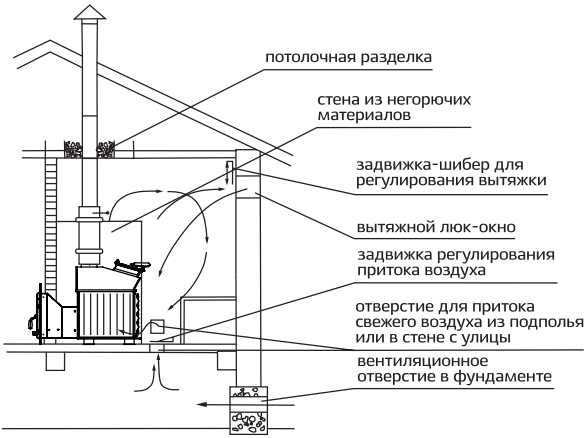

Рис.6 - Схема воздухообмена в парилке

МИКРОКЛИМАТ В ПАРИЛКЕ

Сочетание большой массы камней в каменке печи и ее высокой тепловой мощности позволяет получать широкий диапазон комфортных микроклиматических условий.

ДЫМЛЕНИЕ И УХУШЕНИЕ ТЯГИ

Для получения устойчивой сильной тяги после растапливания печи требуется некоторое время. Поэтому при открытии дверцы только что растопленной печи, работающей в режиме набора температуры, возможен незначительный выход дыма в помещение.

При загрузке очередной партии дров следует полностью закрыть зольник и лишь после этого плавно открыть дверцу топливника.

Если в процессе эксплуатации печи тяга ухудшилась, необходимо произвести механическую прочистку дымовой трубы и трубы внутри бака металлическим ершом.

В качестве профилактической меры, препятствующей образованию сажевого налета на стенках печи и дымоходов, производитель рекомендует периодическое ин-тенсивное протапливание печи сухими осиновыми дровами.

МЕРЫ БЕЗОПАСНОСТИ

Перед началом отопительного сезона печь должна быть проверена и отремонтирована. НЕИСПРАВНАЯ ПЕЧЬ К ЭКСПЛУАТАЦИИ НЕ ДОПУСКАЕТСЯ.

- ЗАПРЕЩАЕТСЯ оставлять без присмотра топящуюся печь, а также поручать надзор за ней малолетним детям.

- ЗАПРЕЩАЕТСЯ прикасаться к нагретым до высоких температур поверхностям печи голыми руками или другими открытыми частями тела во избежание ожогов и травм.

- ЗАПРЕЩАЕТСЯ располагать топливо, другие горючие вещества и материалы на предтопочном листе, применять для розжига печи бензин, керосин, дизельное топливо и другие, легковоспламеняющиеся и горючие жидкости.

- ЗАПРЕЩАЕТСЯ располагать сгораемые материалы ближе 0,5 м к поверхности печи.

- ЗАПРЕЩАЕТСЯ сушить какие-либо вещи и предметы, даже на частично остывшей поверхности печи.

- ОТКРЫВАТЬ, ЗАКРЫВАТЬ дверь необходимо только за ручку, используя защитные перчатки.

- ЗОЛА И ШЛАК, выгребаемые из топки, должны быть пролиты водой и удалены в специально отведенное для них безопасное место.

- ОЧИЩАТЬ ДЫМОХОД И ПЕЧЬ от сажи необходимо перед началом, а также в течение всего отопительного сезона не реже одного раза в три месяца.

- РАССТОЯНИЕ ОТ ПЕЧИ до шкафов, витрин и другого оборудования должно быть не менее 0,7 м, а от топочного отверстия - не менее 1,25 м.

Печь соответствует требованиям, обеспечивающим безопасность жизни, здоровья потребителя, и, при условии выполнения всех требований к установке и эксплуатации печи, обеспечивает предотвращение нанесения вреда имуществу потребителя.

ТРАНСПОРТИРОВКА И ХРАНЕНИЕ

Транспортирование печи до места установки в заводской упаковке любым видом транспорта в вертикальном положении не более чем в два яруса. При необходимости печь следует закрепить ленточными стропами.
Жаростойкая эмаль, которой окрашена печь, набирает окончательную прочность только после первого протапливания печи. До этого следует обращаться с окрашенными поверхностями с осторожностью. В случае сезонного использования печи (дача, загородный дом) ее можно демонтировать и перевезти на хранение в безопасное место. Хранить печь рекомендуется в сухом помещении. Не допускать попадания атмосферных осадков.

БАЗОВЫЙ КОМПЛЕКТ ПОСТАВКИ

Чугунная печь «Сибирь»..... 1шт
Основание печи..... 1шт
Рамка для колосника..... 1шт
Чугунный колосник..... 1шт
Отбойник пламени..... 2шт
Топочная дверца в зависимости от модели..... 1шт
Зольный ящик..... 1шт
Упаковка..... 1шт
Руководство по монтажу и эксплуатации..... 1шт

МАРКИРОВКА И КЛЕЙМЕНИЕ

Клеймо сварщика размещено в левом углу верхней стенке загрузочного канала.
Товарный ярлык на упаковке содержит: номер ТУ; название и контакты изготовителя; наименование печи с указанием модели; краткие технические и эксплуатационные характеристики; комплект поставки; вес нетто и вес брутто; дату изготовления; ФИО упаковщика и отметку ОТК.

УПАКОВКА

Паспорт упаковывается отдельно и помещается в зольный ящик печи. Печь устанавливается на деревянном поддоне. Снаружи печь упаковывается гофрированным картоном, который стягивается к поддону стрип-лентой, снаружи гофрированный картон защищен стрейч-пленкой.
На переднюю поверхность упаковки приклеивается товарный ярлык.

УТИЛИЗАЦИЯ

Утилизация производится по правилам утилизации лома чёрных металлов.

ГАРАНТИЙНЫЕ ОБЯЗАТЕЛЬСТВА

1. Гарантийный срок службы печи 10 лет со дня продажи через торговую сеть. Гарантия распространяется на целостность металла и сварных швов топки.
2. Гарантийные обязательства не распространяются на печь и ее составные части, повлекшие изменения в конструкции, путем стороннего вмешательства.
3. Гарантийный срок службы не распространяется на печь, используемую в коммерческих целях и на предприятиях.
4. При отсутствии в настоящем руководстве даты продажи и штампа торговой организации гарантийный срок исчисляется с даты выпуска изделия.
5. Расчетный срок службы печи 50 лет. По окончании 50-ти летнего срока, эксплуатация печи может быть продлена при положительном заключении монтажной организации.
6. Критерий предельного состояния - прогар топочной камеры.
7. Претензии не принимаются, если неисправность печи возникла в результате небрежного обращения или несоблюдения правил монтажа и / или эксплуатации.
8. Изделие соответствует требованиям безопасности, установленных действующими нормативно-техническими документами.
9. Гарантийный срок службы не распространяется расходные материалы - чугунную колосниковую решетку и панорамное жаропрочное стекло.

С условиями гарантии ознакомлен _____/_____/

СВИДЕТЕЛЬСТВО О ПРИЕМКЕ

Заводской номер: _____

Дата выпуска: _____20___г.

Изготовлено согласно конструкторской документации.
Соответствует ТУ 4858-005-38819949-2015.
По результатам испытаний изделие признано пригодным к эксплуатации.

Разработчик - ООО «Новосибирская Металлообрабатывающая Компания» (НМК).
Изготовитель - ООО «Новосибирская Металлообрабатывающая Компания» (НМК).

Контролер качества _____/_____
Изделие упаковано в соответствии с комплектом поставки (стр. 16).
Упаковщик _____/_____

СВЕДЕНИЯ О ПРОДАЖЕ

Заводской номер: _____

Дата продажи: _____20___г.

Наименование организации-продавца_____
Адрес: _____
Телефон: _____

Комплектация проверена (стр. 16). Следов повреждений не выявлено. Претензий к внешнему виду не имею.

Подпись продавца _____
М.П. магазина

Подпись покупателя _____

АКТ МОНТАЖНЫХ РАБОТ

Заводской номер: _____

Дата выпуска: _____20___г.

Установлена по адресу: _____

Введена в эксплуатацию представителем сервисной службы или специализированной организацией, имеющей разрешение на монтаж и обслуживание изделий данного типа.

Наименование организации: _____
Контактный телефон: _____

Выполненные работы (заполняется представителем):
_____
_____

Замечания по монтажу (заполняется представителем):
_____

С замечаниями ознакомлен _____/_____
подпись ФИО покупателя

Замечания представителя сервисной службы должны быть устранены в течение трех дней.

Пуско-наладочные работы проведены «_____»_____20___г.

_____/_____
МП подпись ФИО техника

СЕРТИФИКАТ СООТВЕТСТВИЯ

ЕВРАЗИЙСКИЙ ЭКОНОМИЧЕСКИЙ СОЮЗ

СЕРТИФИКАТ СООТВЕТСТВИЯ

№ ЕАЭС RU C-RU.МГ09.В.00633/26

Серия RU № 0500274

ОРГАН ПО СЕРТИФИКАЦИИ
Орган по сертификации Общества с ограниченной ответственностью "Сибэнерготест". Адрес места нахождения (адрес юридического лица) и адрес места осуществления деятельности: 656039, Россия, Алтайский край, город Барнаул, улица 2-я Северо-Западная, дом 6. Регистрационный номер аттестата аккредитации RA.RU.11МГ09 от 04.02.2015. Номер телефона +73852406511, адрес электронной почты sibtest@bk.ru

ЗАЯВИТЕЛЬ Общество с ограниченной ответственностью "Новосибирская металлообрабатывающая компания". Место нахождения (адрес юридического лица) и адрес места осуществления деятельности: 632641, Россия, Новосибирская область, Коченевский район, рабочий поселок Коченево, улица Южная, дом 23, помещение 1. Основной государственный регистрационный номер: 1125476094424. Номер телефона +73835126268, адрес электронной почты info@novmk.ru

ИЗГОТОВИТЕЛЬ Общество с ограниченной ответственностью "Новосибирская металлообрабатывающая компания". Место нахождения (адрес юридического лица) и адрес места осуществления деятельности: 632641, Россия, Новосибирская область, Коченевский район, рабочий поселок Коченево, улица Южная, дом 23, помещение 1

ПРОДУКЦИЯ Аппараты отопительные типа АОТ, работающие на твердом топливе: банные печи "Сибирь" с номинальной тепловой мощностью 25 и 40 кВт. Модели: "Сибирь-25", "Сибирь-40".
Продукция изготовлена в соответствии с Техническими условиями ТУ 27.52.12-002-38819949-2020 "Аппараты бытовые отопительные АОТ".
Серийный выпуск

КОД ТН ВЭД ЕАЭС 7321 89 000 0

СООТВЕТСТВУЕТ ТРЕБОВАНИЯМ
Технического регламента Таможенного союза "О безопасности машин и оборудования" (ТР ТС 010/2011)

СЕРТИФИКАТ СООТВЕТСТВИЯ ВЫДАН НА ОСНОВАНИИ
Протоколов испытаний №26-031, №26-032, №26-033 от 11.02.2026 Сибирского испытательного центра систем отопления Общества с ограниченной ответственностью "Сибирский центр систем отопления", регистрационный номер аттестата аккредитации (уникальный номер записи об аккредитации) РОСС RU.0001.22МХ18. Акта о результатах анализа состояния производства №1030 от 11.02.2026 Органа по сертификации Общества с ограниченной ответственностью "Сибэнерготест", регистрационный номер аттестата RA.RU.11МГ09, эксперт Диденко Евгений Анатольевич. Документов: Обоснование безопасности от 02.09.2020. Паспорта, руководства по монтажу и эксплуатации от 16.01.2026, от 20.01.2026, от 23.01.2026. Технические условия ТУ 27.52.12-002-38819949-2020 от 11.09.2020. Сертификаты качества: №8519 от 15.05.2024, №1399 от 20.10.2025, №152502643 от 12.12.2025.
Схема сертификации: 1с

ДОПОЛНИТЕЛЬНАЯ ИНФОРМАЦИЯ
ГОСТ 9817-95 "Аппараты бытовые, работающие на твердом топливе. Общие технические условия" (раздел 5). Условия хранения продукции – 2С по ГОСТ 15150-69. Срок хранения без переконсервации – 2 года. Срок службы назначенный – 50 лет

СРОК ДЕЙСТВИЯ С 16.02.2026 **ПО** 15.02.2031
ВКЛЮЧИТЕЛЬНО

Руководитель (уполномоченное лицо) органа по сертификации (подпись) Кириченко Александр Федорович (Ф.И.О.)

М.П.

Эксперт (эксперт-аудитор) (эксперты (эксперты-аудиторы)) (подпись) Яковлев Олег Иванович (Ф.И.О.)

ДЛЯ ЗАМЕТОК

ДЛЯ ЗАМЕТОК

ПРОИЗВОДСТВЕННАЯ ЛИНЕЙКА ЗАВОДА

НМК

ОТОПИТЕЛЬНЫЕ КОТЛЫ



Сибирь



Гефест



МАГНУМ



Sunfire

ПЕЧИ-КАМИНЫ



Стальные



Чугунные

ВОЗДУХОНАГРЕЙНЫЕ ПЕЧИ



Сибирь-ВВ



Сибирячка

БАННЫЕ ПЕЧИ



Стальные



Чугунные

Полный каталог изделий

www.novmk.ru
Россия, НСО, р.п. Коченево, ул. Южная, 23
тел. 8-383-230-34-35, e-mail: info@novmk.ru
8-800-700-00-92

НМК

НОВОСИБИРСКАЯ
МЕТАЛЛООБРАБАТЫВАЮЩАЯ
КОМПАНИЯ

ОСНОВАНА В 1997 ГОДУ

ТЕХНОЛОГИИ СИБИРСКОГО ТЕПЛА

