НМК

ОСНОВАНА В 1997 ГОДУ

НОВОСИБИРСКАЯ
МЕТАЛЛООБРАБАТЫВАЮЩАЯ
КОМПАНИЯ

КОТЛЫ



Сибирь

ТЕХНОЛОГИИ СИБИРСКОГО ТЕПЛА

О ЗАВОДЕ:

- Предприятие полного производственного цикла.
- Год основания - 1997г.
- Старт производства котлов и печей - 2011 г.
- Численность персонала - более 500 человек.
- Размер производственных площадей - 12 000 м².
- Производственная линейка - более 70 наименований готовой продукции.
- Дистрибьюторская сеть - 20 дистрибьюторов по России и СНГ.
- Регионы присутствия: 70 субъектов РФ, Казахстан, Беларусь, Кыргызстан, Таджикистан, Узбекистан и Монголия.
- Среднегодовое количество выпущенных изделий - 120 000 шт.
- Входит в ТОП-5 крупнейших производителей котлов и печей в РФ.
- Крупнейший потребитель листового металлопроката в НСО.
- Расположение - НСО, р.п. Коченево, ул. Южная, 23.
- Собственное чугунное литейное производство.



НАШИ ПРЕИМУЩЕСТВА:



ПОЛНЫЙ ЦИКЛ ПРОИЗВОДСТВА



ОПТИМАЛЬНЫЙ ВЫБОР



ДОСТУПНАЯ ЛОГИСТИКА



ИННОВАЦИИ

Завод «НМК», основанный в 1997 году, - на данный момент динамично развивающееся предприятие полного производственного цикла с отлаженными процессами, использующее в своем арсенале современные технологии.
Мы разрабатываем и выпускаем широкую линейку отопительного оборудования, банных печей, каминов, товаров для отдыха, а также изготавливаем изделия чугунного литья на заказ.
На протяжении долгих лет изделия, разработанные нашими инженерами-технологами, согревают множество домов и востребованы огромным количеством потребителей.

ПРОДУКТОВАЯ ЛИНЕЙКА

КОТЛЫ

ПЕЧИ



ТОВАРЫ ДЛЯ ОТДЫХА

КОМПЛЕКТУЮЩИЕ

КОТЛЫ ДЛЯ ДОМА

Сибирь-КВО



Гефест



МАГНУМ



Sunfire



АТУМ



Сибирь-КВО

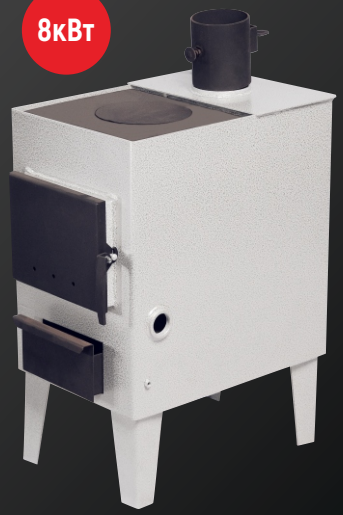









Сибирь-КВО - универсальные котлы с варочной поверхностью под закрытую систему (кроме Сибирь- 8).



Сибирь-КВО

- Площадь отапливаемого помещения от 50 м^2 до 200 м^2;
- Водонаполненая колосниковая система;
- Чугунная топочная дверца;
- Рабочее давление - 2 бар;
- Глубокая топочная камера - возможность использовать дрова длиной до 60 см;
- Универсальное подключение (справа/слева/диагональ);
- Толщина верхней стальной плиты – 10 мм;
- Отсутствие сварных швов на лицевых сторонах котла;
- Биметаллический термометр (кроме Сибирь-8);
- Возможность установки блока ТЭН (3-6 кВт);
- Возможность установки автоматического регулятора тяги (кроме Сибирь-8).



Сибирь-КВО

схема устройства котла в разрезе

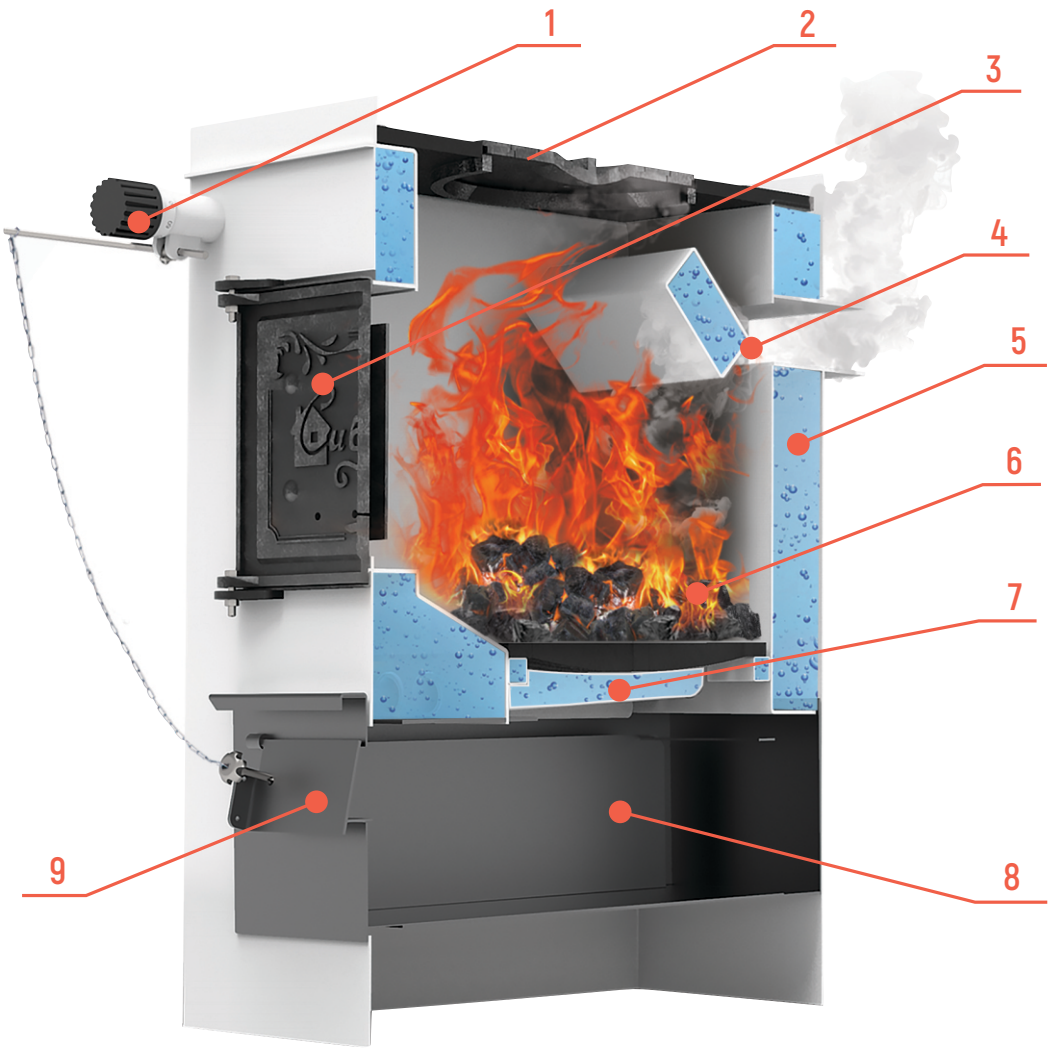

1 - регулятор тяги;
2 - стальная варочная плита с чугунными кружками;
3 - чугунная топочная дверца;
4 - выход дымохода;
5 - водяная рубашка;
6 - топочная камера;
7 - водонаполненный колосник;
8 - зольный ящик;
9 - заслонка.

Сибирь-КВО

технические характеристики

Характеристики	Ед. изм.	Модификации котлов «Сибирь-КВО»				
		8 кВт	10 кВт	12 кВт	15 кВт	20 кВт
Номинальная мощность	кВт	8	10	12	15	20
Отапливаемая площадь	$м^2$	до 80	100	120	150	200
Глубина топки	мм	400	400	600	600	600
Рабочее давление, не более	бар	2	2	2	2	2
Объем водяного контура	л	28	33	45	46	49
Диаметр дымохода	мм	115	150	160x110	150	150
Габаритные размеры						
Глубина	мм	520	520	720	720	720
Ширина	мм	370	420	420	420	420
Высота	мм	550	700	700	700	700
Масса нетто	кг	63	85	100	105	110
Наличие стальной плиты		есть	есть	есть	есть	есть
Выход дымохода		сверху	сзади	слева/справа	сзади	сзади
Расположение патрубков подачи и обратки		универ-сальное	универ-сальное	слева/справа	универ-сальное	универ-сальное

Гефест

Котел «Гефест» является оптимальным вариантом для отопления помещения и располагает наилучшим набором современных функций. Работает на твердом топливе: дрова, брикеты, уголь. Идеальное соотношение по параметрам «цена-качество».



Гефест

- Площадь отапливаемого помещения от 100 м^2 до 400 м^2;
- Водонаполненная колосниковая система;
- Рабочее давление - 2 бар;
- Верхняя и боковая загрузка топлива;
- Глубина топочной камеры – 50 см (15/20 кВт), 55 см (30 кВт) и 56 см (40 кВт);
- Вес котла больше аналогов на 40% (от 119 до 200 кг);
- Универсальное подключение (справа/слева/диагональ);
- Биметаллический термометр;
- Возможность установки блока ТЭН (3-6 кВт);
- Возможность установки автоматического регулятора тяги;
- Кочерга, шуровка, воронка в комплекте.



Гефест

схема устройства котла в разрезе

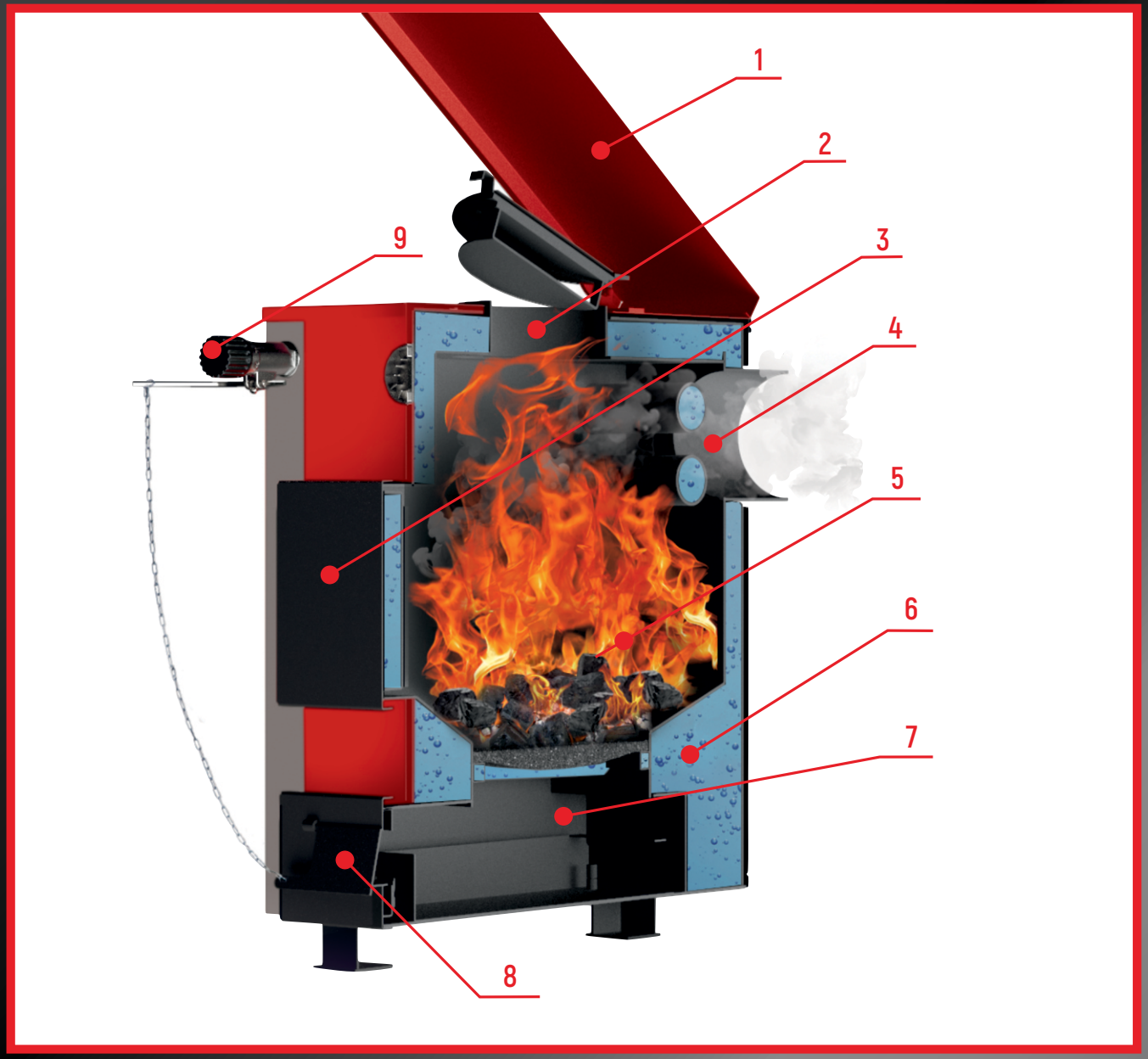

1 - крышка;
2 - верхняя загрузочная камера;
3 - боковая загрузочная камера;
4 - выход дымохода;
5 - топочная камера;
6 - водяной контур;
7 - зольный ящик;
8 - заслонка подачи воздуха;
9 - регулятор тяги.

Гефест

технические характеристики

Характеристики	Ед. изм.	Модификации котлов «Гефест»			
		15 кВт	20 кВт	30 кВт	40 кВт
Номинальная мощность	кВт	15	20	30	40
Отапливаемая площадь	м	60-150	100-220	180-300	250-400
Глубина топки	мм	500	500	550	560
Рабочее давление, не более	бар	2	2	2	2
Объем водяного контура	л	46	50	80	98
Диаметр дымохода	мм	150	150	150	150
Габаритные размеры					
Глубина	мм	708	712	760	770
Ширина	мм	422	880	930	1050
Высота	мм	740	700	700	700
Масса нетто, не более	кг	120	130	160	200
Высота подключения дымохода	мм	550	600	690	890
Рекомендуемая высота дымохода, не менее	м	5	5	6	6

МАГНУМ

Котел длительного горения «Магнум» является предпочтительным вариантом для эффективного и комфортного отопления помещения, располагает лучшим набором современных фукций и испытанными конструкторскими решениями. Функционирует на твердом топливе - угле.



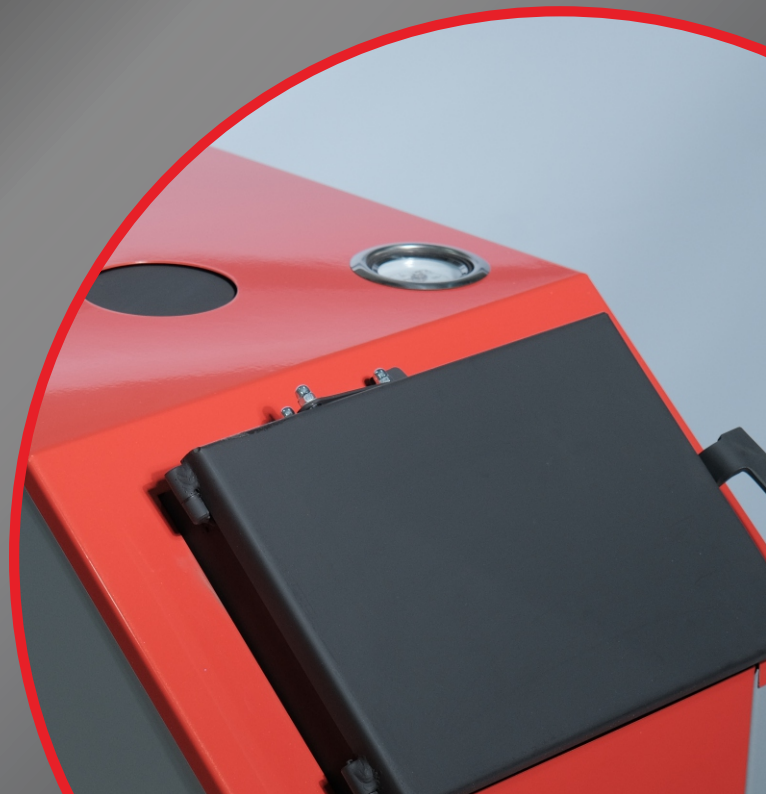

МАГНУМ

линейка с автоматикой

30кВт



20кВт



15кВт





МАГНУМ

- Площадь отапливаемого помещения от 100 м^2 до 300 м^2;
- Система удаления крупной породы с использованием прочистных толкателей;
- Рабочее давление - 2 бар;
- Длительность автономной работы до 15 часов;
- Автоматический регулятор тяги в комплекте (пр. Словения);
- Водонаполненная колосниковая система;
- Возможность установки автоматической прочистки колосников (опция);
- Универсальное подключение (справа/слева диагональ);
- Биметаллический термометр;
- Возможность установки блока ТЭН (3-6 кВт);
- Использование угля фракцией от 5 до 100 мм - нет зависания в бункере.



МАГНУМ

схема устройства котла в разрезе



1 - регулятор тяги;
2 - выход дымохода;
3 - верхняя загрузочная камера;
4 - водонаполненный теплообменник;
5 - водонаполненный колосник;
6 - прочистные толкатели;
7 - зольный ящик;
8 - заслонка подачи воздуха;
9 - растопочная дверца.

МАГНУМ

технические характеристики

Характеристики	Ед. изм.	Модификации котлов «Магнум»		
		15 кВт	20 кВт	30 кВт
Номинальная мощность	кВт	15	20	30
Отапливаемая площадь	$м^2$	50-120	100-180	200-300
Глубина топки	мм	400	400	600
Рабочее давление, не более	бар	2	2	2
Объем водяного контура	л	76	90	110
Диаметр дымохода	мм	150	150	150
Габаритные размеры				
Глубина	мм	753	755	920
Ширина	мм	465	500	575
Высота	мм	1076	1180	1260
Масса нетто, не более	кг	160	180	270
Высота подключения дымохода	мм	936	1040	1000
Рекомендуемая высота дымохода, не менее	м	5	5	7

Sunfire

Котел «Sunfire» является надежным вариантом для эффективного и комфортного отопления больших помещений, располагает лучшим набором современных функций, продуманными и испытанными конструкторскими решениями. Котел функционирует на твердом топливе - угле.

НОВИНКА

возможна установка
комплекта автоматики



75кВт



60кВт



45кВт



30кВт



22кВт



15кВт



Sunfire

- Площадь отапливаемого помещения от 150 м^2 до 750 м^2;
- Горизонтальное движение пламени через теплообменники;
- Рабочее давление - 2,5 бар;
- Высокий КПД - 85%;
- Два режима горения - тлеющий (верхний) и основной (нижний);
- Автоматический регулятор тяги в комплекте (пр. Словения);
- Двухходовой теплообменник (модели 15 и 22 кВт), Трехходовой теплообменник (модели 30, 45, 60, 75 кВт);
- Удобная чистка каналов теплообменника;
- Удобная ручка открытия отбойника для загрузки топлива;
- Улучшенная циркуляция воды за счет наклонных теплообменников;
- Биметаллический термометр;



Sunfire

схема устройства котла в разрезе Sunfire-15/22

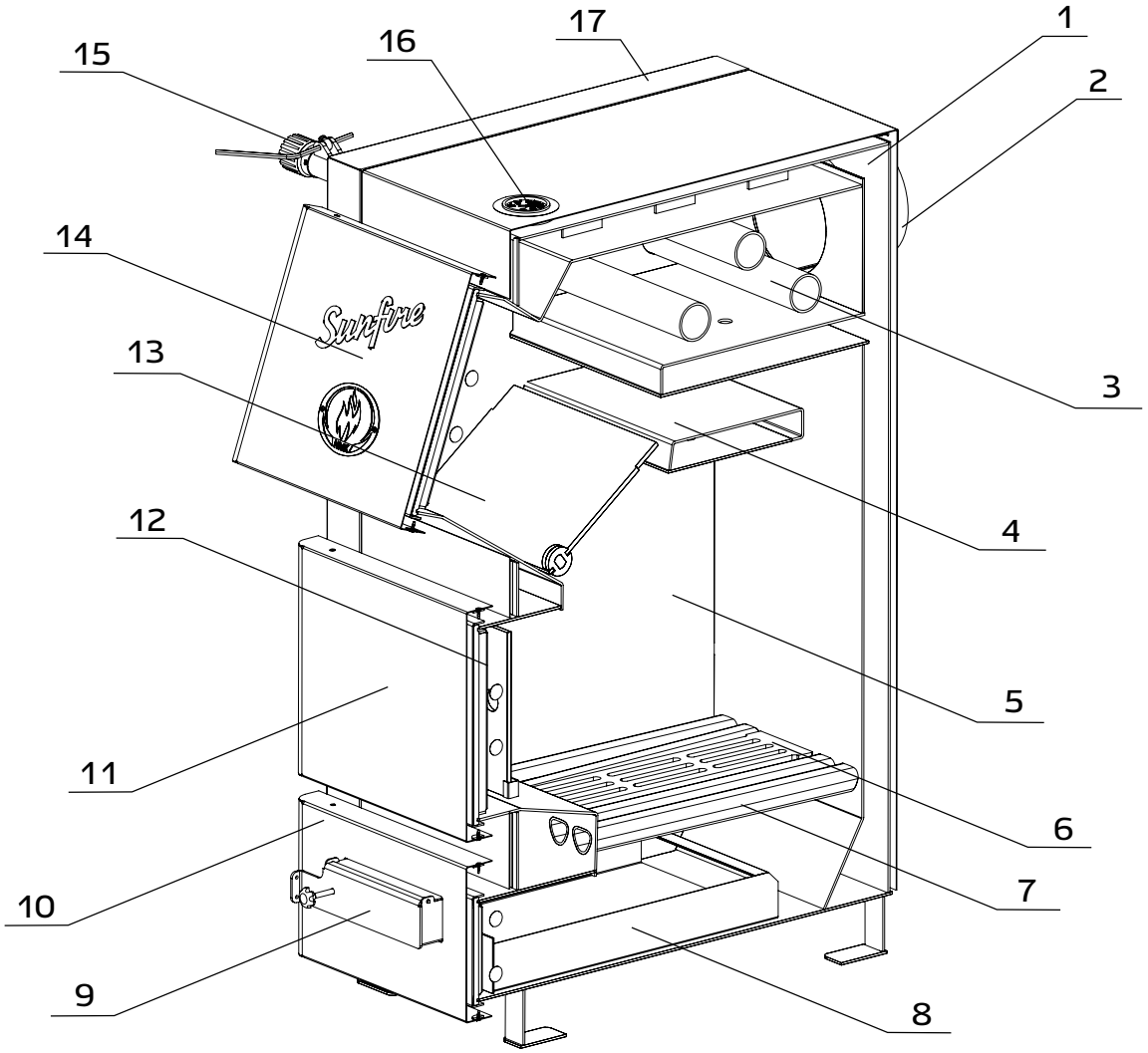

1 - корпус котла;
2 - выход дымохода 150 мм;
3,4 - теплообменники;
5 - топочная камера;
6 - чугунный колосник;
7 - водонаполненные колосники;
8 - зольный ящик;
9 - заслонка подачи воздуха;
10 - дверца зольного ящика;
11 - топочная дверца;
12 - отбойник;
13 - заслонка;
14 - загрузочная дверца;
15 - регулятор тяги;
16 - термометр;
17 - облицовка.

Sunfire

схема устройства котла в разрезе Sunfire-30/45/60/75

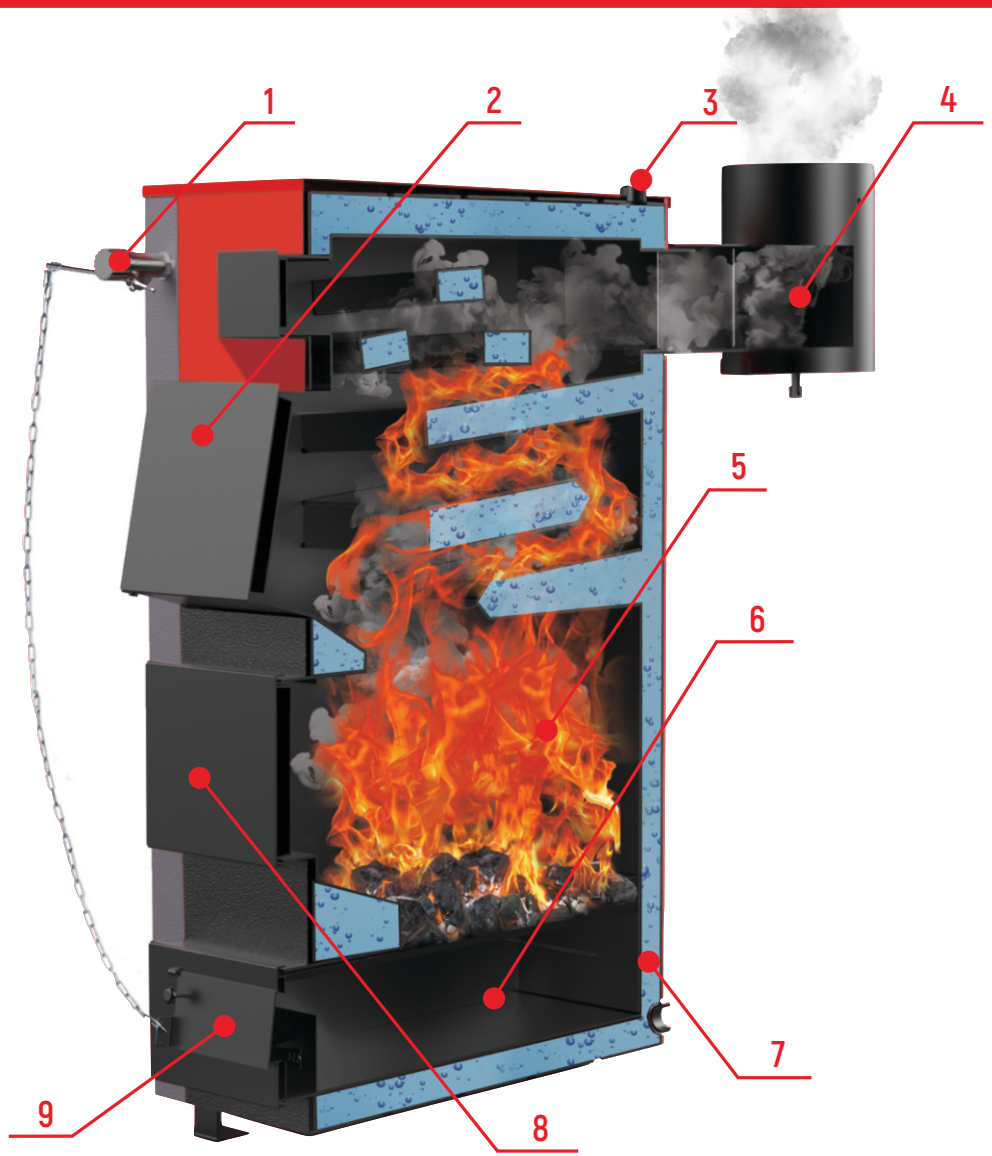

1 - регулятор тяги;
2 - верхняя загрузочная камера;
3 - патрубок для подключения подачи;
4 - выход дымохода;
5 - топочная камера;
6 - зольный ящик;
7 - водяной контур;
8 - боковая загрузочная камера;
9 - заслонка подачи воздуха.

Sunfire

технические характеристики

Характеристики	Ед. изм.	Модификации котлов «Sunfire»					
		15 кВт	22 кВт	30 кВт	45 кВт	60 кВт	75 кВт
Номинальная мощность	кВт	15	22	30	45	60	75
Отапливаемая площадь	$м^2$	150	200	300	450	550	750
Глубина топки	мм	500	500	550	500	590	690
Рабочее давление, не более	бар	2	2,5	2,5	2,5	2,5	2,5
Объем водяного контура	л	68	80	80	180	200	220
Диаметр дымохода	мм	150	150	150	200	250	250
Габаритные размеры							
Глубина	мм	780	850	831	1040	1140	1140
Ширина	мм	540	590	608	615	615	715
Высота	мм	1040	980	1168	1375	1375	1475
Масса нетто, не более	кг	160	170	195	345	370	482
Высота подключения дымохода	мм	580	580	580	600	690	890
Рекомендуемая высота дымохода, не менее	м	6	6	6	6	6	6

Атум

АВТОМАТИЧЕСКИЕ КОТЛЫ

Котел «Атум» - первый автоматический котел в линейке завода «НМК». Время бесперебойной работы при полной загрузке бункера углем составляет до 5 дней, в зависимости от внешних факторов, влияющих на энергопотребление.

На практике автоматический котел «Атум» нужно растапливать один раз в сезон. КПД котла в пределах 85% (±5%), в зависимости от качества применяемого топлива и степени утепления помещений.

20кВт



55кВт



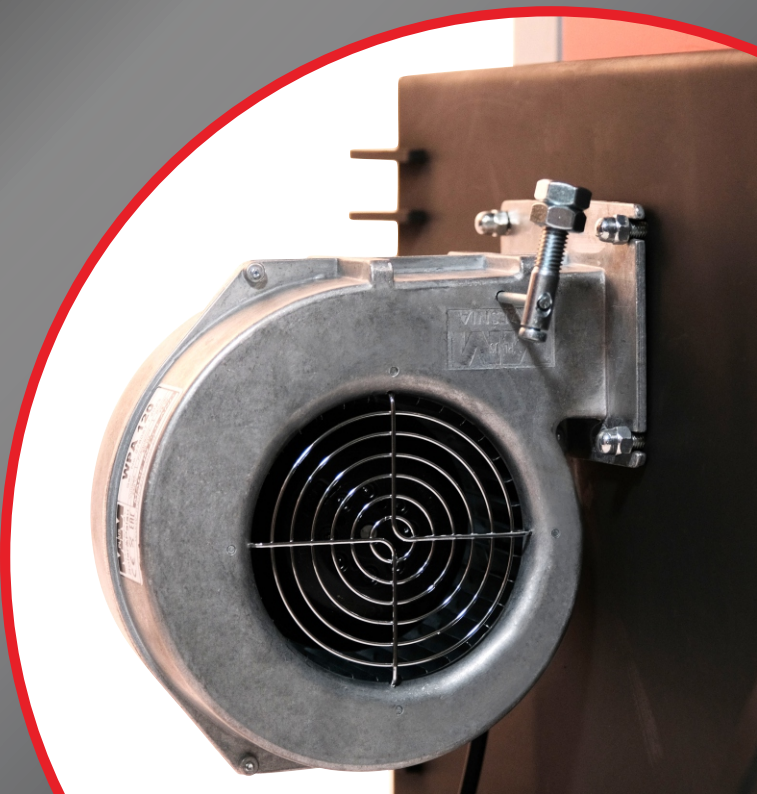

АТУМ

- Площадь отапливаемого помещения от 120 м^2 до 500 м^2;
- Водонаполненная колосниковая система;
- Рабочее давление - 2 бар;
- Высокий КПД - 85-87%;
- Возможность использовать уголь фракции от 5 до 120 мм;
- Время автономной работы до пяти суток;
- Контроллер AIR BIO (пульт управления, наддув - 20 кВт дымосос с шибером - 55 кВт, автопрочистка колосников по температуре теплоносителя);
- Трехходовой теплообменник;
- Объем бункера - 250-280 л.

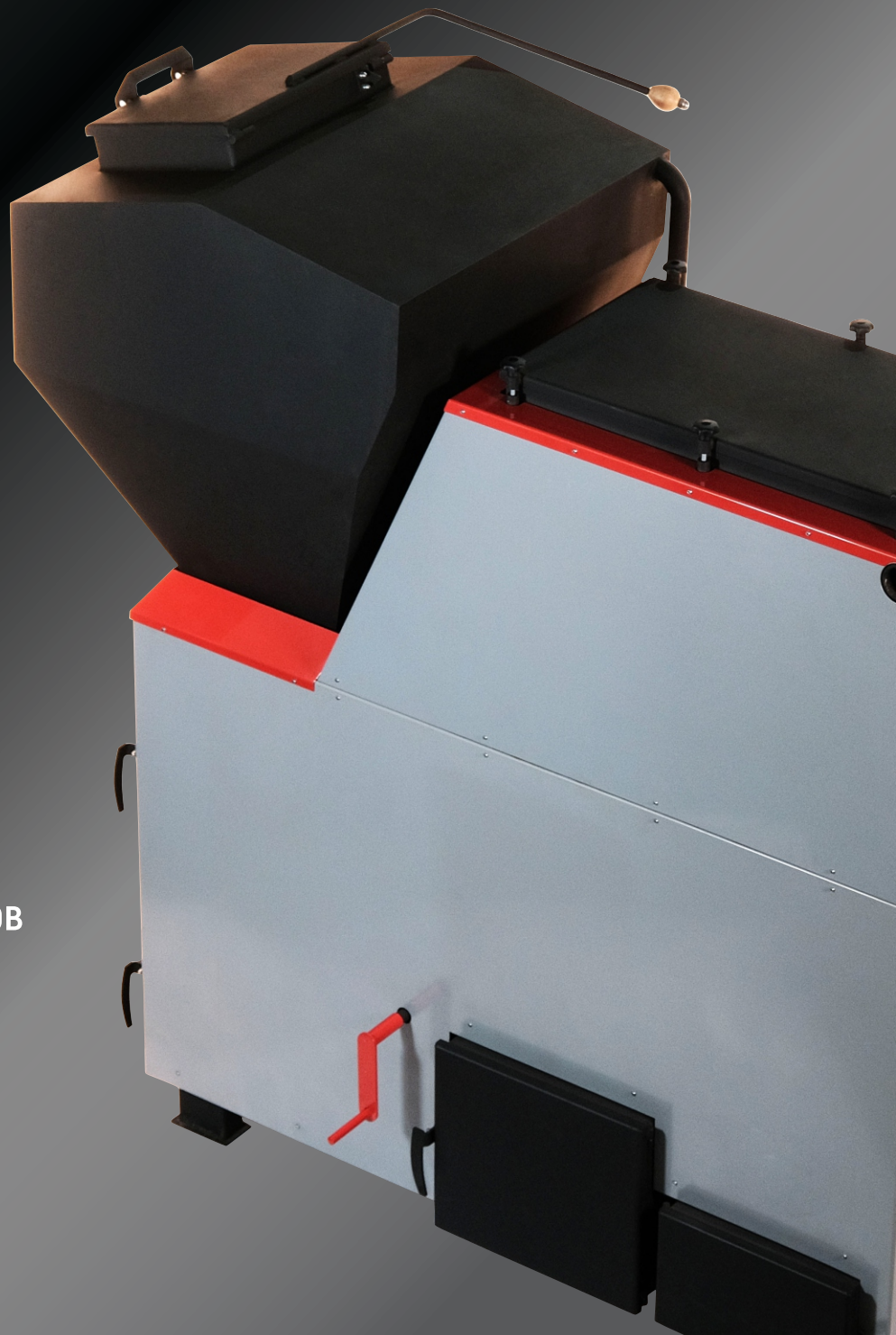

АТУМ

схема устройства котла Атум 20 кВт в разрезе

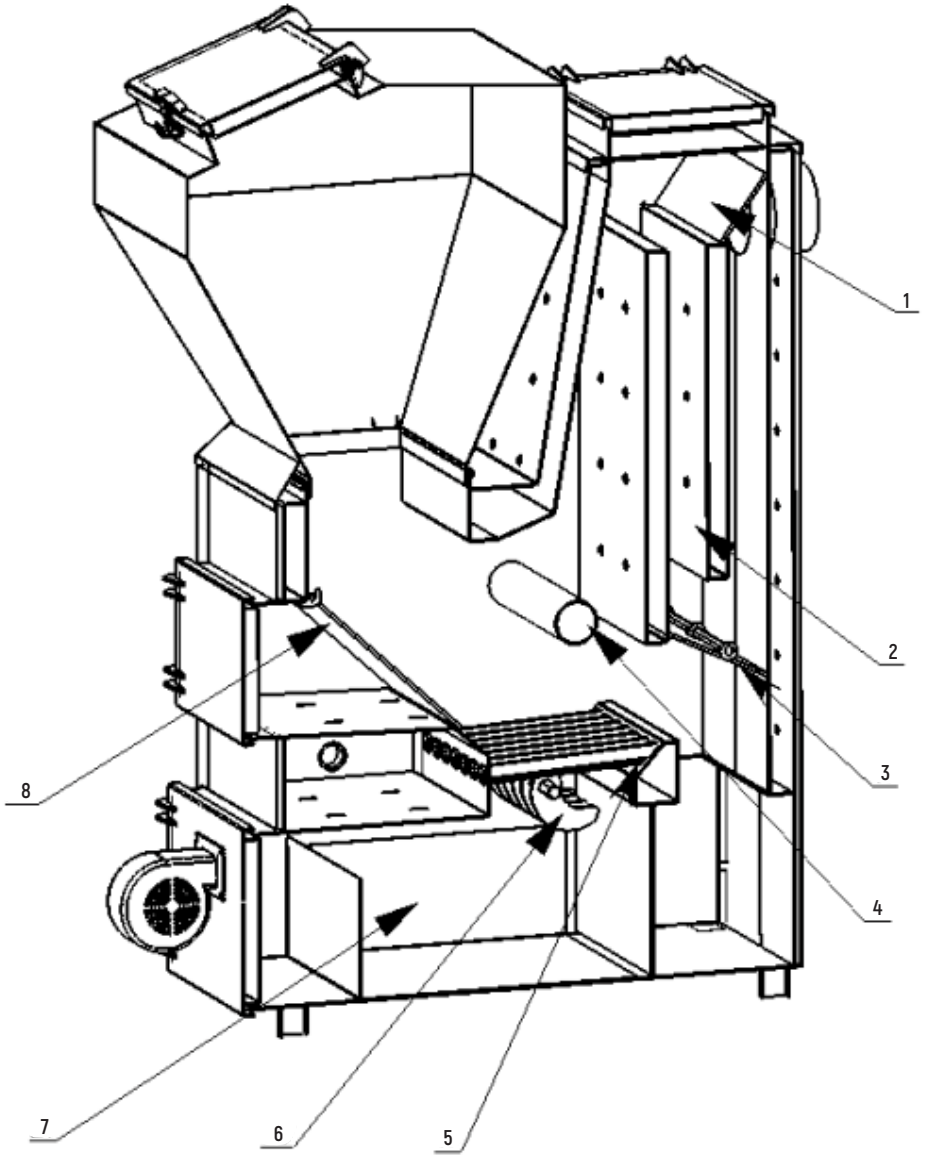

1 - отбойник плмени;
2 - теплообменник;
3 - отбойник пламени;
4 - теплообменник;
5 - водонаполненный колосник;
6 - прочистные толкатели;
7 - зольный ящик;
8 - отбойник пламени.

АТУМ

схема устройства котла Атум 55 кВт в разрезе



1 - верхняя загрузочная камера;
2 - регулятор тяги;
3 - боковая загрузочная камера;
4 - зольный ящик;
5 - водонаполненный колосник;
6 - шамотный кирпич;
7 - турболизаторы;
8 - шибер с дымососом.

АТУМ

технические характеристики

Характеристики	Ед. изм.	Модификации котлов «Атум»	
		20 кВт	55 кВт
Номинальная мощность	кВт	20	55
Отапливаемая площадь	м^2	100-200	250-500
Объем топочной камеры и бункера	л	250	280
Рабочее давление, не более	бар	2,5	2,5
Объем водяного контура	л	125	230
Диаметр дымохода	мм	150	150
Максимальная t дымовых газов	С°	220	220
Габаритные размеры			
Глубина	мм	1241	1650
Ширина	мм	635	690
Высота	мм	1712	1800
Масса с бункером нетто	кг	220	500
Высота подключения дымохода	мм	1350	1350
Рекомендуемая высота дымохода, не менее	м	5	8

ПРЕИМУЩЕСТВА ПАРТНЕРСТВА:

- Фиксировано-высокая маржинальность по всем каналам продаж;
- Участие в производственном планировании;
- Интеграция в маркетинговую стратегию завода «НМК»;
- Совместное интернет-продвижение;
- Информационная и техническая поддержка;





