www.novmk.ru

НМК
НОВОСИБИРСКАЯ
МЕТАЛЛООБРАБАТЫВАЮЩАЯ
КОМПАНИЯ

ОСНОВАНА В 1997 ГОДУ

РУКОВОДСТВО ПО ЭСПЛУАТАЦИИ ГРИЛЬ/МАНГАЛ (6/9/12)

АЛТАЙ



Подробное изучение настоящего руководства до монтажа изделия является ОБЯЗАТЕЛЬНЫМ!

СОДЕРЖАНИЕ

НАЗНАЧЕНИЕ И ОСОБЕННОСТИ КОНСТРУКЦИИ....3
ТЕХНИЧЕСКИЕ ХАРАКТЕРИСТИКИ....4
ГАБАРИТНЫЕ РАЗМЕРЫ....4
СХЕМА УСТРОЙСТВА И СБОРКИ....9
ТРАНСПОРТИРОВКА И ХРАНЕНИЕ....9
МАРКИРОВКА И КЛЕЙМЕНИЕ....9
УПАКОВКА....9
УТИЛИЗАЦИЯ....9
ГАРАНТИЙНЫЕ ОБЯЗАТЕЛЬСТВА....9
КОМПЛЕКТ ПОСТАВКИ....10
ТРЕБОВАНИЯ БЕЗОПАСНОСТИ ПРИ ЭКСПЛУАТАЦИИ....10
СВИДЕТЕЛЬСТВО О ПРИЕМКЕ....11
СВЕДЕНИЯ О ПРОДАЖЕ....11

Гриль и мангал «Алтай»

НАЗНАЧЕНИЕ И ОСОБЕННОСТИ КОНСТРУКЦИИ

Грили и мангалы «Алтай» - это многофункциональные устройства для приготовления пищи на свежем воздухе на загородных участках. Различные мясные, рыбные, овощные и другие блюда можно приготовить в режиме барбекю (крышка закрыта) или мангала (при открытой крышке), используя различные аксессуары.

Модификации грилей «Алтай»:

- на 9 шампуров;
- на 12 шампуров;

Модификации мангалов «Алтай»:

- на 6 шампуров;
- на 9 шампуров;
- на 12 шампуров;
- на 6 шампуров из нержавеющей стали;
- на 9 шампуров из нержавеющей стали.

Гриль «Алтай» оборудован специальным термометром для контроля температуры в процессе работы. Регулирование температурного режима можно осуществлять с помощью вентиляционных заслонок.

Боковые полки всех изделий линейки позволяют с комфортом разместить все необходимые аксессуары.

Гриль и мангал «Алтай-12» оснащены колесами, которые позволяют легко переместить изделие по загородному участку, а конструкция и габаритные размеры остальных изделий линейки, а также их небольшой вес позволяют без труда поднять и поставить их в нужное место.

Гриль или мангал «Алтай» можно использовать с различными аксессуарами и приспособлениями, которые могут применяться для приготовления блюд на огне при помощи углей (шампуры, решетки-гриль и т.д).

Модели из конструкционной стали (российского производства) выкрашены термостойкой черной краской, что делает устройства надежными и долговечными.

ООО «НМК» оставляет за собой право вносить изменения в конструкцию, не ухудшающие потребительские свойства изделия, поэтому в данном руководстве могут быть не отражены некоторые произошедшие изменения.

Изменение геометрии металла, вызванное температурным воздействием не является браком и не ухудшает потребительских свойств товара.

ТЕХНИЧЕСКИЕ ХАРАКТЕРИСТИКИ

Показатель	Ед. изм.	Значение				
		Мангал 6	Мангал 9	Мангал 12	Гриль 9	Гриль 12
Глубина	мм	323	323	323	330	330
Ширина с полками	мм	915	1094	1373	1091	1373
Ширина без полок	мм	390	572	752	572	749
Высота	мм	450	630	782	735	892
Масса нетто	кг	8,2	10,4	17,2	13,4	20,8
Масса брутто	кг	8,8	11,2	18	14,4	22
Масса нетто (нерж.)	кг	6,8	7,4	-	-	-
Масса брутто (нерж.)	кг	8,3	9,1	-	-	-

ГАБАРИТНЫЕ РАЗМЕРЫ МАНГАЛА «АЛТАЙ-6»

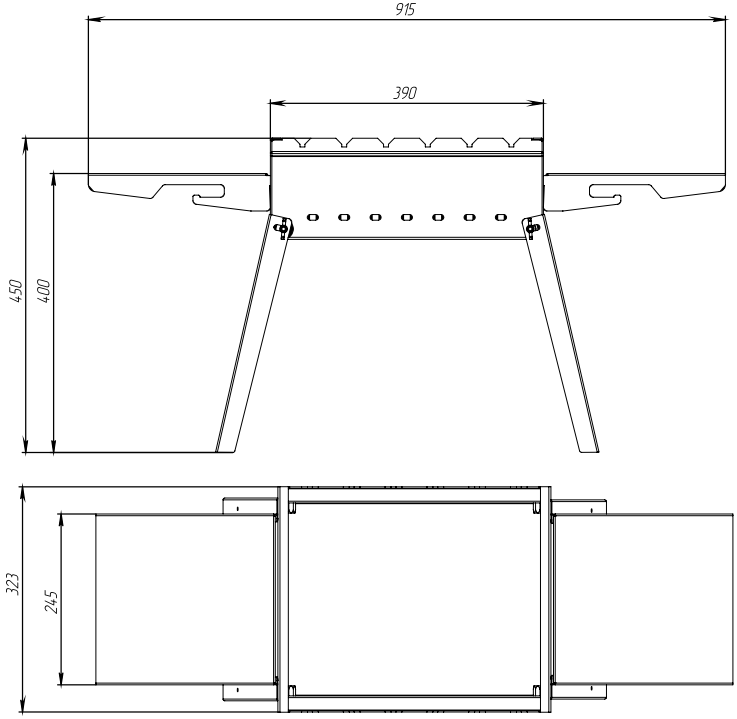

ГАБАРИТНЫЕ РАЗМЕРЫ МАНГАЛА «АЛТАЙ-9»

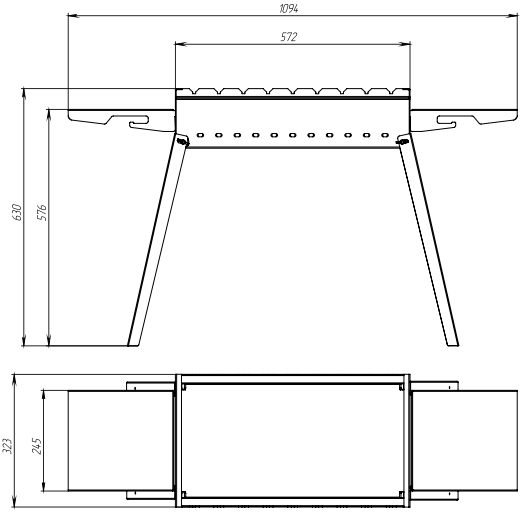

ГАБАРИТНЫЕ РАЗМЕРЫ МАНГАЛА «АЛТАЙ-12»

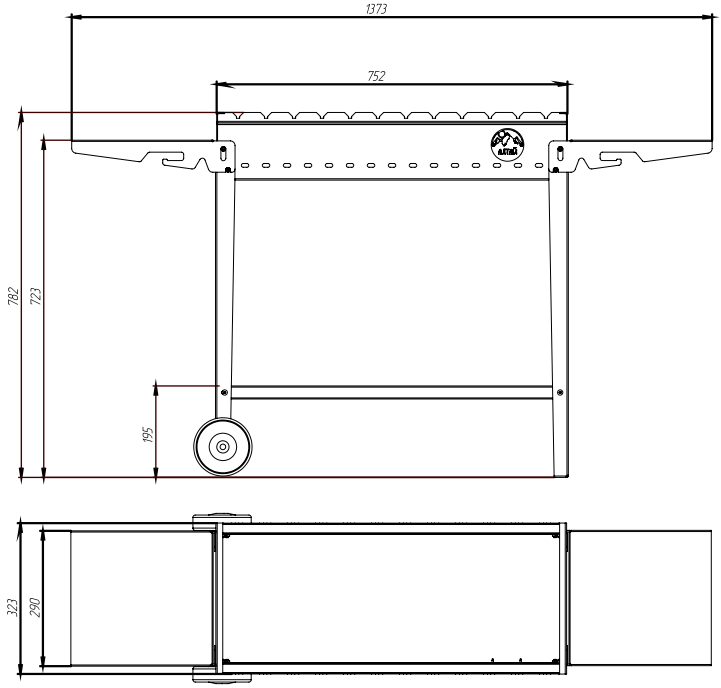

ГАБАРИТНЫЕ РАЗМЕРЫ ГРИЛЯ «АЛТАЙ-9»

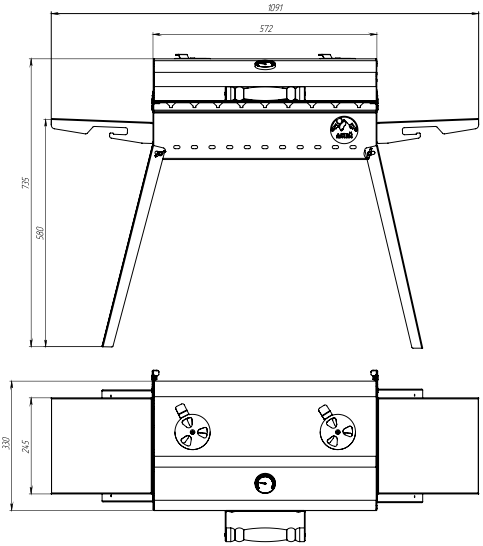

ГАБАРИТНЫЕ РАЗМЕРЫ ГРИЛЯ «АЛТАЙ-12»

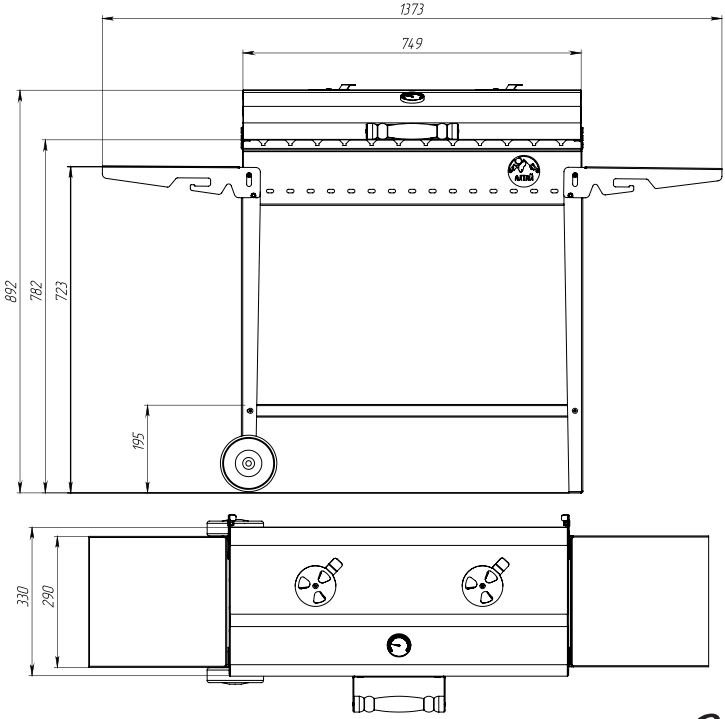

СХЕМА УСТРОЙСТВА И СБОРКИ МАНГАЛА «АЛТАЙ-6/9»

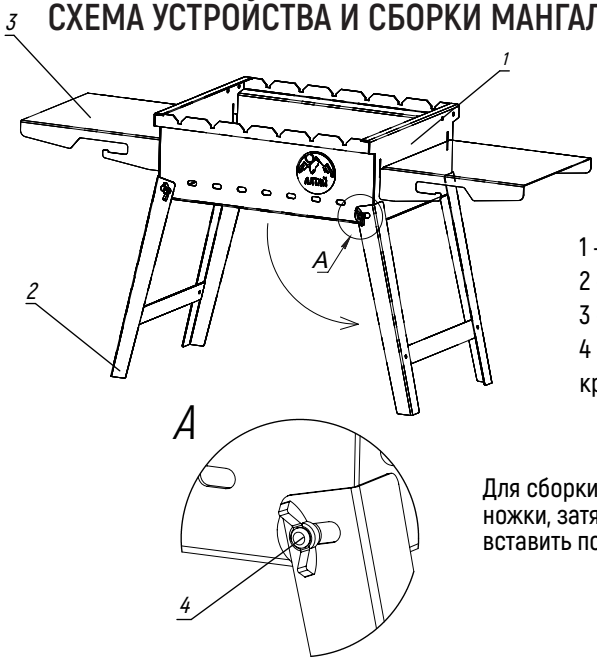

1 - корпус мангала;
2 - ножки (2 шт);
3 - боковая полка (2 шт);
4 - барашковый винт для крепления ножек.

Для сборки необходимо разложить ножки, затянуть барашковые винты, вставить полки в пазы.

СХЕМА УСТРОЙСТВА И СБОРКИ МАНГАЛА «АЛТАЙ-12»

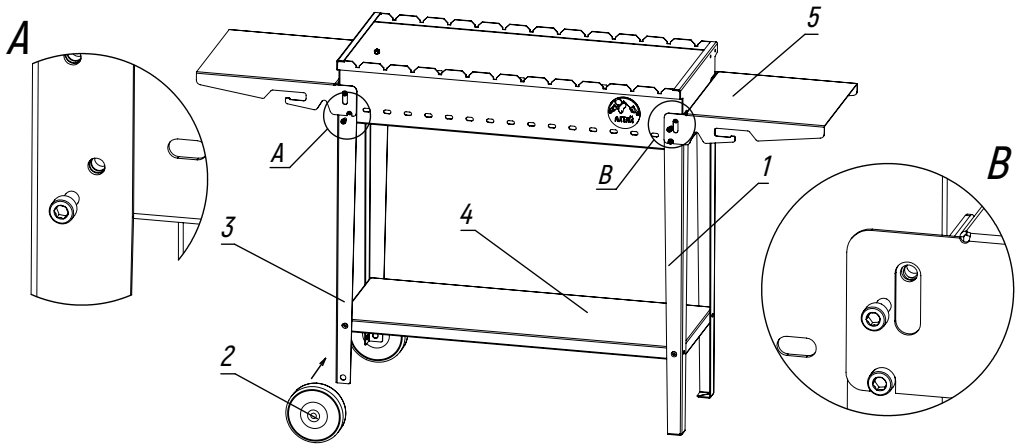

1. Прикрутить колеса к левым ножкам
2. Прикрутить левые и правые ножки к корпусу мангала (вид А)
3. Установить нижнюю полку
4. Установить боковые полки при помощи винта (вид В)

1 - ножка правая (2 шт);
2 - колесо (2 шт);
3 - ножка левая (2 шт);
4 - полка нижняя;
5 - полка боковая (2 шт).

СХЕМА УСТРОЙСТВА И СБОРКИ ГРИЛЯ «АЛТАЙ-9»

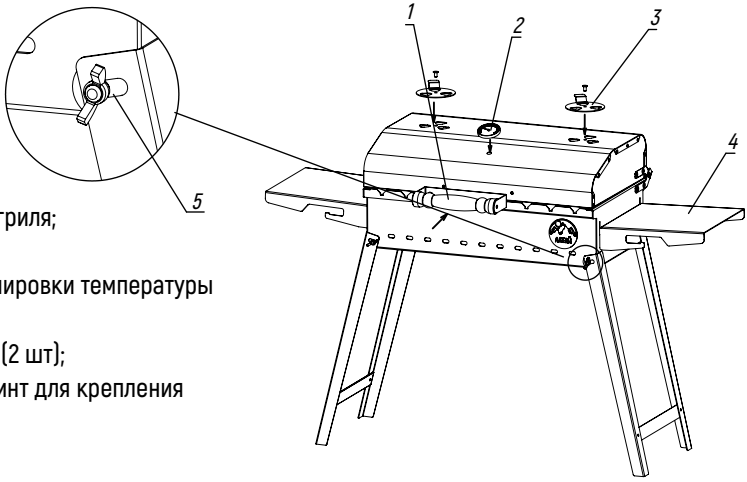

1 - ручка крышки гриля;
2 - термометр;
3 - заслонка регулировки температуры (2 шт);
4 - боковая полка (2 шт);
5 - барашковый винт для крепления ножек (4 шт).

СХЕМА УСТРОЙСТВА И СБОРКИ ГРИЛЯ «АЛТАЙ-12»

1 - ножка правая (2 шт);
2 - колесо;
3 - ножка левая (2 шт);
4 - полка нижняя;
5 - полка боковая (2 шт);
6 - термометр;
7 - ручка крышки гриля;
8 - заслонка регулировки температуры (2 шт).

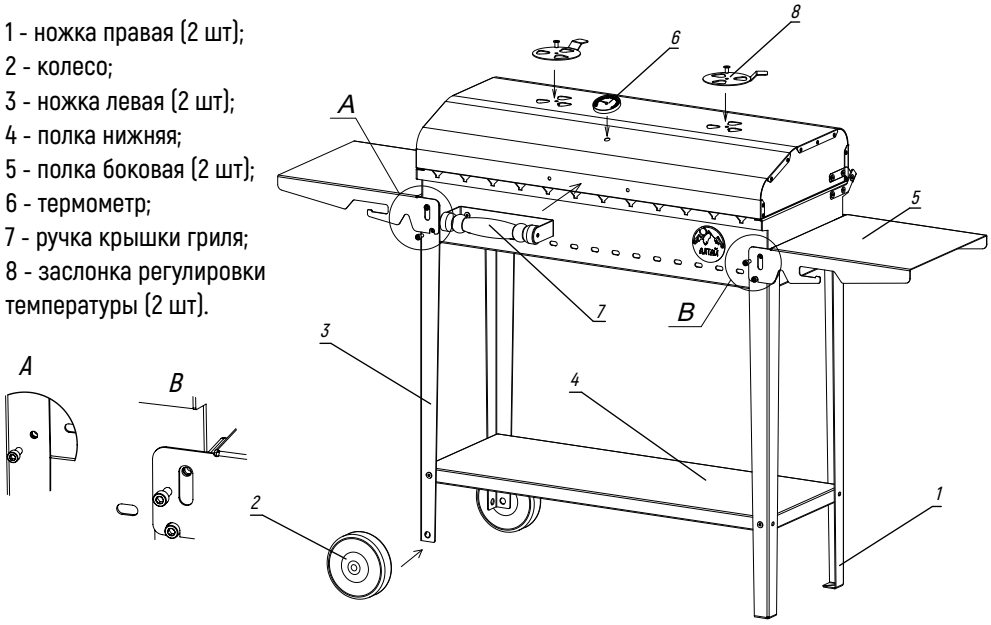

1. Прикрутить колеса к левым ножкам
2. Прикрутить левые и правые ножки к корпусу гриля (вид А)
3. Установить нижнюю полку
4. Установить боковые полки при помощи винта (вид В)
5. Установить на места комплектующие

Внимание!
Не используйте горючие жидкости!

ТРАНСПОРТИРОВКА И ХРАНЕНИЕ

Для увеличения срока службы изделия, следует после каждого использования хранить его в закрытом проветриваемом сухом помещении с соблюдением всех правил пожарной безопасности, избегать попадания прямых осадков.

В период межсезонья не следует оставлять на улице во избежание появления ржавчины и различных деформаций метелла, вызванных воздействием неблагоприятных природных факторов. Транспортировать изделие необходимо в закрытых транспортных средствах избегая попадания осадков и влаги.

Будьте внимательны и осторожны при использовании изделия. Несоблюдение указанных в данном руководстве правил может повлечь за собой нанесение ущерба Вам и Вашему имуществу.

МАРКИРОВКА И КЛЕЙМЕНИЕ

Клеймо сварщика размещено на внутренней стороне корпуса изделия.

Товарный ярлык на упаковке содержит: номер ТУ; название и контакты изготовителя; наименование изделия с указанием модели; краткие технические и эксплуатационные характеристики; комплект поставки; вес нетто и вес брутто; дату изготовления; ФИО упаковщика и отметку ОТК.

УПАКОВКА

Изделие упаковывается в гофрокартон, который стягивается стриплентой. На переднюю поверхность упаковки приклеивается товарный ярлык.

УТИЛИЗАЦИЯ

Утилизация производится по правилам утилизации лома чёрных металлов.

ГАРАНТИЙНЫЕ ОБЯЗАТЕЛЬСТВА

1. Гарантийный срок службы в течение **12 месяцев** со дня продажи через торговую сеть.

2. При отсутствии в настоящем руководстве штампа торговой организации и даты продажи гарантийный срок исчисляется с даты выпуска изделия.

3. Претензии не принимаются, если неисправность возникла в результате небрежного обращения, несоблюдения правил монтажа, эксплуатации либо изменения конструкции.

4. Изделие соответствует требованиям безопасности, установленным действующими нормативно-техническими документами.

КОМПЛЕКТ ПОСТАВКИ

Комплектующие	Изделие				
	Гриль 9	Гриль 12	Мангал 6	Мангал 9	Мангал 12
Корпус изделия	1 шт	1 шт	1 шт	1 шт	1 шт
Ручка крышки гриля	1 шт	1 шт			
Заслонка регулировки темепературы	2 шт	2 шт			
Полка боковая	2 шт	2 шт	2 шт	2 шт	2 шт
Колесо		2 шт			2 шт
Ножка левая	1 шт	2 шт	1 шт	1 шт	2 шт
Ножка правая	1 шт	2 шт	1 шт	1 шт	2 шт
Комплект креплений	1 шт	1 шт			1 шт
Руководство по эксплуатации	1 шт	1 шт	1 шт	1 шт	1 шт

ТРЕБОВАНИЯ БЕЗОПАСНОСТИ ПРИ ЭКСПЛУАТАЦИИ

- Гриль или мангал «Алтай» необходимо размещать на ровной негорючей поверхности (металлический лист, кирпичная кладка, бетон и пр.);
- Минимальное расстояние от изделия до горючих поверхностей - не менее 500 мм во все стороны;
- Растопку следует проводить с осторожностью, запрещается использовать легковоспламеняющиеся жидкости, а также газообразное топливо;
- Запрещается применять твердое топливо с температурой горения более 750°С;
- При закладке дров обязательно пользоваться СИЗ: рукавицами, перчатками и т.д.;
- Регулярно удаляйте остывшую золу;
- Запрещается сжигать в изделии мусор и прочие бытовые отходы;
- Изделие запрещается заливать водой;
- Не оставляйте изделие без присмотра во время горения;
- Запрещается вносить конструктивные изменения в изделие.

Внимание! Первую протопку гриля или мангала «Алтай» следует проводить в щадящем режиме с минимальным использованием дров или угля и полным отсутствием механического воздействия - эти условия обеспечивают максимальную сохранность окрашенной поверхности. После проведения первой топки ему необходимо дать остыть до температуры окружающей среды. После этого издлие можно использовать в полноценном режиме.

☐ Гриль ☐ Мангал ☐ 6 ☐ 9 ☐ 12 ☐ 6Н ☐ 9Н

СВИДЕТЕЛЬСТВО О ПРИЕМКЕ

Заводской номер: _____

Дата выпуска: _____20___г.

Изготовлено согласно конструкторской документации.
Соответствует ТУ 4858-005-38819949-2015.
По результатам испытаний изделие признано пригодным к эксплуатации.

Разработчик - ООО «Новосибирская Металлообрабатывающая Компания» (НМК).
Изготовитель - ООО «Новосибирская Металлообрабатывающая Компания» (НМК).

Контролер качества _____/_____
Изделие упаковано в соответствии с комплектом поставки (стр. 10).
Упаковщик _____/_____

СВЕДЕНИЯ О ПРОДАЖЕ

Заводской номер: _____

Дата продажи: _____20___г.

Наименование организации-продавца_____
Адрес: _____
Телефон: _____

Комплектация проверена (стр. 10). Следов повреждений не выявлено. Претензий к внешнему виду не имею.

Подпись продавца _____
М.П. магазина

Подпись покупателя _____

НМК

ОСНОВАНА В 1997 ГОДУ

НОВОСИБИРСКАЯ
МЕТАЛЛООБРАБАТЫВАЮЩАЯ
КОМПАНИЯ

КОТЛЫ

ПЕЧИ

КАМИНЫ

ТОВАРЫ ДЛЯ ОТДЫХА

ЧУГУННОЕ ЛИТЬЕ

ПРЕСС-ФОРМЫ ДЛЯ ЛИТЬЯ

novmk.ru

Полный каталог изделий

Россия, НСО, р.п. Коченево, ул. Южная, 23, пом. 1
телефон: 8-383-230-34-35
горячая линия: 8 800 700 00 92
e-mail: info@novmk.ru

