STOUT
все складывается

ТЕХНИЧЕСКИЙ ПАСПОРТ

ТЕРМОСТАТИЧЕСКИЕ ТРЁХХОДОВЫЕ СМЕСИТЕЛЬНЫЕ КЛАПАНЫ STOUT ДЛЯ СИСТЕМ ГВС И ОТОПЛЕНИЯ

ТИП SVM-01XX; SVM-02XX; SVM-22XX;

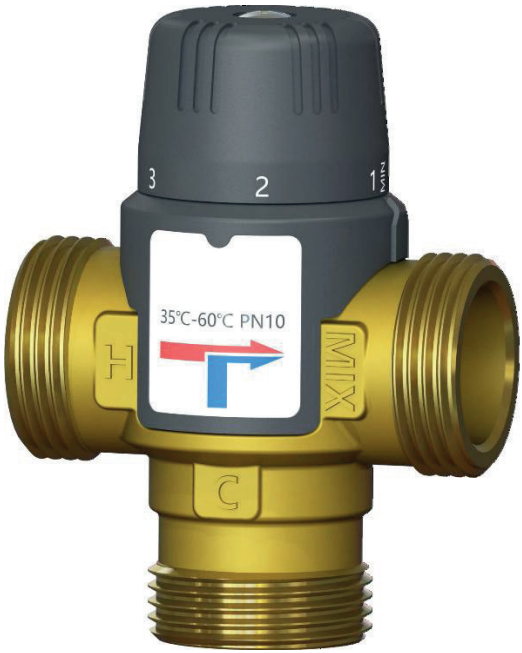

2026

STOUT
все складывается

ТЕХНИЧЕСКИЙ ПАСПОРТ

ТЕРМОСТАТИЧЕСКИЕ ТРЁХХОДОВЫЕ СМЕСИТЕЛЬНЫЕ КЛАПАНЫ STOUT ДЛЯ СИСТЕМ ГВС И ОТОПЛЕНИЯ ТИП SVM-01XX; SVM-02XX; SVM-22XX;

1. СВЕДЕНИЯ ОБ ИЗДЕЛИИ

1.1. НАИМЕНОВАНИЕ

Термостатические трёхходовые смесительные клапаны STOUT для систем ГВС и отопления, тип SVM-01XX; SVM-02XX; SVM-22XX;.

1.2. ИЗГОТОВИТЕЛЬ

TAIZHOU KAITAO VALVE CO., LTD.

FuGang Road 62, Shamen, Yuhuan, Taizhou City, Zhejiang Province, China.

ПО ЗАКАЗУ ООО «ТЕРЕМ» для бренда STOUT (Организация, уполномоченная изготовителем на принятие и удовлетворение требований потребителей на территории РФ). Сайт: www.stout.ru

2. НАЗНАЧЕНИЕ ИЗДЕЛИЯ

Термостатические трёхходовые смесительные клапаны STOUT предназначены для ограничения температуры воды в системах горячего водоснабжения, а также температуры теплоносителя в системах поверхностного отопления, например, «теплый пол», «тёплые стены».

3. УСТРОЙСТВО И ТЕХНИЧЕСКИЕ ХАРАКТЕРИСТИКИ

Термостатический смесительный клапан имеет два входных штуцера для подвода смешиваемых сред и один выходной. В клапан встроен настраиваемый термостатический элемент (восковой), поддерживающий в зависимости от модификации клапана температуру теплоносителя в диапазоне 20 – 43 °С или 35 – 60 °С.

Клапан автоматически прекращает подачу горячей воды (теплоносителя) при отсутствии холодной воды (теплоносителя).

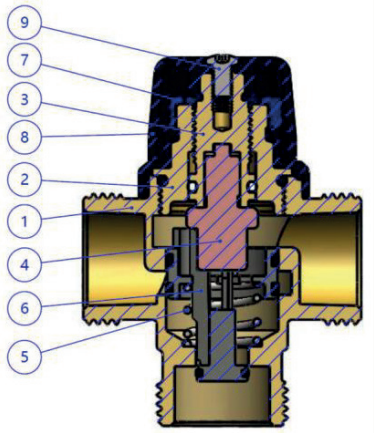

№	Наименование	Материал
1	Корпус	Латунь CW617N
2	Клапанная крышка	Латунь CW617N
3	Регулирующий шток	Латунь CW617N
4	Термостатический элемент	Медь, латунь, нержавеющая сталь
5	Пружина	Нерж. Сталь SUS304
6	Плунжер клапана	Пластик PSU
7	Индикатор положения	EPDM
8	Маховик	Нейлон
9	Болт	Нерж. Сталь SUS304

Рис.1 Устройство трёхходового термостатического клапана

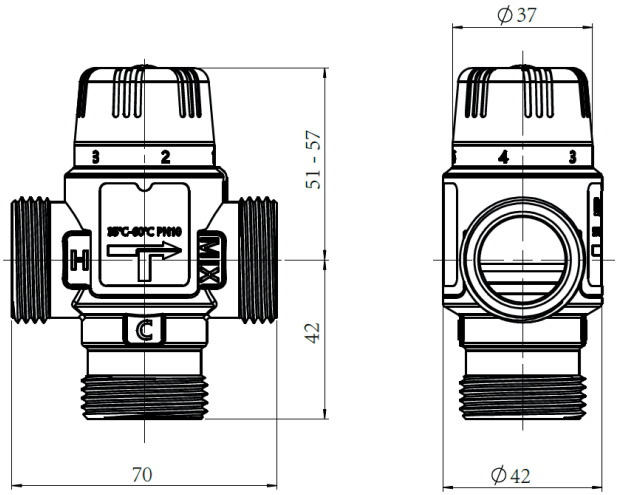

Рис. 4. Габаритные размеры

Таблица 1. Технические характеристики

Наименование	SVM-0111-164320	SVM-0112-166020	SVM-0121-164320	SVM-0122-166020	SVM-0131-164325	SVM-0132-166025	SVM-0231-254325	SVM-0232-256025	SVM-1121-186520	SVM-1131-236525
Условный диаметр DN, мм	20				25				20	25
Тип резьбового подключения	3/4" G, ВР		3/4" G, НР		1" G, НР				3/4" G, НР	1" G, НР
Расположение патрубка выхода смеси	боковое								центральное	
Номинальное давление PN, бар	10									
Условная пропускная способность K_{VS}, м³/ч	1,6						2,5		1,8	2,3
Регулируемая среда	Вода, водный раствор гликолей (до 30 %)									
Макс. температура рабочей среды $T_{макс.}$, °С	95									
Макс. рабочее давление регулируемой среды $P_р$, бар	5									
Рекомендуемое давление холодной и горячей воды, бар	3									
Регулируемая температура $T_р$, °С	20-43	35-60	20-43	35-60	20-43	35-60	20-43	35-60	30-65	30-65
Заводская настройка $T_з$, °С	40*	44*	40*	40*	44*	44*	40*	44*	40*	40*
Точность регулирования, °С	±2									
Макс. разность давлений между входами клапана ΔР, бар	2									
Присоединительная резьба	Внутренняя DIN ISO 7/1; Наружная UNI ISO 228/1									
Температура транспортировки и хранения, °С	От –20 до +50									
Средний срок службы, лет	10									
Масса, кг	0,455	0,455	0,455	0,455	0,475	0,475	0,475	0,475	0,460	0,475

* Значение заводской настройки клапана при значении температуры горячей воды (подачи) 65 ОС, холодной воды (обратки) 15 ОС, давление холодной/горячей воды – 3 бар

Таблица 2. Настроечные значения

№ Поз.	Значение	Температура, °С	
		20-43 °С	35-60 °С
0	Min	18	33
1	1	20	35
2	2	25	42
3	3	30	50
4	4	35	56
5	5	43	60
6	Max	46	62

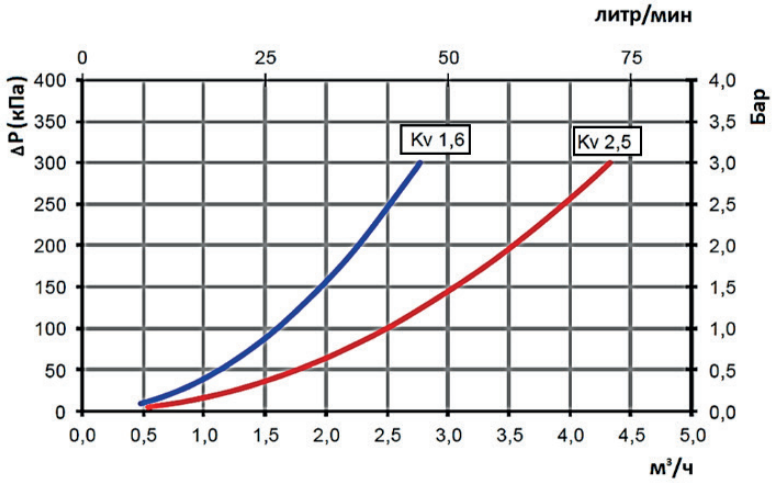

Рис. 5. Номограмма расхода в зависимости от перепада давления на входе и выходе клапана

4. УКАЗАНИЯ ПО МОНТАЖУ И ЭКСПЛУАТАЦИИ

Монтаж термостатических смесительных клапанов в трубопроводных системах должен выполняться квалифицированными специалистами.

Монтаж клапанов следует производить в соответствии с требованиями (СП 60.13330.2020, СП 30.13330.2020, СП 31-106-2002, СП 73.13330.2016).

Место для установки необходимо выбрать так, чтобы клапан был доступен для настройки и обслуживания.

Перед установкой клапана трубопровод должен быть очищен от окалины и ржавчины, для безаварийной ситуации требуется установка фильтров с ячейкой фильтрации не более 500 мкм.

Направление движения воды (теплоносителя) должно совпадать с направлением стрелок на их корпусе.

Для предотвращения обратного тока жидкости через входы клапана рекомендуется установить обратные клапаны.

Рекомендуется установить термометр на выходе из клапана.

Клапаны не должны испытывать изгибающих или растягивающих нагрузок. При необходимости должны быть предусмотрены опоры или компенсаторы, снижающие нагрузку от трубопровода.

Для уплотнения резьбы могут использоваться любые материалы, разрешенные СП 73.13330.2016 «Внутренние санитарно-технические системы зданий».

ВНИМАНИЕ! При монтаже и эксплуатации термостатических смесительных клапанов STOUT, применение рычажных газовых ключей категорически запрещено.

После монтажа необходимо провести испытания на герметичность соединений

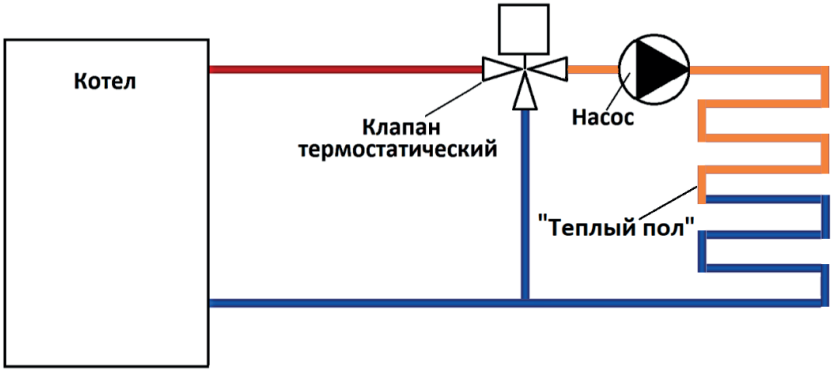

Рис. 2. Схема включения клапана в систему «тёплый пол»

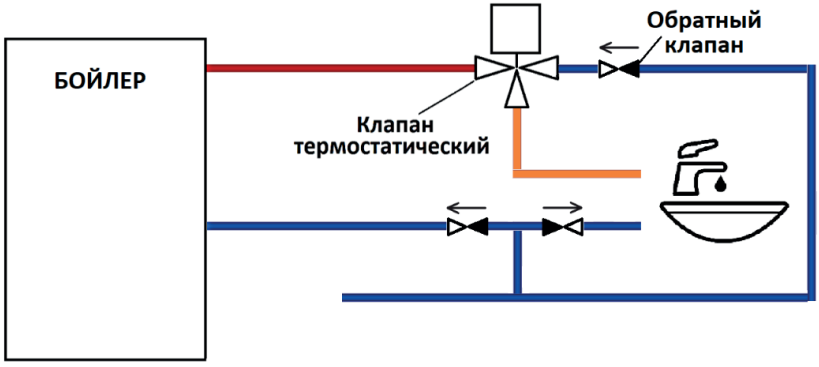

Рис. 3. Схема включения клапана в систему водоснабжения

Термостатические смесительные клапаны STOUT должны эксплуатироваться при условиях, изложенных в настоящем паспорте.

Для ручной настройки термостатического клапана необходимо произвести следующие действия:

1. Ослабить винт на маховике;
2. Повернуть ручку по часовой или против часовой стрелки до нужного значения (см. таблицу 2);
3. Затянуть винт, фиксирующий маховик.

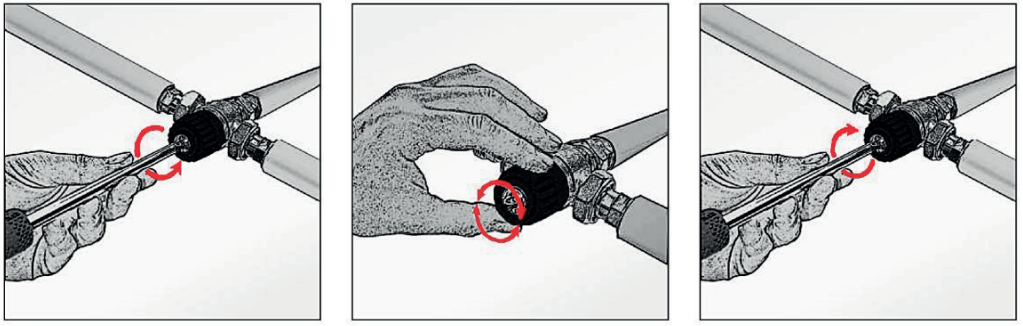

Техническое обслуживание и проверка правильной работы термостатического клапана должна производиться не реже, чем раз в 12 месяцев.

Техническое обслуживание включает в себя промывку клапана в случае засорения посторонними предметами, а также настройку температуры.

5. УСЛОВИЯ ХРАНЕНИЯ И ТРАНСПОРТИРОВКИ

Термостатические смесительные клапаны STOUT должны храниться в упаковке предприятия-изготовителя согласно условиям хранения по ГОСТ 15150-69.

Термостатические смесительные клапаны STOUT транспортируют любым видом транспорта в соответствии с правилами перевозки грузов и техническими условиями погрузки и крепления грузов, действующими на данном виде транспорта.

Термостатические смесительные клапаны STOUT при транспортировании следует оберегать от ударов и механических нагрузок, а их поверхность от нанесения царапин.

Термостатические смесительные клапаны STOUT хранят в условиях, исключающих вероятность их механических повреждений, в отапливаемых или не отапливаемых складских помещениях (не ближе одного метра от отопительных приборов), или под навесами.

6. УТИЛИЗАЦИЯ

Утилизация изделия производится в соответствии с установленным на предприятии порядком (переплавка, захоронение, перепродажа), составленным в соответствии с Законами РФ № 96-ФЗ "Об охране атмосферного воздуха", №89-ФЗ "Об отходах производства и потребления", № 52-ФЗ "О санитарно-эпидемиологическом благополучии населения", а также другими российскими и региональными нормами, актами, правилами, распоряжениями и пр., принятыми во исполнение указанных законов.

7. ПРИЕМКА И ИСПЫТАНИЯ

Продукция, указанная в данном паспорте, изготовлена, испытана и принята в соответствии с действующей технической документацией фирмы-изготовителя.

8. ГАРАНТИЙНЫЕ ОБЯЗАТЕЛЬСТВА

Изготовитель гарантирует соответствие термостатических смесительных клапанов STOUT требованиям безопасности, при условии соблюдения потребителем правил, установленных настоящим Техническим паспортом.

Срок службы термостатических смесительных клапанов STOUT при условии соблюдения потребителем правил, установленных настоящим Техническим паспортом и проведении необходимых сервисных работ составляет 10 лет со дня передачи продукции потребителю.

Гарантийный срок составляет 24 месяца с даты продажи товара, но не может выходить за пределы срока службы товара.

Гарантия распространяется на все дефекты, возникшие по вине завода-изготовителя.

Гарантия не распространяется на дефекты, возникшие в случаях:

- нарушения паспортных режимов хранения, монтажа, испытания, эксплуатации или обслуживания изделия;
- ненадлежащей транспортировки и погрузочно-разгрузочных работ;
- наличия следов воздействия веществ, агрессивных к материалам изделия;
- наличия повреждений, вызванных пожаром, стихией, форс-мажорными обстоятельствами;
- повреждений, вызванных действиями потребителя;
- наличия следов постороннего вмешательства в конструкцию изделия.

Претензии к качеству товара могут быть предъявлены в течение гарантийного срока.

Неисправные изделия, вышедшие из строя в связи с производственным браком, в течение гарантийного срока ремонтируются или заменяются на новые бесплатно. Затраты, связанные с демонтажем и транспортировкой неисправного изделия в период гарантийного срока, Покупателю не возмещаются. В случае необоснованности претензии затраты на диагностику и экспертизу изделия оплачиваются Покупателем.

При предъявлении претензий к качеству товара, покупатель представляет следующие документы:

1. Заявление в произвольной форме, в котором указываются:
   - название организации или Ф.И.О. покупателя;
   - адрес покупателя и контактный телефон;
   - название и адрес организации, производившей монтаж;
   - адрес установки изделия;
   - краткое описание дефекта.

2. Документ, подтверждающий покупку изделия (накладная, кассовый чек, квитанция);

3. Фотографии неисправного изделия (в том числе с места установки);

4. Акт гидравлического испытания системы, в которой монтировалось изделие (в случае проведения гидравлического испытания);

5. Копия гарантийного талона со всеми заполненными графами

В случае отсутствия в комплектации к продукции технического паспорта изделия, содержащего гарантийный талон, для получения гарантии необходимо распечатать с сайта www.stout.ru технический паспорт изделия вместе с гарантийным талоном. Продавец вносит в гарантийный талон сведения о приобретенном товаре, прикрепляет чек, накладную или квитанцию об оплате, скрепляет печатью или штампом. Покупатель ставит подпись об ознакомлении с условиями гарантии, правилами установки и эксплуатации.

Изготовитель оставляет за собой право вносить в конструкцию термостатических смесительных клапанов STOUT изменения, не ухудшающие качество изделий.

9. ГАРАНТИЙНЫЙ ТАЛОН

к накладной № _____ от «___» _____ г.

Наименование товара:

№	Артикул	Количество	Примечание

Гарантийный срок 24 месяца с даты продажи.

Претензии по качеству товара принимаются по адресу:
ООО «ТЕРЕМ», 123100, Российская Федерация, г. Москва, муниципальный округ Пресненский вн. тер. г., 2-я Звенигородская ул., д.12, стр. 1.

тел: +7 (495) 775-20-20, E-mail: info@stout.ru

С условиями гарантии, правилами установки и эксплуатации ознакомлен:

Покупатель: _____
(подпись)

Продавец: _____
(подпись)

Штамп или печать
торгующей организации

Дата продажи: «____» 20____г