STOUT
все складывается

ТЕХНИЧЕСКИЙ ПАСПОРТ

БУФЕРНЫЙ НАКОПИТЕЛЬ ДЛЯ СИСТЕМ ТЕПЛОСНАБЖЕНИЯ СО ЗМЕЕВИКОМ НАГРЕВА ГОРЯЧЕЙ ВОДЫ

ТИП: STT-0004



2026

STOUT
все складывается

ТЕХНИЧЕСКИЙ ПАСПОРТ

БУФЕРНЫЙ НАКОПИТЕЛЬ ДЛЯ СИСТЕМ ТЕПЛОСНАБЖЕНИЯ СО ЗМЕЕВИКОМ НАГРЕВА ГОРЯЧЕЙ ВОДЫ

Тип: STT-0004

1. СВЕДЕНИЯ ОБ ИЗДЕЛИИ

1.1. НАИМЕНОВАНИЕ

Буферный накопитель для системы теплоснабжения со змеевиком нагрева горячей воды, тип STT-0004.

1.2. ИЗГОТОВИТЕЛЬ

ООО «С-ТЭНК ТЕХНОЛОДЖИС», РБ, Минская область, Воложинский р-н, г.п. Ивенец, ул. 17-го Сентября, д. 72 В.

По заказу: ООО «ТЕРЕМ» для бренда STOUT (Организация, уполномоченная изготовителем на принятие и удовлетворение требований потребителей на территории РФ). Сайт: www.stout.ru

Настоящий паспорт распространяется на буферный накопитель для системы теплоснабжения со змеевиком нагрева горячей воды (далее — Изделие) STOUT, тип STT-0004.

Внимательно ознакомьтесь с ним и сохраните его. За поломки, вызванные неправильной эксплуатацией, изготовитель ответственности не несет.

Нарушения правил эксплуатации и ухода, обнаруженные при авторском надзоре, могут привести к снятию, снижению гарантийного срока эксплуатации или ресурса оборудования.

Требуемый уровень специальной подготовки обслуживающего персонала:

К работе с продукцией должны допускаться лица, изучившие эксплуатационную документацию, прошедшие инструктаж по обслуживанию и технике безопасности при работе с продукцией.

2. НАЗНАЧЕНИЕ ИЗДЕЛИЯ

Изделие предназначено для аккумулирования горячего теплоносителя в закрытых системах теплоснабжения, а также для приготовления горячей воды в системах ГВС с помощью встроенного теплообменника.

Для нагрева теплоносителя используют энергию от внешнего источника тепла: газового, твердотопливного, электрического или жидкотопливного котла, теплового насоса или солнечного коллектора.

Применение изделия с различными типами теплогенераторов позволяет решать разные задачи:

- При использовании электрического котла появляется возможность оптимизировать режим работы оборудования с учётом тарифных зон, дифференцированных по времени.
- Применение твердотопливного котла позволяет обеспечить его эксплуатацию на номинальной тепловой мощности с достижением максимального коэффициента полезного действия (КПД), исключить работу в конденсационном режиме при пониженной нагрузке, а также отказаться от промежуточных (ночных) закладок топлива.
- В случае использования теплового насоса снижается количество циклов включения/выключения компрессора, что способствует увеличению его межремонтного ресурса и срока службы.
- При работе с солнечными коллекторами обеспечивается аккумулирование максимально возможного количества тепловой энергии в световой (дневной) период для последующего использования.

Проточный нагрев в теплообменнике исключает застой воды и размножение бактерий рода легионеллы.

Изделие предназначено исключительно для работы с подготовленной водой или незамерзающим теплоносителем для систем теплоснабжения с рабочим давлением до 3 бар и температурой до 95°С.

Изделие запрещено использовать для хранения питьевой воды. Горячая вода должна нагреваться в теплообменнике.

3. ТЕХНИЧЕСКИЕ ХАРАКТЕРИСТИКИ

Таблица 1. Технические характеристики

Наименование параметра	Значение							
	STT-0004-000300	STT-0004-000500	STT-0004-000750	STT-0004-001000	STT-0004-001200	STT-0004-001500	STT-0004-002000	STT-0004-003500
Полезный объём, л	295	480	703	995	1200	1500	2030	3540
Максимальное рабочее давление, МПа (бар)	0,3 (3)							
Максимальная рабочая температура, °С	95							
Площадь теплообменника, м²	3,2	3,8	3,8	3,8	3,8	3,8	3,8	3,8

Наименование параметра	Значение							
	STT-0004-000300	STT-0004-000500	STT-0004-000750	STT-0004-001000	STT-0004-001200	STT-0004-001500	STT-0004-002000	STT-0004-003500
Объем теплообменника, литры	17	20,1	20,1	20,1	20,1	20,1	20,1	20,1
Максимальное давление теплообменника, МПа (бар)	0,6 (6)							
Толщина теплоизоляции, мм	70							
Коэффициент теплопроводности теплоизоляции, Вт/(м·К)	0,031							
Масса, кг	47	57	90	106	185	191	237	365
Габаритные размеры в упаковке Г х Ш х В, мм	600 × 600 × 1800	750 × 750 × 1800	900 × 900 × 1800	900 × 900 × 2350	1050 × 1050 × 2100	1050 × 1050 × 2500	1450 × 1450 × 2300	1800 × 1800 × 2450
Материал ёмкости	Углеродистая сталь							
Материал теплообменника	Нержавеющая сталь AISI 304							
Температура окружающего воздуха при хранении и эксплуатации, °С	5 - 50							
Допустимая относительная влажность воздуха при хранении и эксплуатации	20 - 65							
Рекомендуемая макс. мощность ТЭНа, кВт	6	9	15	15	15	15	15	25
Срок службы, лет	5							

Комплект поставки:

№	Наименование	Количество
1	Стальная ёмкость	1
2	Съёмная теплоизоляция	1
3	Верхняя декоративная крышка с утеплителем (пластик до 1000л, ткань 1200л и более)	1
4	Технический паспорт на изделие	1

4. УСТРОЙСТВО

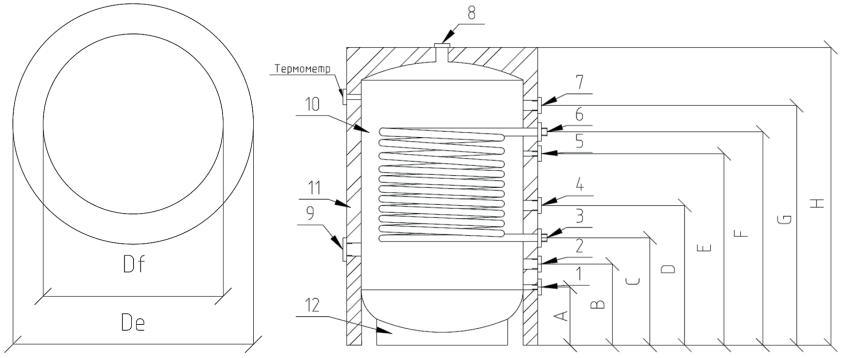

Рис.1. Конструкция и габаритные размеры.

Таблица 2. Габаритные размеры.

Артикул	Значение									
	A	B	C	D	E	F	G	H	Df	De
STT-0004-000300	125	225	385	545	1025	1185	1345	1575	500	620
STT-0004-000500	124	223	383	543	1023	1183	1343	1593	650	770
STT-0004-000750	119	213	373	533	1013	1173	1333	1585	790	910
STT-0004-001000	119	203	448	683	1428	1673	1918	2160	790	910
STT-0004-001200	178	301	491	681	1251	1441	1631	1956	940	1060
STT-0004-001500	178	301	541	781	1501	1741	1981	2306	940	1060
STT-0004-002000	247	376	566	756	1326	1516	1706	2081	1220	1340
STT-0004-003500	310	472	662	852	1422	1612	1802	2277	1500	1620

Таблица 3. Конструкция.

№	Наименование
1	Патрубок подпитки/дренаж, G 1/2" ВР
2	Патрубок выхода теплоносителя к теплогенератору, G 1 1/2" ВР
3	Патрубок входа холодной воды из системы рециркуляции ГВС, и сетевой холодной воды, G 1" ВР
4	Патрубок входа теплоносителя из системы отопления, G 1 1/2" ВР
5	Патрубок подключения гильзы для верхнего датчика температуры, G 1/2" ВР
6	Патрубок выхода воды из буферного накопителя в систему горячего водоснабжения, G 1" ВР
7	Патрубок входа теплоносителя от теплогенератора, G 1 1/2" ВР
8	Патрубок выхода теплоносителя в систему отопления, G 1 1/2" ВР
9	Патрубок подключения ТЭНа, G 2" ВР
10	Стальная ёмкость
11	Теплоизоляция
12	Кольцевая опора, заземление

Изделие представляет собой стальную ёмкость с патрубками подключения к источнику тепла, системе отопления и горячего водоснабжения.

Нижняя опора ёмкости выполнена в виде кольца, позволяющего равномерно распределять вес на поверхность пола и обеспечивать устойчивость.

На кольцевой опоре ёмкости предусмотрена пластина для соединения с системой заземления.

Внутри ёмкости установлен теплообменник из нержавеющей стали для нагрева воды системы ГВС.

Изделие поставляется с мягкой съёмной полиэфирной теплоизоляцией. Наружный кожух выполнен из пластика ПВХ.

В ёмкости предусмотрены патрубки 1/2» для установки гильз измерительных приборов/датчиков.

В конструкции предусмотрен патрубок для подключения ТЭНа.

5. УКАЗАНИЯ ПО МОНТАЖУ

Монтаж изделия в трубопроводной системе должен выполняться квалифицированными специалистами в соответствии с требованиями СП 60.13330.2020, СП 31-106-2002, СП 73.13330.2016.

Изделие не должно размещаться в непосредственной близости от открытого огня, либо соприкасаться с изоляцией самого котла, монтажная организация должна обеспечить соблюдение норм пожарной безопасности при эксплуатации!

Убедитесь, что напольное покрытие выдержит вес заполненного теплоносителем изделия.

ВНИМАНИЕ! Выбирайте место установки таким образом, чтобы был исключен доступ лицам (включая детей) с ограниченными физическими и интеллектуальными способностями или с недостаточными знаниями и опытом, если они не находятся под присмотром ответственного лица.

Расстояние между изделием и стеной должно быть не менее 50 мм; между верхом изделия и верхней ограждающей конструкцией не менее 600 мм, а доступ к боковым патрубкам подключения свободным.

На месте установки необходимо обеспечить канализационную сеть, а также контур заземления (сопротивление не более 4 Ом).

Для слива теплоносителя из ёмкости на время обслуживания необходимо предусмотреть установку дренажного крана.

Расчёт объёма расширительного буферного накопителя для системы теплоснабжения должен выполняться с учётом полезного объёма ёмкости.

ВНИМАНИЕ! Установка расширительного бака обязательна.

ВНИМАНИЕ! Установка предохранительного клапана с номиналом срабатывания не более 0,3 МПа обязательна. Нарушением требований по установке является случай, когда между клапаном и патрубком имеется запорная арматура.

Предохранительный клапан должен быть установлен согласно гидравлической схеме (Рис.2). Выход дренажа клапана должен быть направлен вниз.

Заземляющий провод необходимо подсоединять к пластине на кольцевой опоре.

Осуществляйте подключение только к контурам заземления, прошедшим соответствующую поверку!

ВНИМАНИЕ! Запрещается ввод в эксплуатацию, если не была достигнута герметичность всех резьбовых соединений!

Испытание на герметичность необходимо выполнять с соблюдением правил (СП 73.13330.2016) «Внутренние санитарно-технические системы зданий» пункт 7.2 и пункт 7.3.

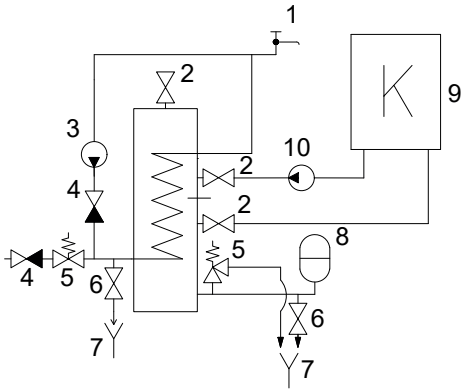

Рис.2. Гидравлическая схема подключения

Таблица 4. Элементы схемы.

№	Наименование
1	Контур горячего водоснабжения
2	Запорная трубопроводная арматура
3	Насос системы рециркуляции ГВС
4	Обратный клапан
5	Предохранительный сбросной клапан
6	Дренажный кран
7	Система отвода дренажа
8	Расширительный бак
9	Теплогенератор
10	Насос циркуляционный

6. УКАЗАНИЯ ПО ЭКСПЛУАТАЦИИ

Во избежание гидроударов не допускайте резкого открытия кранов.

Не допускайте замерзания воды или теплоносителя в ёмкости.

В качестве теплоносителя допускается использовать подготовленную воду или незамерзающую жидкость, сертифицированную для использования в системах теплоснабжения и отопления.

При использовании в качестве теплоносителя воды, её параметры должны удовлетворять требованиям, приведённым в таблице 5.

Таблица 5. Требования к составу теплоносителя.

№	Показатель	Значение
1	Содержание свободной угольной кислоты (CO^2)	0
2	Содержание растворённого кислорода, не более, мкг/дм^3	20
3	Общая жесткость теплоносителя, не более, мг-экв/дм^3	7
4	Показатель pH, ед.	8,5 – 9,5

Запрещается эксплуатировать изделие без предохранительного сбросного клапана.

Не реже одного раза в месяц необходимо проверять работу предохранительного клапана. Будьте осторожны, из выпускного отверстия клапана может вытекать горячая вода.

Запрещается эксплуатировать изделие без защитного заземления.

Осуществить осмотр заземляющих контактов: проверить на окисление, зачистить при необходимости.

ВНИМАНИЕ! При возникновении протечек воды или теплоносителя на резьбовых соединениях необходимо остановить работу изделия и устранить протечки!

Таблица 6. Эксплуатационные показатели.

Характеристика	STT-0004-000300	STT-0004-000500	STT-0004-000750	STT-0004-001000	STT-0004-001200	STT-0004-001500	STT-0004-002000	STT-0004-003500
Мощность источника тепла, кВт	Время нагрева от 8°С до 50°С, мин							
3	293	488	732	977	1172	1405	1954	2931
6	145	244	356	488	586	732	976	1465
18	49	81	122	163	196	245	326	489
24	37	61	92	122	146	183	244	366
32	27	46	69	92	110	138	184	276
40	24	37	55	73	88	110	146	219
	Максимальная производительность нагрева ГВС, л/ч*							
18	713	898	1121	1413	1618	1943	2448	3958
24	853	1038	1261	1553	1758	2083	2588	4098
32	1039	1224	1447	1739	1944	2269	2774	4298
40	1225	1410	1633	1925	2130	2455	2960	4470
60	1690	1875	2098	2390	2595	2920	3425	4935
Расход воды в теплообменнике, м^3/ч	Гидравлическое сопротивление теплообменника ГВС, кПа							
0,5	0,5	0,6						
2,2	7	9,3						
3,8	21	27,9						
5,4	38,4	51,1						

*при температуре греющего теплоносителя 80ºС, температура холодной воды 15ºС, температура горячей воды 45ºС.

7. УКАЗАНИЯ ПО ТЕХНИЧЕСКОМУ ОБСЛУЖИВАНИЮ

Соблюдение правил эксплуатации и бережное отношение к оборудованию позволяет значительно продлить срок его службы.

Изделие не требует специального технического обслуживания в течение всего срока эксплуатации.

Обслуживание изделия в процессе эксплуатации сводится к периодическим осмотрам. При этом проверяется:

- отсутствие течей в резьбовых соединениях и сварных швах;
- целостность и плотность прилегания кожуха;
- отсутствие следов коррозии и механических повреждений корпуса.

8. УСЛОВИЯ ХРАНЕНИЯ И ТРАНСПОРТИРОВКИ

Изделие должно храниться в упаковке предприятия-изготовителя согласно условиям хранения по ГОСТ 15150-69.

Осуществлять хранение изделия до ввода в эксплуатацию в сухом, отапливаемом помещении при температуре не ниже 5°С и относительной влажности не более 65%.

Упакованное изделие допускается перевозить всеми видами транспорта в соответствии с правилами перевозки грузов, действующими на данном виде транспорта.

При транспортировке оборудование необходимо зафиксировать. При погрузке и разгрузке оборудования не допускайте ударов о поверхность.

На упаковке есть все необходимые обозначения, указывающие на способы транспортировки и хранения оборудования.

Изделие допускается транспортировать в горизонтальном положении.

Снятие упаковки необходимо выполнять с особым вниманием и осторожностью, так как в упаковке находятся принадлежности, входящие в комплект поставки.

Изделие необходимо предохранить от воздействия атмосферных осадков.

9. УТИЛИЗАЦИЯ

Утилизация изделия производится в соответствии с установленным на предприятии порядком (переплавка, захоронение, перепродажа), составленным в соответствии с Законами РФ №96-ФЗ "Об охране атмосферного воздуха", №89-ФЗ "Об отходах производства и потребления", №52-ФЗ "О санитарно-эпидемиологическом благополучии населения", а также другими российскими и региональными нормами, актами, правилами, распоряжениями и пр., принятыми во исполнение указанных законов.

10. ПРИЕМКА И ИСПЫТАНИЯ

Продукция, указанная в данном паспорте, изготовлена, испытана и принята в соответствии с действующей технической документацией фирмы-изготовителя.

11. СЕРТИФИКАЦИЯ

Продукция не подлежит обязательной сертификации.

12. ГАРАНТИЙНЫЕ ОБЯЗАТЕЛЬСТВА

Срок службы изделия STOUT при условии соблюдения потребителем правил, установленных настоящим Техническим паспортом и проведении необходимых сервисных работ составляет 5 лет со дня передачи продукции потребителю.

Обязательным условием гарантии являются использование оборудования по назначению, соблюдение технических характеристик подключаемых сетей, подключение к контуру заземления и прочие условия, оговоренные в инструкции на оборудование, с указаниями и предписаниями.

1. Производитель гарантирует соответствие продукции STOUT требованиям безопасности при условии соблюдения потребителем правил использования, транспортировки, хранения, монтажа и эксплуатации.
2. Гарантия распространяется на все дефекты, возникшие по вине завода-изготовителя.
3. Производитель гарантирует отсутствие каких-либо отказов, связанных с качеством изготовления произведенного оборудования или использованных при его производстве материалов, в случае соблюдения инструкций, прописанных в данном паспорте.
4. Гарантийный срок составляет 2 года со дня передачи продукции потребителю. Срок действия гарантии, указанный в гарантийном талоне, не меняется. В случае замены неисправного прибора на новый, срок действия гарантии не продлевается, а в гарантийном талоне делается отметка о замене.
5. Гарантия распространяется только на оборудование, гарантийный талон на которое заполнен в полном объеме и содержит информацию о факте приобретения, подтвержденным штампом (печатью) торгующей организации и подписью продавца. В случае отсутствия печати торгующей организации и подписи продавца, срок гарантии исчисляется с даты изготовления оборудования.
6. Гарантия завода-изготовителя не распространяется на работы по монтажу и обслуживанию оборудования.

7. Гарантия не распространяется на выход оборудования из строя, явившийся следствием повреждений, полученных при неправильном хранении, транспортировке, монтаже, подключении, эксплуатации и обслуживании оборудования.

8. Гарантия завода-изготовителя не распространяется на оборудование в случаях несоблюдения инструкций по установке, подключению, эксплуатации, обслуживанию.

9. Гарантия завода-изготовителя не распространяется на оборудование в случаях:
   - превышений допустимых значений давления и температуры, указанных в данной инструкции;
   - применения теплоносителя с качеством, не соответствующим требованиям технического паспорта;
   - непредусмотренной инструкцией по эксплуатации разборки или любым другим посторонним вмешательством в конструкцию изделия;
   - естественного износа частей, имеющих ограниченный срок службы, а также расходных материалов;
   - наличия повреждений, вызванных пожаром, стихией, форс-мажорными обстоятельствами;
   - ненадлежащей транспортировки и погрузочно-разгрузочных работ;
   - наличия следов воздействия веществ, агрессивных к материалам изделия;

Претензии по комплектности и на внешние механические повреждения оборудования после их продажи не принимаются.

ВНИМАНИЕ! При обнаружении дефекта запрещается демонтаж оборудования до получения официального заключения от уполномоченного производителем лица. Невыполнение данного требования аннулирует гарантию!

В случае необоснованной и неподтвержденной претензии по качеству оборудования расходы, связанные с выездом специалиста на объект для ее рассмотрения, оплачивает непосредственно владелец (пользователь) оборудования.

В случае необоснованности претензии затраты на диагностику и экспертизу изделия оплачиваются Покупателем.

Претензии к качеству товара могут быть предъявлены в течение гарантийного срока.

Неисправные изделия, вышедшие из строя по вине производителя, в течение гарантийного срока ремонтируются или обмениваются на новые бесплатно.

Затраты, связанные с демонтажем и транспортировкой неисправного изделия, в период гарантийного срока Покупателю не возмещаются.

При предъявлении претензий к качеству товара, покупатель должен предоставить документы:

1. Заявление в произвольной форме, в котором указываются:
   - название организации или Ф.И.О. покупателя;
   - фактический адрес покупателя и контактный телефон;
   - название и адрес организации, производившей монтаж и обслуживание;
   - адрес установки изделия;
   - краткое описание дефекта.

2. Документ, подтверждающий покупку изделия (накладная, квитанция, кассовый чек).

3. Фотографии неисправного изделия.

4. Акт гидравлического испытания системы, в которой монтировалось изделие.

5. Копия гарантийного талона со всеми заполненными графами.

Претензии по качеству товара принимаются по адресу:
ООО «ТЕРЕМ», 123100, Российская Федерация, г. Москва, муниципальный округ Пресненский вн. тер. г., 2-я Звенигородская ул., д.12, стр. 1.
Тел: +7(495) 775-20-20; E-mail: info@teremopt.ru; info@stout.ru

Для получения гарантии Покупатель должен предоставить заполненный гарантийный талон (технический паспорт изделия вместе с гарантийным талоном) продавцу.

В случае отсутствия в комплектации к продукции технического паспорта изделия, содержащего гарантийный талон, для получения гарантии необходимо распечатать с сайта www.stout.ru технический паспорт изделия вместе с гарантийным талоном.

Продавец вносит в гарантийный талон сведения о приобретенном товаре, прикрепляет чек, накладную или квитанцию об оплате, скрепляет печатью или штампом.

Покупатель ставит подпись об ознакомлении с условиями гарантии, правилами установки и эксплуатации.

Изготовитель оставляет за собой право вносить в конструкцию изменения, не ухудшающие качество изделий.

13. ГАРАНТИЙНЫЙ ТАЛОН

Гарантийный талон

к накладной № _____ от «___» _____ г.

Наименование товара: Буферный накопитель для систем теплоснабжения и горячего водоснабжения STOUT, тип STT-0004.

№	Артикул	Количество	Примечание

Гарантийный срок 2 года с даты продажи.

Претензии по качеству товара принимаются по адресу: ООО «ТЕРЕМ», 123100, Российская Федерация, г. Москва, муниципальный округ Пресненский вн. тер. г., 2-я Звенигородская ул., д.12, стр. 1.
Тел.: +7 (495) 775-20-20, факс: 775-20-25
E-mail: info@stout.ru

С условиями гарантии, правилами установки и эксплуатации ознакомлен:

Покупатель: _____ (подпись)

Продавец: _____ (подпись)

Штамп или печать
торгующей организации

Дата продажи: «____» 20____г.