ТАРИЙ

ПОХОДНОЕ ОБОРУДОВАНИЕ

РЕШЕНИЕ ДЛЯ ЛЮБЫХ УСЛОВИЙ

Продукция «Тарий» создана настоящими ценителями активного отдыха на природе для людей, разделяющих наши интересы.

Нашей главной специализацией является разработка и производство универсальных походных печей, сочетающих в себе функции отопления, бани и приготовления пищи.

За основу логотипа взят образ собаки, которая издавна была спутником человека в путешествиях. Выбранные цвета призваны помочь с лёгкостью найти своё оборудование, даже в высокой траве.

Бренд Тарий входит в состав группы компаний Теплодар – лидера рынка банного и отопительного оборудования, который уже более 25 лет занимает ведущие позиции в своей отрасли. Мы знаем о печах все! Оборудование под брендом Тарий станет надёжным решением для путешественников и отдыхающих в любых условиях.

РУКОВОДСТВО ПО ЭКСПЛУАТАЦИИ

Комплект защитный Тарий для мобильных печей

ОБЩАЯ ИНФОРМАЦИЯ

Комплект защитный Тарий для походных печей предназначен для защиты стенок палатки и людей от инфракрасного излучения, идущего от дымохода печи.

Изделие состоит из монтажного хомута, защитного полотна из стеклоткани с силиконовым покрытием и пружинных карабинов для подвеса полотна к хомуту.

Хомут выполнен из жаропрочной нержавеющей стали, что обеспечивает надежность и долговечность изделия.

Конструкция позволяет фиксировать хомут на дымоходе диаметром от 80 до 100 мм.

Хомут содержит две зажимные скобы имеющих серповидную форму. Скобы с одной стороны имеют шарнирное соединение, а с другой стороны образуют проем для ввода/вывода дымохода. Со стороны ввода дымохода скобы имеют зажимные фланцы, которые прижимаются друг к другу винтом с гайкой.

Размеры полотна высота 1200 мм, ширина в верхней части 330 мм, ширина в нижней части 670 мм.

Свойства стеклоткани с силиконовым покрытием:

- высокая термостойкость;
- влагоизоляция (отталкивает жидкости);
- стойкая к механическим воздействиям;
- устойчивость к ультрафиолету.

Карабины выполнены из пружинной стали с цинковым покрытием.

СБОРКА, МОНТАЖ И ЭКСПЛУАТАЦИЯ ИЗДЕЛИЯ

Комплект защитный монтируется на дымоход уже установленной в палатке мобильной печи.

Хомут монтажный устанавливается следующим образом:

- разомкнуть зажимные скобы на расстояние необходимое для ввода дымохода в образовавшийся проем;
- свести зажимные скобы на дымоходе;
- в отверстие во фланце установить винт и зафиксировать гайкой-барашком;
- поднять хомут на необходимую высоту. Рекомендуется устанавливать хомут на расстоянии 1000-1100 мм от начала дымохода, так чтобы защитное полотно перекрывало верхнюю часть печи;
- окончательно зафиксировать хомут путем затягивания гайки-барашка на винте .

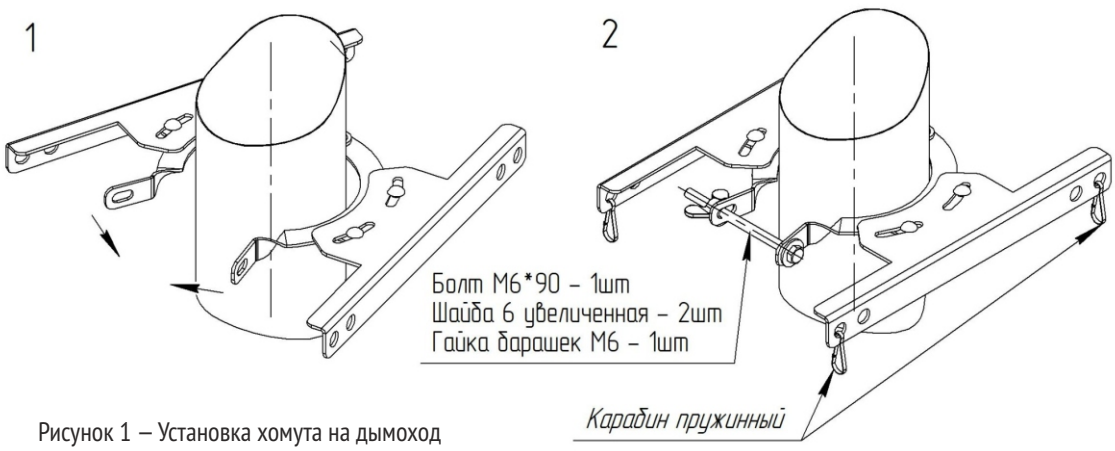

Рисунок 1 – Установка хомута на дымоход

Далее необходимо установить на хомут карабины, а на них подвесить защитное полотно. При необходимости отрегулировать положение хомута по высоте. Положение защитного полотна относительно печи выбирается пользователем. При необходимости (для защиты от инфракрасного излучения с нескольких сторон от дымохода одновременно) на хомут можно установить дополнительное защитное полотно (приобретается отдельно).

ВНИМАНИЕ. Во время эксплуатации защитное полотно может нагреваться.

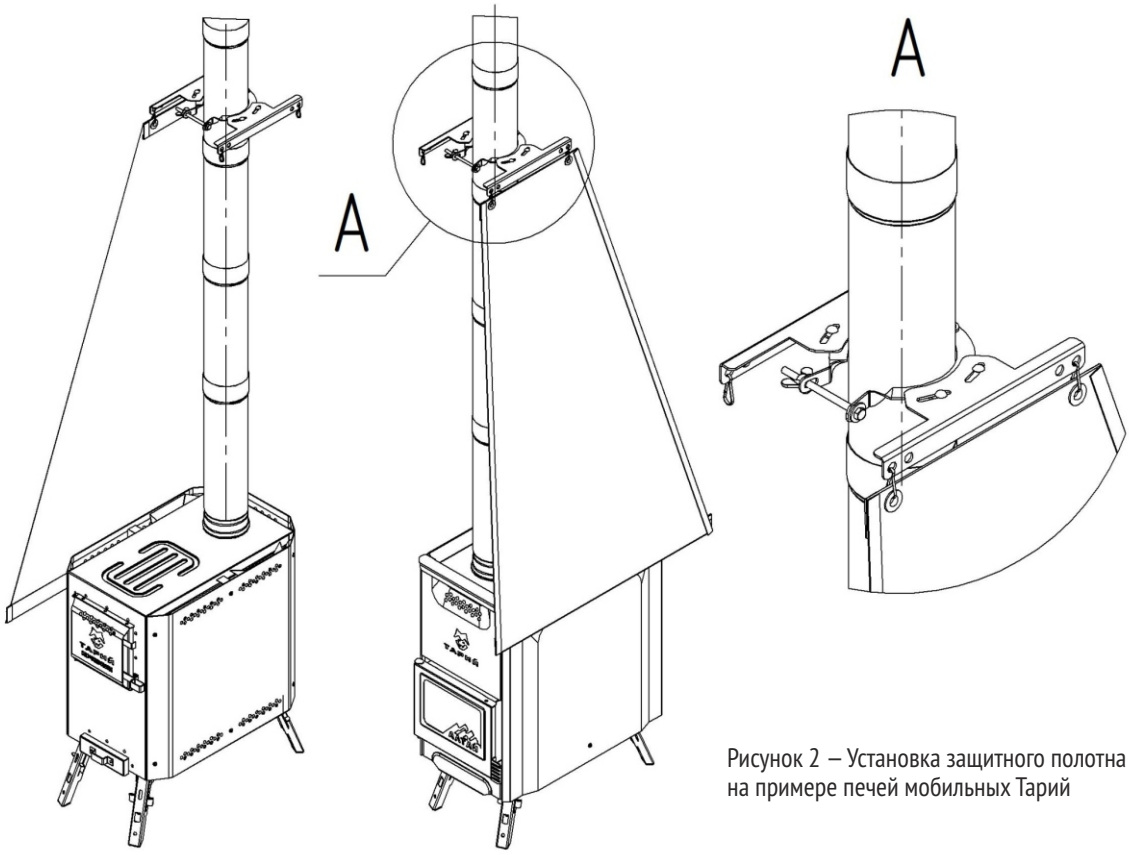

Рисунок 2 – Установка защитного полотна на примере печей мобильных Тарий

ГАРАНТИЙНЫЕ ОБЯЗАТЕЛЬСТВА

Гарантийный срок эксплуатации изделия - 12 месяцев со дня продажи. Срок службы изделия - не менее 5 лет.

ВНИМАНИЕ. Претензии к работе изделия не принимаются, бесплатный ремонт и замена не производятся в следующих случаях:

- наличие механических повреждений;
- неисправность возникла в результате небрежного обращения;
- небрежное хранение и транспортировка изделия, как потребителем, так и любой другой сторонней организацией;
- изделие использовалось не по назначению;
- самостоятельный ремонт и/или другое вмешательство, повлекшее изменения в конструкции изделия;
- дефекты возникли в случаях вызванных стихийными бедствиями или преднамеренными действиями потребителя;
- истечение гарантийного срока.

КОМПЛЕКТ ПОСТАВКИ

п/п	Наименование	Кол-во
1	Хомут монтажный	1
2	Защитное полотно	1
3	Карабин пружинный	4

п/п	Наименование	Кол-во
4	Руководство по эксплуатации	1
5	Упаковка	1

По вопросам качества приобретенной продукции просим обращаться в Службу качества компании:
8-800-101-43-53
teploservice@teplodar.ru

Обращение в службу качества

ООО «ПКФ Теплодар», 630027, Россия, г.Новосибирск, ул. Богдана Хмельницкого, 125/1
+7(383) 363-04-68, 363-79-92
Единый бесплатный номер: 8-800-775-03-07
www.teplodar.ru