Сетка-каменка на дымоход d115-135 Былина Премиум

ОСНОВНЫЕ СВЕДЕНИЯ

«Сетка-каменка на дымоход d115-135 Былина Премиум» предназначена для установки на дымоход банных печей с наружным диаметром дымохода от 115 до 135 мм.

ОСОБЕННОСТИ КОНСТРУКЦИИ И ПРИМЕНЯЕМЫХ МАТЕРИАЛОВ

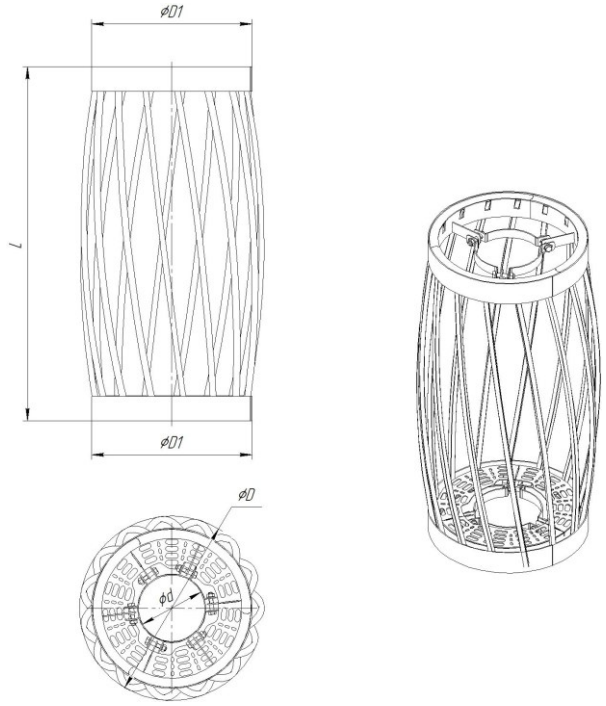

d,мм	D, мм	D1, мм	L, мм
115...135	372	325	716
Масса (нетто) смотреть в разделе «Свидетельство о приемке» или на сайте teplodar.ru			

Сетка-каменка состоит из следующих основных элементов — сварной каркас и два комплекта хомутов (верхний и нижний) для крепления сетки на дымоходе диаметром от 115 до 135 мм.

Наружные поверхности сетки окрашены жаростойкой эмалью, сохраняющей свойства при температуре до 250°С.

Модуль трубы в комплект не входит.

Рисунок 1 – Сетка-каменка «Былина премиум»

УСТАНОВКА СЕТКИ НА МОДУЛЬ ТРУБЫ

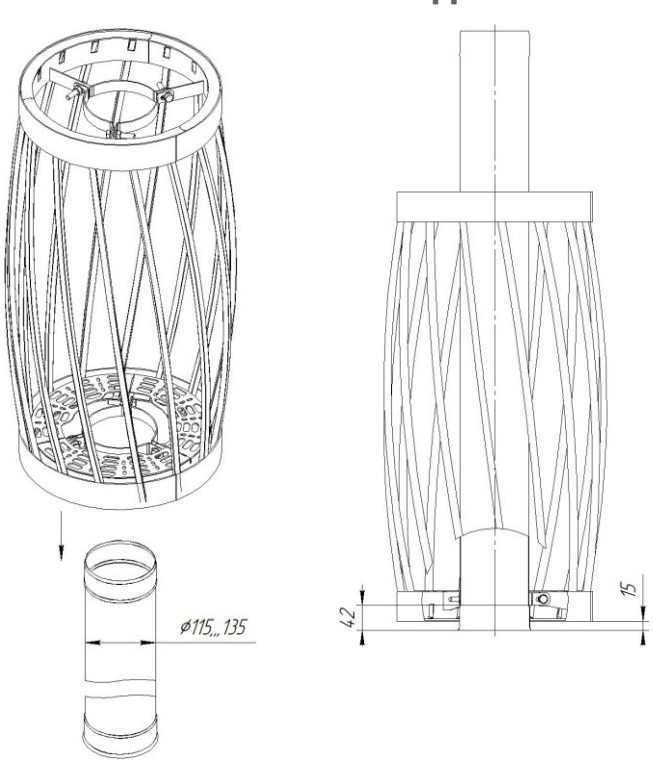

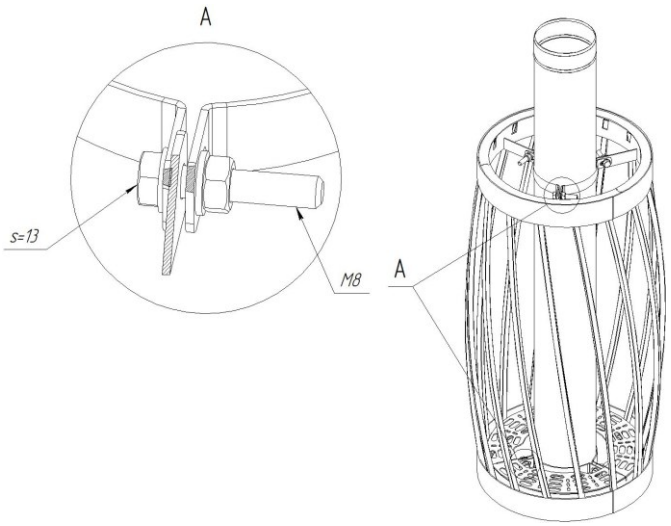

При монтаже необходимо обеспечить вертикальность оси всех элементов дымохода. Так же необходимо обеспечить безопасное расстояние от дымохода до сгораемых конструкций бани.

Рисунок 2 - Установка сетки-каменки на модуль дымохода

Монтаж дымохода

Монтаж модуля трубы (с сеткой-каменкой) в составе печи и дымохода должен производиться специализированными организациями и квалифицированными специалистами, располагающими техническими средствами, необходимыми для качественного выполнения работ. Монтаж должен выполняться в соответствии со Сводом правил СП 7.13130.2013 «Отопление, вентиляция и кондиционирование. Требования пожарной безопасности» и с требованиями СНиП 41-01-2003 «Отопление, вентиляция и кондиционирование».

Эксплуатация



При первом протапливании промышленные масла, нанесенные на металл, и легкие летучие компоненты кремнийорганической краски выделяют запах, который в дальнейшем исчезнет.
В процессе эксплуатации печи с дымоходом неизбежно образование креозотных отложений внутри дымохода. Для очистки дымохода рекомендуется протопка поленом «трубочист» по мере ослабления тяги.
В процессе эксплуатации дымохода на наиболее термонагруженных местах может произойти нарушение покрытия (выгорание, отшелушивание), что не влияет на ресурс и эксплуатационные характеристики дымохода.

Гарантийные обязательства

Производитель гарантирует нормальную работу изделия при соблюдении потребителем правил эксплуатации. Гарантийный срок эксплуатации — 1 год со дня продажи. Гарантия не распространяется на дымоходы, установленные в коммерческих саунах/банях и других учреждениях. Срок службы — не менее 10 лет.

В течение гарантийного срока все обнаруженные неисправности по вине завода-изготовителя устраняются бесплатно. При утере данной инструкции срок гарантии устанавливается с даты изготовления.

ВНИМАНИЕ! Претензии к работе изделия не принимаются, бесплатный ремонт и замена не производятся в следующих случаях:

- неисправность возникла в результате небрежного обращения;
- несоблюдение потребителем правил монтажа, эксплуатации и обслуживания;
-монтаж печи и дымохода выполнен потребителем самостоятельно, без привлечения организации, располагающей необходимыми техническими средствами для качественного выполнения работ;
- небрежное хранение и транспортировка изделия как потребителем, так и любой сторонней организацией;
- изделие использовалось не по назначению;
-самостоятельный ремонт и/или другое вмешательство, повлекшее изменения в конструкции изделия
- истечение срока гарантии.

Транспортирование и хранение

Наша продукция может храниться в заводской упаковке в крытых помещениях без регулирования температурных условий с естественной вентиляцией (температура практически не отличается от уличной, нет брызг и струй воды, незначительное количество пыли).

Температура хранения должна быть в диапазоне от -60 до +40ºС и относительной влажности не более 80%, согласно ГОСТ 15150-69 группа 3.

Свидетельство о продаже

Название торгующей организации: _____
Дата продажи: «____» _____ 20___г.

Штамп торгующей организации (при наличии):
к товару претензий не имею: _____
(подпись покупателя)

Свидетельство о приемке
Сетка-каменка на дымоход d115-135 Былина Премиум

Дата изготовления:_____
Контролер ОТК:_____
Упаковщик:_____

ООО «ПКФ Теплодар», 630027, Россия, г.Новосибирск, ул. Богдана Хмельницкого, 125/1
+7(383) 363-04-68, 363-79-92
Единый бесплатный номер: 8-800-775-03-07
www.teplodar.ru

Обращение в службу качества