Модель: _____

Дата выпуска: _____

Отметка ОТК: _____

Упаковщик: _____

Дата продажи: _____

Штамп торгующей организации:

ТЕПЛОДАР

РУКОВОДСТВО ПО ЭКСПЛУАТАЦИИ

Опора угловая 115
Опора угловая 150
Опора угловая 200
Опора угловая 280

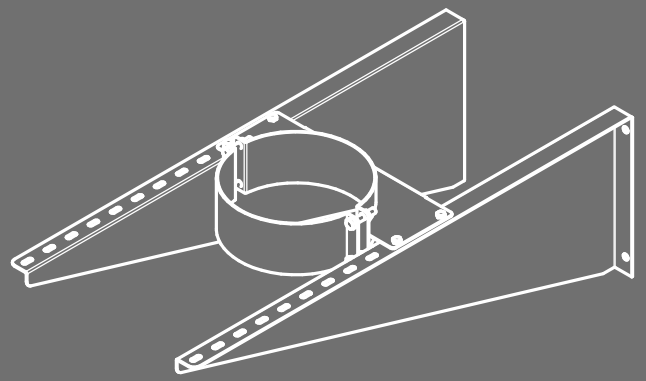

ОПОРА УГЛОВАЯ

По вопросам качества приобретенной продукции просим обращаться в Службу качества компании: тел. (383) 363-04-81, **otk@teplodar.ru**

ООО «КО Теплодар», 630027, Россия, г. Новосибирск, ул. Б. Хмельницкого, 125/1, тел. 8 (383) 363-04-68, 363-79-92
Единый бесплатный номер: 8-800-775-0307

Подробное изучение настоящей инструкции до монтажа изделия является ОБЯЗАТЕЛЬНЫМ!

ОБЩАЯ ХАРАКТЕРИСТИКА

Опора угловая предназначена для фиксации дымохода по вертикальному и горизонтальному направлениям. Рекомендуется для установки внутри или снаружи здания в качестве нижней опоры. На полках кронштейнов имеются пазы, позволяющие установить хомут опоры в нужном положении и обеспечить вертикальную установку дымохода.

ОСОБЕННОСТИ КОНСТРУКЦИИ И ПРИМЕНЯЕМЫХ МАТЕРИАЛОВ

Опора угловая изготавливается из конструкционной стали с полимерным покрытием и состоит из правого 1 и левого 2 кронштейнов, хомута, включающего скобу с фланцем 3 и скобу 4, соединённых крепёжными деталями. Кронштейн выполнен в виде треугольника с двумя отогнутыми полками. Отверстия диаметром 9 мм в короткой полке (крепёжные отверстия) предназначены для крепления к стене, а на пазы в длинной полке устанавливается фланец скобы и закрепляется входящими в комплект болтовыми соединениями М6. Скобы хомута скрепляются входящими в комплект болтовыми соединениями М8 и надёжно удерживают дымоход.

ТЕХНИЧЕСКИЕ ХАРАКТЕРИСТИКИ

Наименование	Диаметр дымохода, мм	Размер от стены до оси дымохода, мм	Размер между осями крепёжных отверстий, мм	Масса нетто, кг
Опора угловая 115	115	288 ... 818	218	4
Опора угловая 150	150	305 ... 835	248	4,2
Опора угловая 200	200	322 ... 812	314	4,4
Опора угловая 280	280	362 ... 812	394	4,8

КОМПЛЕКТ ПОСТАВКИ

Кронштейн правый.....1 шт.
Кронштейн левый.....1 шт.
Скоба с фланцем.....1 шт.
Скоба.....1шт.
Болт М6х16.....4 шт.
Болт М8х40.....4 шт.
Гайка М6.....4 шт.
Гайка М8.....4 шт.
Руководство по эксплуатации.....1шт.

Любители тепла одобряют! ТЕПЛОДАР

МОНТАЖ ОПОРЫ УГЛОВОЙ

Соединить предварительно фланец скобы 3 с кронштейнами 1 и 2 болтовыми соединениями М6. Закрепить кронштейны на стене на нужной высоте, используя анкерные болты (в комплект не входят). Подвести дымоход, переставить скобу с фланцем 3 относительно кронштейнов так, чтобы ось дымохода была вертикальна. Установить скобу поз. 4, стянуть с поз. 3 болтовыми соединениями М8.

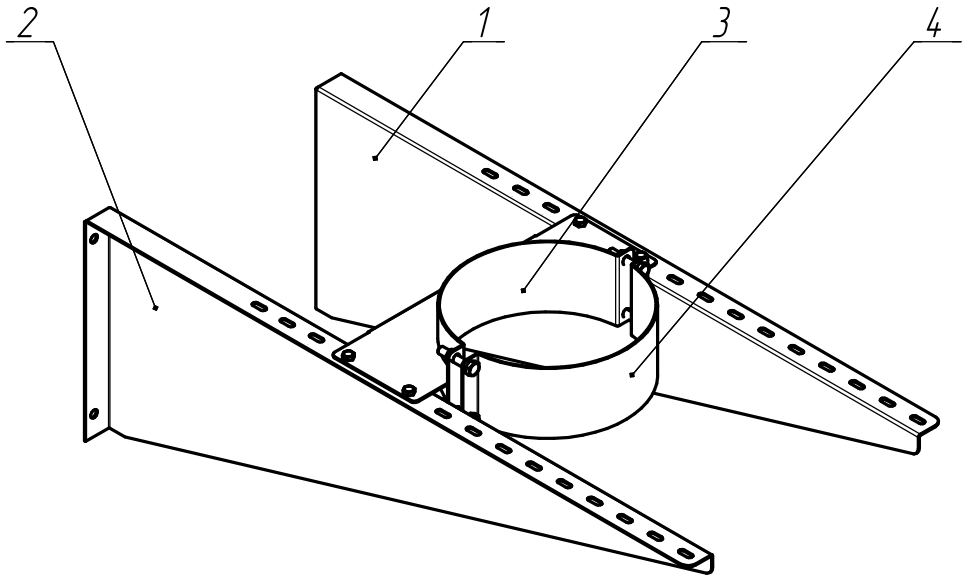

ГАРАНТИЙНЫЕ ОБЯЗАТЕЛЬСТВА

Гарантийный срок эксплуатации изделия — 12 месяцев со дня продажи. В течение гарантийного срока все обнаруженные неисправности устраняются бесплатно.

Производитель не несёт ответственность за неисправности в результате неправильной эксплуатации или монтажа изделия.

Гарантия не распространяется на изделие и его составные части, если неисправность вызвана полученными в процессе эксплуатации механическими повреждениями, вызванными неквалифицированным ремонтом и другим вмешательством, повлекшим изменения в конструкции изделия.

ВНИМАНИЕ! В процессе эксплуатации может произойти нарушение покрытия (выгорание, отшелушивание), что не влияет на ресурс и эксплуатационные характеристики опоры.