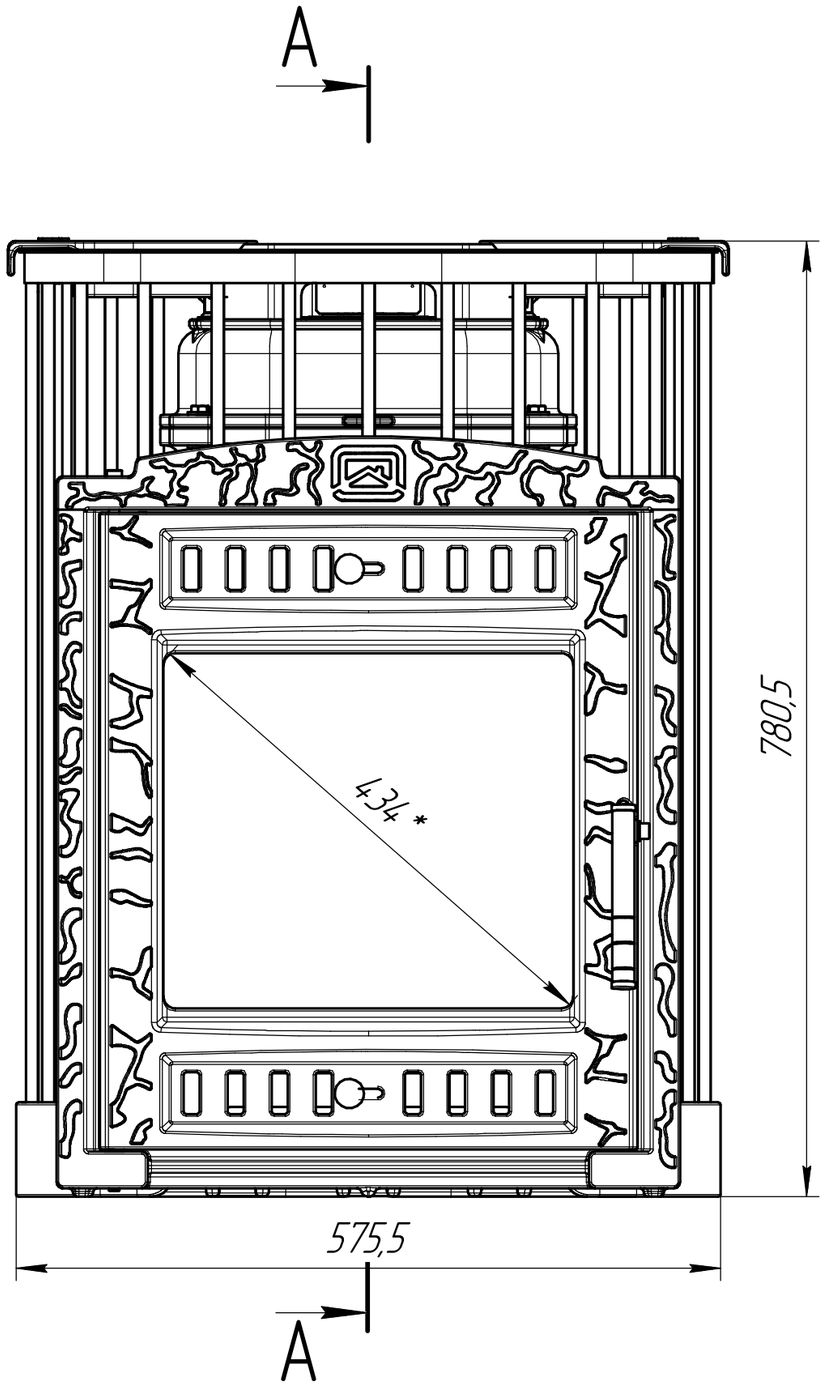
A
780,5
434*
575,5
A

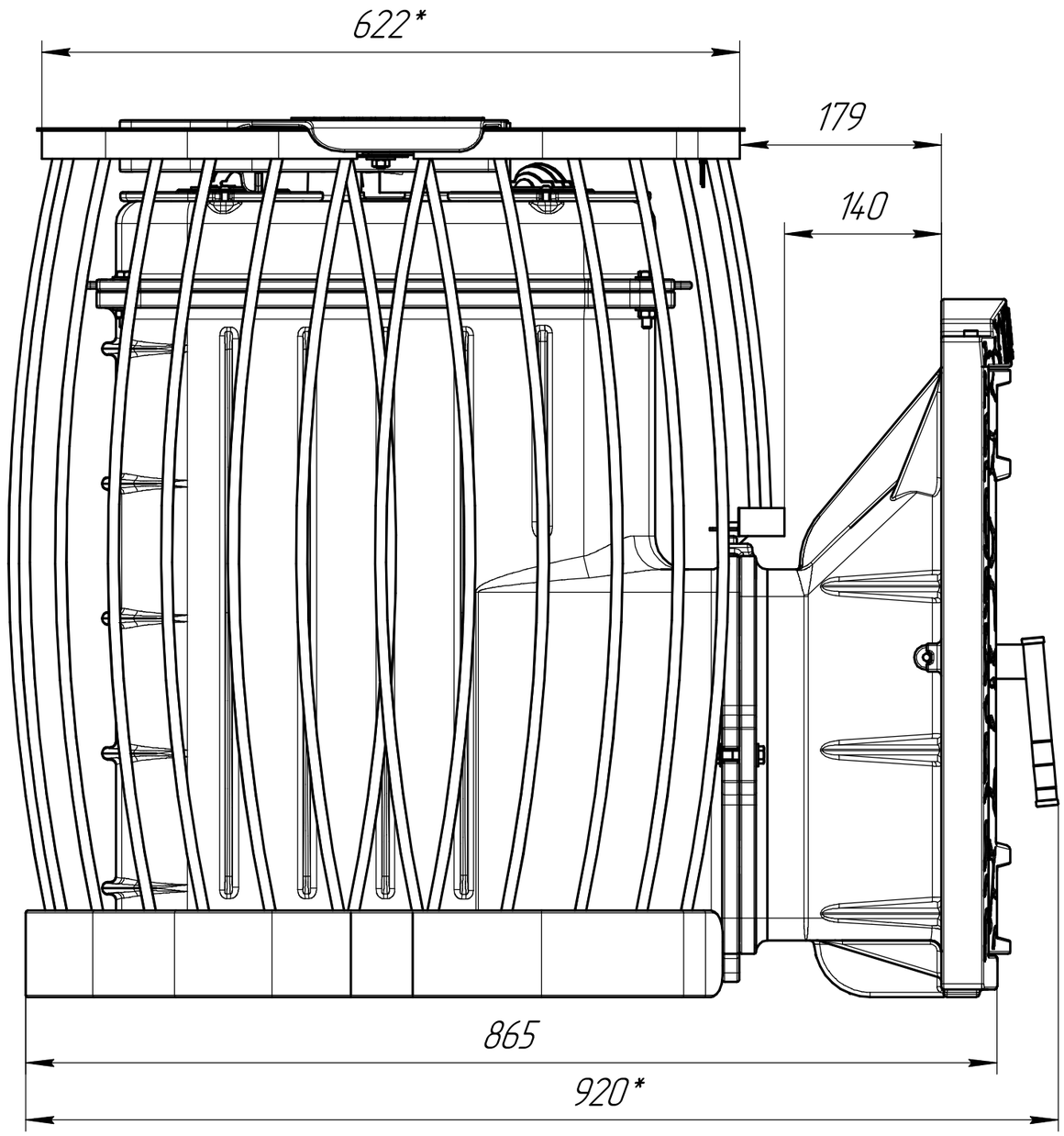
622*
179
140
865
920*

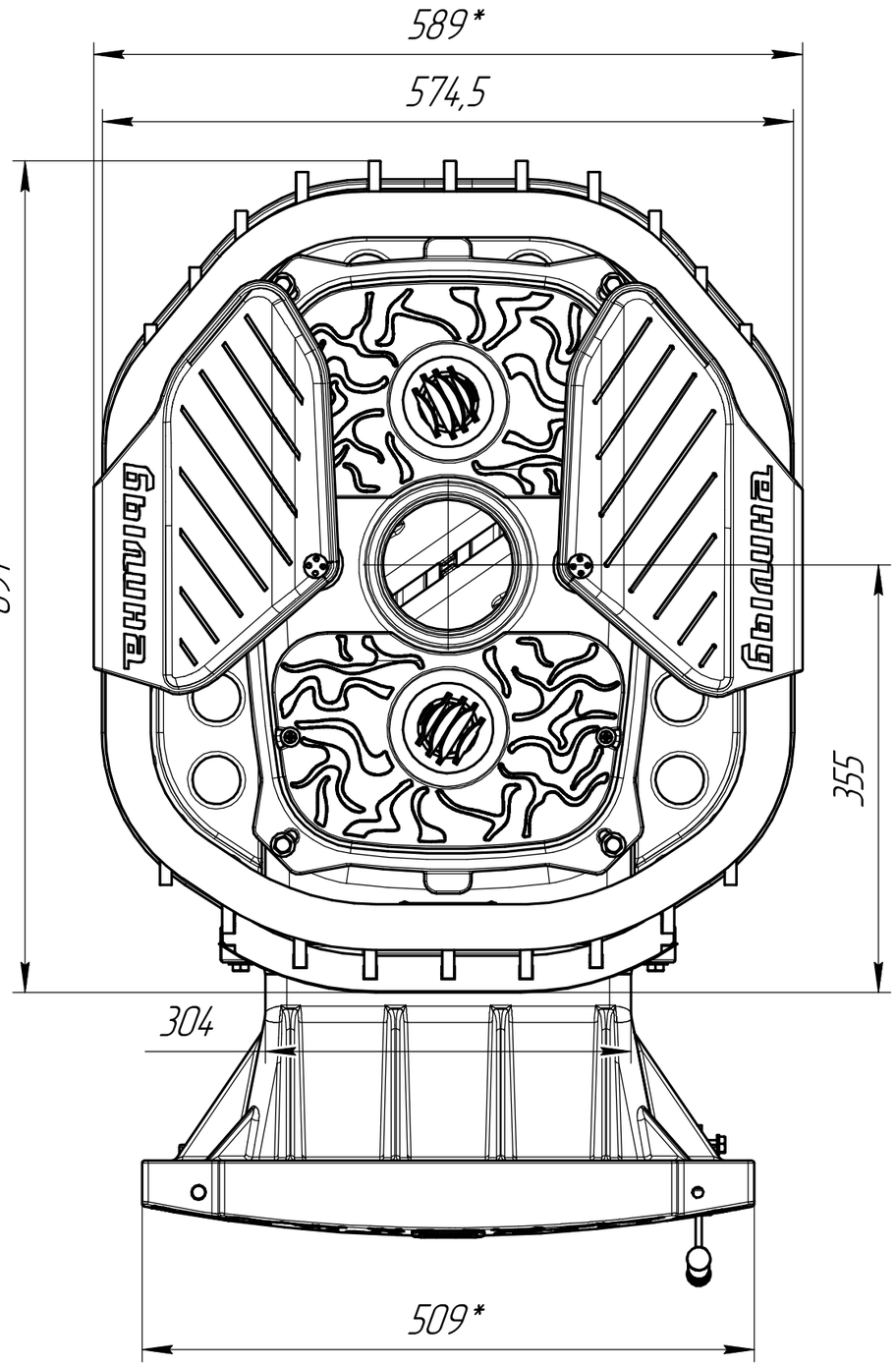
589*
574,5
691*
355
304
509*

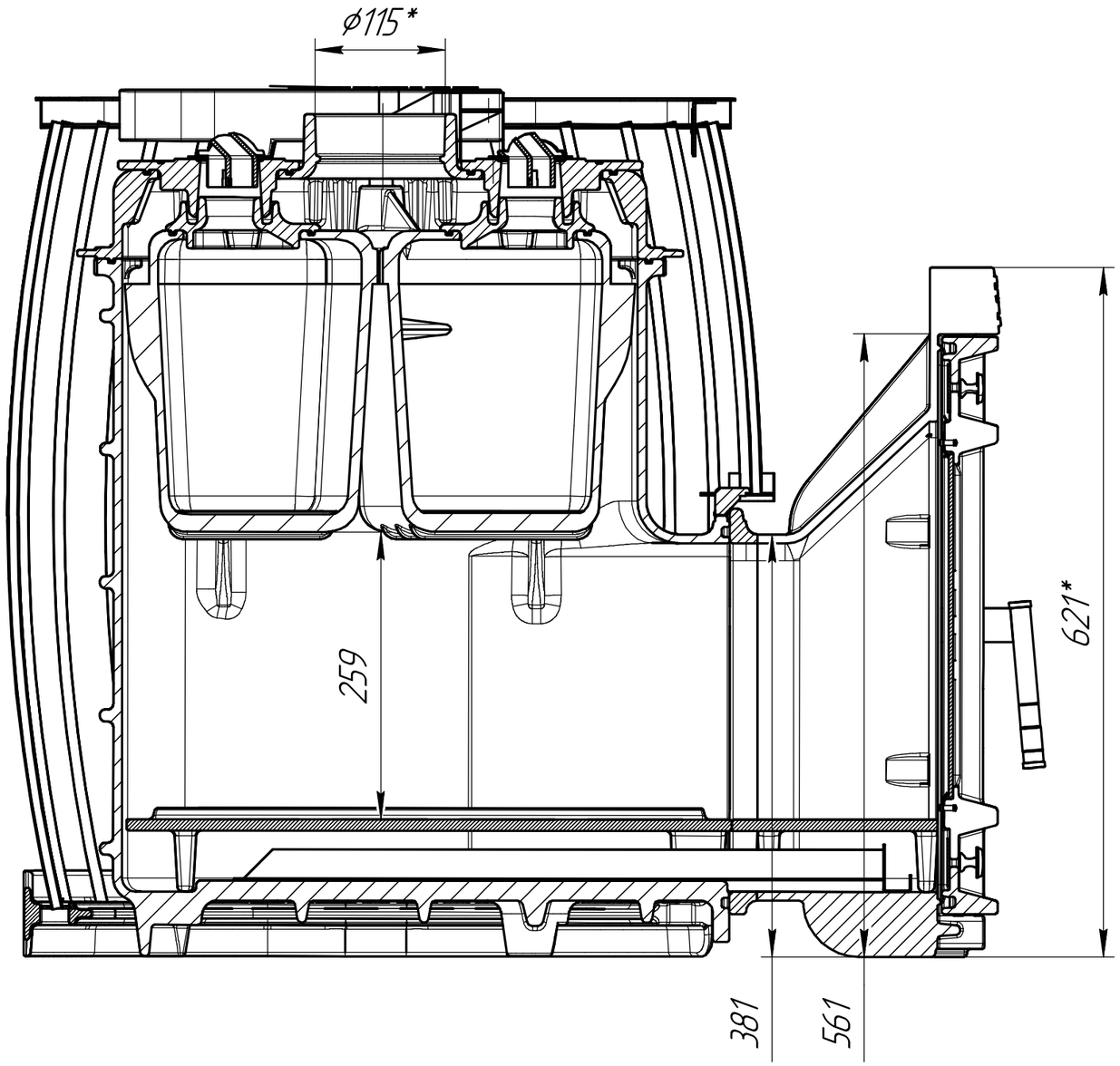
A–A
ø115*
259
621*
381
561