СИБИРСКИЕ ПЕЧИ, КОТЛЫ И КАМИНЫ

Проходка потолочная

для дымоходов

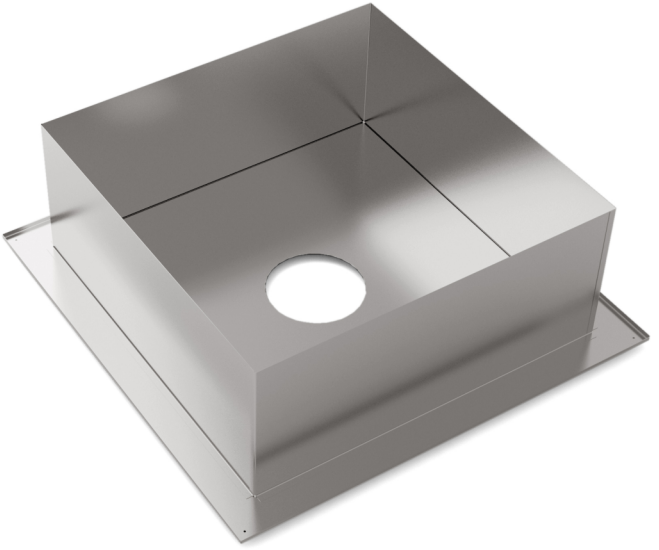

Руководство по эксплуатации

Сделано в России

Тепло приходит из Сибири

Благодарим Вас за приобретение нашей продукции.

Настоящее руководство по эксплуатации предназначено для изучения сборки и правил эксплуатации проходки потолочной.

Проходка потолочная разработана и изготовлена в соответствии с требованиями СП 7.13130.2013 и технических условий.

К монтажу и эксплуатации изделия допускаются лица, изучившие настоящее руководство.

Содержание

1. Назначение	стр. 3
2. Модельный ряд	стр. 3
3. Технические характеристики	стр. 3
4. Сборка и монтаж	стр. 4
5. Маркировка и упаковка	стр. 7
6. Гарантийные обязательства	стр. 7
7. Хранение	стр. 8
8. Транспортирование	стр. 9
9. Утилизация	стр. 9
10. Комплект поставки	стр. 10

Настоящий документ защищен законом об авторских правах. Запрещается полное или частичное воспроизведение содержимого настоящего документа, без предварительного уведомления и получения разрешения от компании-изготовителя.

Компания-изготовитель оставляет за собой право вносить изменения в конструкцию изделия, не ухудшающие его потребительские свойства, без обновления сопровождающей документации.

1. Назначение

Проходка потолочная предназначена для безопасного прохождения дымовой трубы в стенах, перекрытиях конструкций зданий, выполненных из негорючего материала.

Эксплуатация допускается в диапазоне изменения температуры окружающей среды от -60 до +40 °С, значение климатических факторов соответствует исполнению УХЛ категории размещения 3 по ГОСТ 15150-69.

2. Модельный ряд

Серийно выпускаются 2 базовые модели: с габаритными размерами основания 475х475 мм и 680х680 мм.

Обе модели имеют модификации из нержавеющей стали и из конструкционной стали с кремнийорганическим покрытием цвета антрацит и черная бронза.

Проходка потолочная имеет унифицированные размеры и подходит под любой модуль дымохода . При выборе проходки необходимо руководствоваться условным диаметром дымохода.

3. Технические характеристики

Габаритно-монтажные размеры проходки в собранном виде приведены на рисунке 1.

Условный диаметр дымохода, мм	øD1 для одностенных модулей, мм	øD1 для двустенных модулей, мм
80	85	185
100	105	205
115	120	220
120	125	225
140	145	245
150	155	250
200	205	305

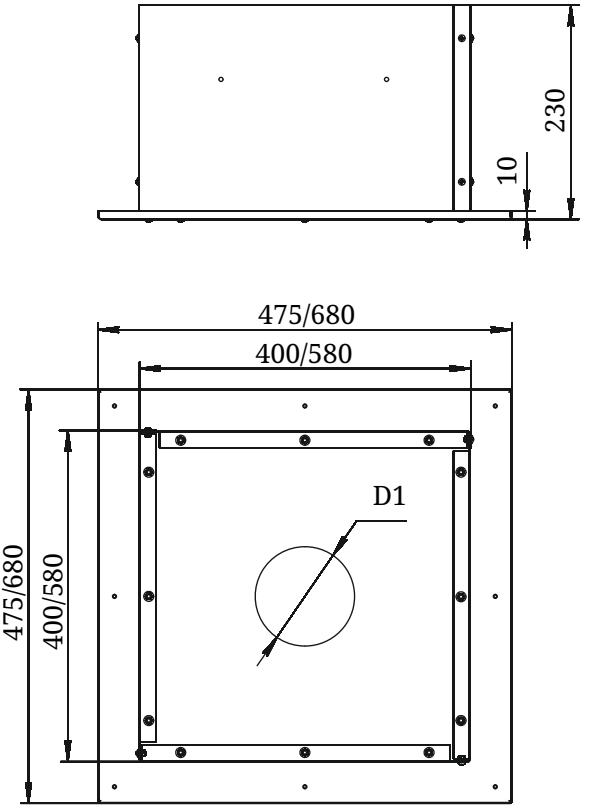

Рисунок 1

4. Сборка и монтаж

Проходка потолочная состоит из основания (рисунок 2) и четырех одинаковых стенок, которые скрепляются между собой винтовым соединением.

Для сборки необходимо сначала соединить боковые стенки. Стенки следует составлять так, чтобы прямая часть одной оказалась внутри сгиба другой боковой стенки (рисунок 3)

Затем собранный короб скрепить винтами с основанием (рисунок 4).

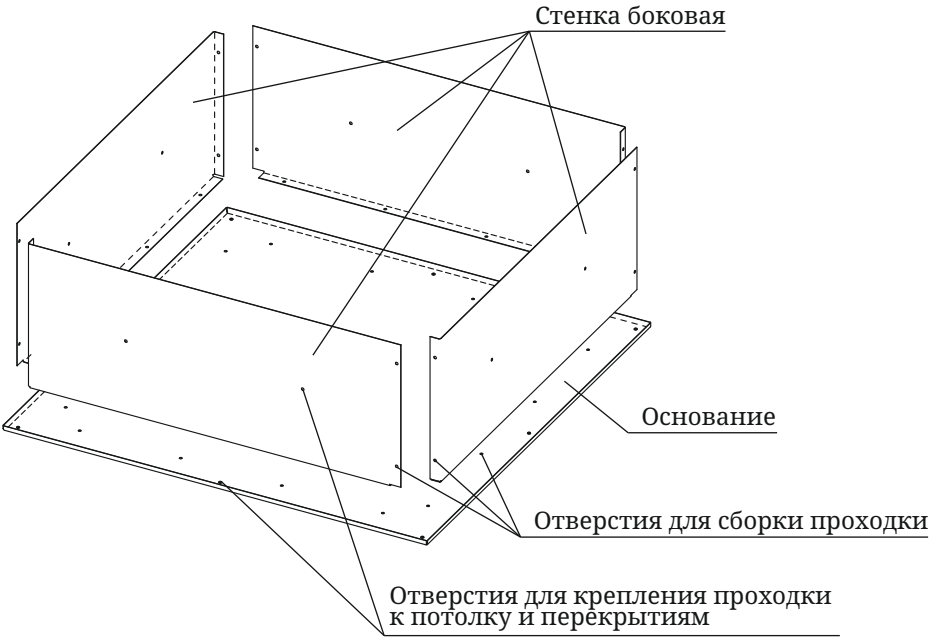

Рисунок 2

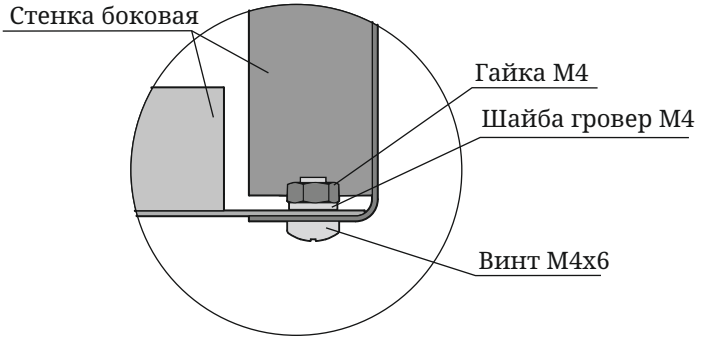

Рисунок 3

При сборке проходки потолочной, головки винтов должны находиться с наружной стороны, а гайки и шайбы — с внутренней. Такое расположение крепежных элементов обеспечит надежность сборки и эстетику оформления лицевой стороны проходки потолочной.

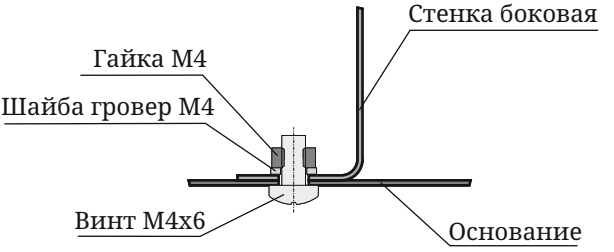

Рисунок 4

В собранном виде проходка устанавливается на место эксплуатации. Проходка потолочная закрепляется к конструкции здания (проем стены, перекрытия) на 8 саморезов по периметру основания и по 2 самореза — через боковые стенки.

Проходка потолочная предназначена для установки в конструкции, выполненные из негорючего материала. Схема монтажа представлена на рисунке 5.

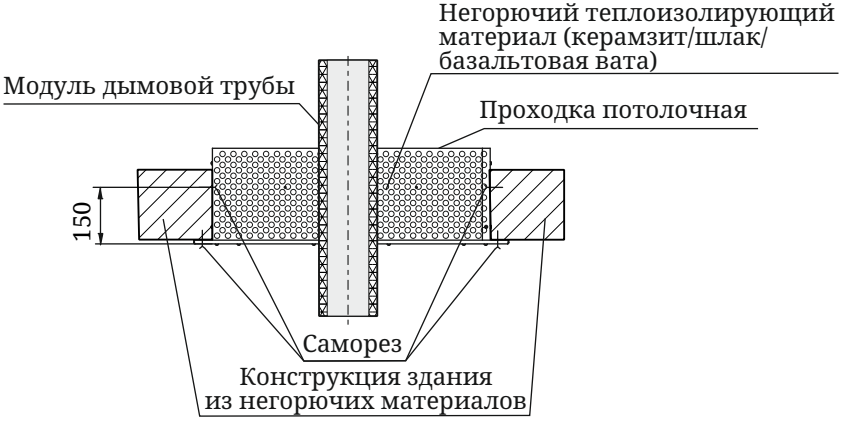

Рисунок 5

Внимание! Монтаж проходки потолочной и дымоходных систем должен осуществляться организацией, имеющей разрешение для данного типа работ в соответствии с Правилами противопожарного режима в Российской Федерации по Постановлению № 1479, СП 7.13130.2013 «Отопление, вентиляция и кондиционирование. Требования пожарной безопасности», либо техническими нормами страны, в которой изделие будет эксплуатироваться.

5. Маркировка и упаковка

5.1. Маркировка

Изделие маркируется информационным шильдиком с указанием модели, массы, заводского серийного номера и даты изготовления, а также нормативно-технической документации, по которой изготавливается проходка потолочная.

5.2. Упаковка

Изделие упаковано в полиэтиленовый рукав (окрашенные модели), далее — в короб из гофрокартона. Руководство по эксплуатации (в упаковочном пакете) и комплектующие вложены в упаковку.

На ярлыке упаковки содержатся сведения о модели изделия, массе нетто и брутто, дате изготовления, комплекте поставки, организации-изготовителе, нанесен штриховой код и манипуляционные знаки.

5.3. Порядок снятия упаковки потребителем:

1. Снять полиэтиленовый рукав с изделия при наличии.
2. При наличии защитной пленки и информационных наклеек — удалить их.

6. Гарантийные обязательства

Гарантийный срок на проходку потолочную (далее по тексту настоящего раздела – «Изделие») составляет 12 месяцев со дня передачи Изделия Потребителю.

В случае обнаружения в период гарантийного срока несоответствия Изделия заявленным характеристикам, Потребитель имеет право обратиться с претензией к организации-изготовителю Изделия (Изготовителю). Если несоответствие Изделия или его отдельного узла/элемента выявлено в период гарантийного срока и возникло по причинам, за которые отвечает Изготовитель, то Потребитель вправе потребовать устранения выявленного несоответствия, в том числе путём ремонта Изделия за счет Изготовителя.

Ремонт Изделия Изготовителем может выполняться в форме замены или ремонта неисправной детали. При этом замена или ремонт неисправных деталей, возможный демонтаж которых предусмотрен конструкцией Изделия и, которые могут быть отделены от Изделия/смонтированы на Изделии потребителем, самостоятельно производятся без демонтажа и направления всего Изделия Изготовителю.

Гарантийные обязательства на Изделие, а также на его узлы или элементы, в которые были самовольно внесены изменения или доработки, прекращаются досрочно и, в дальнейшем, не возобновляются.

Установление фактов нарушения Потребителем или иным лицом технических требований к монтажу и/или к эксплуатации Изделия, нарушения иных требований настоящего Руководства освобождает Изготовителя от ответственности перед Потребителем.

7. Хранение

Изделие должно храниться в упаковке в условиях по ГОСТ 15150-69, группа 3 (закрытые помещения с естественной вентиляцией без искусственно регулируемых климатических условий) при температуре от - 60 до + 40°С и относительной влажности воздуха не более 80 % (при плюс 25°С).

В воздухе помещения для хранения изделия не должно присутствовать агрессивных примесей (паров кислот, щелочей).

Требования по хранению относятся к складским помещениям Поставщика и Потребителя.

Срок хранения изделия в потребительской таре без переконсервации — не более 12 месяцев.

При хранении изделия в условиях повышенной влажности, на неокрашенных поверхностях допускается появление следов поверхностной коррозии, не влияющих на эксплуатационные характеристики изделия.

8. Транспортирование

8.1. Условия транспортирования

Транспортирование изделия допускается в транспортной таре всеми видами транспорта (в том числе в отапливаемых герметизированных отсеках самолетов без ограничения расстояний). При перевозке в железнодорожных вагонах вид отправки — мелкий, малотоннажный.

При транспортировании изделия должна быть предусмотрена защита от попадания пыли и атмосферных осадков. Не допускается кантование изделия.

8.2. Подготовка к транспортированию

Перед транспортированием изделия должны быть закреплены для обеспечения устойчивого положения, исключения взаимного смещения и ударов.

При проведении погрузочно-разгрузочных работ и транспортировании должны строго выполняться требования манипуляционных знаков, нанесенных на ярлыке на транспортной таре.

9. Утилизация

По окончании срока службы проходки потолочной или при выходе ее из строя (вследствие неправильной эксплуатации) без возможности ремонта, проходку или ее элементы следует демонтировать и отправить на утилизацию.

При демонтаже проходки потолочной или ее элементов от дымохода следует предусмотреть защиту глаз и дыхательной системы от пыли и сажи, скопившихся в элементах системы, образовавшихся в процессе эксплуатации.

Внимание! Производить работы по демонтажу системы необходимо только после ее полного остывания.

Изделие не содержит в своем составе опасных или ядовитых веществ, способных нанести вред здоровью человека или окружающей среде и не представляет опасности для жизни, здоровья людей и окружающей среды по окончанию срока службы. В этой связи утилизация изделия может производиться по правилам утилизации общепромышленных отходов.

10. Комплект поставки

Основание . . . . . 1 шт.
Стенка боковая . . . . . 4 шт.
Винт М4х8 . . . . . 20 шт.
Гайка М4 . . . . . 20 шт.
Шайба-гровер М4 . . . . . 20 шт.
Саморез 3,9х35 . . . . . 16 шт.
Дюбель 6х35 . . . . . 16 шт.
Руководство по эксплуатации . . . . . 1 шт.
Упаковка . . . . . 1 шт.

КОД ОКПД 2
24.20.33.000

место серийного номера

СВИДЕТЕЛЬСТВО О ПРИЕМКЕ И ГАРАНТИИ

Проходка потолочная модель _____
цвет _____ изготовлена в соответствии с требованиями государственных стандартов и действующей технической документации, соответствует ТУ 24.20.33-006-64339635-2020 и признана годной для эксплуатации.

Начальник ОТК _____/_____
подпись расшифровка подписи

Дата выпуска "____" _____ 20 ___ г.

Специальные отметки:

СВИДЕТЕЛЬСТВО О ПРОДАЖЕ

При приобретении изделия, Покупателю необходимо в присутствии Продавца произвести внешний осмотр товара на предмет наличия всего комплекта поставки и отсутствия видимых дефектов.

Претензий к внешнему виду и комплектности не имею:

Покупатель _____/_____ /_____ 20 __ г
ФИО подпись

Продавец _____/_____ /_____ 20 __ г
М.П.
торгующей организации

Товар сертифицирован

030322

© 2010—2022 Все права защищены

Центр информации для потребителей:

ООО «ТМФ»
Юридический адрес:
630024, Россия, г. Новосибирск,
ул. Ватутина, 99
Отдел оптовых продаж: +7 383 353-71-39
Отдел розничных продаж: 8 800 2-503-503