СИБИРСКИЕ ПЕЧИ, КОТЛЫ И КАМИНЫ

Разделка потолочная

для дымоходов



Руководство по эксплуатации

Сделано в России

Тепло приходит из Сибири

Благодарим Вас за приобретение нашей продукции.

Настоящее руководство по эксплуатации предназначено для изучения сборки и правил эксплуатации разделки потолочной.

Разделка потолочная разработана и изготовлена в соответствии с требованиями СП 7.13130.2013 и технических условий.

К монтажу и эксплуатации изделия допускаются лица, изучившие настоящее руководство.

Содержание

1. Назначение	стр. 3
2. Модельный ряд	стр. 3
3. Технические характеристики	стр. 3
4. Сборка и монтаж	стр. 4
5. Маркировка и упаковка	стр. 7
6. Гарантийные обязательства	стр. 7
7. Хранение	стр. 8
8. Транспортирование	стр. 9
9. Утилизация	стр. 9
10. Комплект поставки	стр. 10

Настоящий документ защищен законом об авторских правах. Запрещается полное или частичное воспроизведение содержимого настоящего документа, без предварительного уведомления и получения разрешения от компании-изготовителя.

Компания-изготовитель оставляет за собой право вносить изменения в конструкцию изделия, не ухудшающие его потребительские свойства, без обновления сопровождающей документации.

1. Назначение

Разделка потолочная предназначена для безопасного прохождения дымовой трубы в стенах, перекрытиях конструкций зданий, выполненных из горючих или трудногорючих материалов.

2. Модельный ряд

Серийно выпускается одна базовая модель разделки потолочной из нержавеющей стали.

Разделка потолочная имеет унифицированные размеры и подходит под любой модуль дымохода. При выборе потолочной разделки необходимо руководствоваться условным диаметром дымохода.

3. Технические характеристики

Габаритные размеры разделки в собранном виде приведены на рисунке 1.

Условный диаметр дымохода, мм	D1 для одностенных модулей, мм	D1 для двустеных модулей, мм
80	85	185
100	105	205
115	120	220
120	125	225
140	145	245
150	155	255
200	205	305

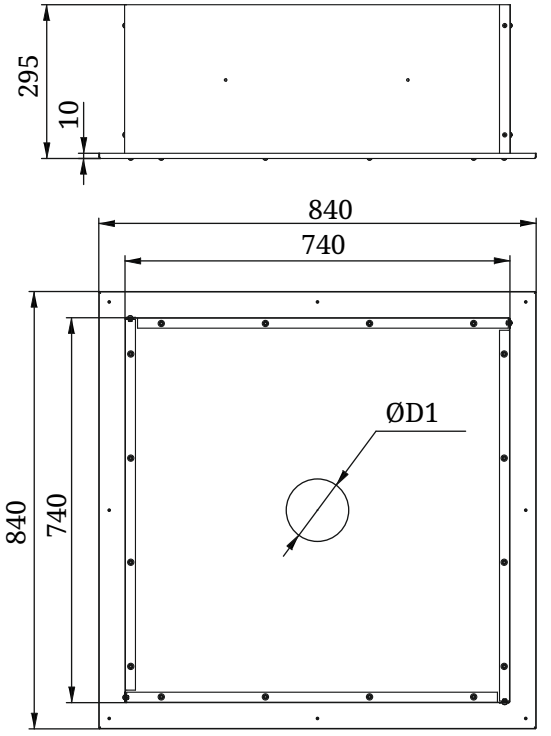

Рисунок1.Габаритные размеры разделки потолочной

4. Сборка и монтаж

Разделка потолочная состоит из основания и четырех одинаковых стенок (рисунок 2), которые скрепляются между собой винтовым соединением.

Для сборки необходимо сначала соединить боковые стенки. Стенки следует составлять так чтобы прямая часть одной оказалась внутри сгиба другой боковой стенки (рисунок 3).

Затем собранную коробку скрепить винтами с основанием (рисунок 4).

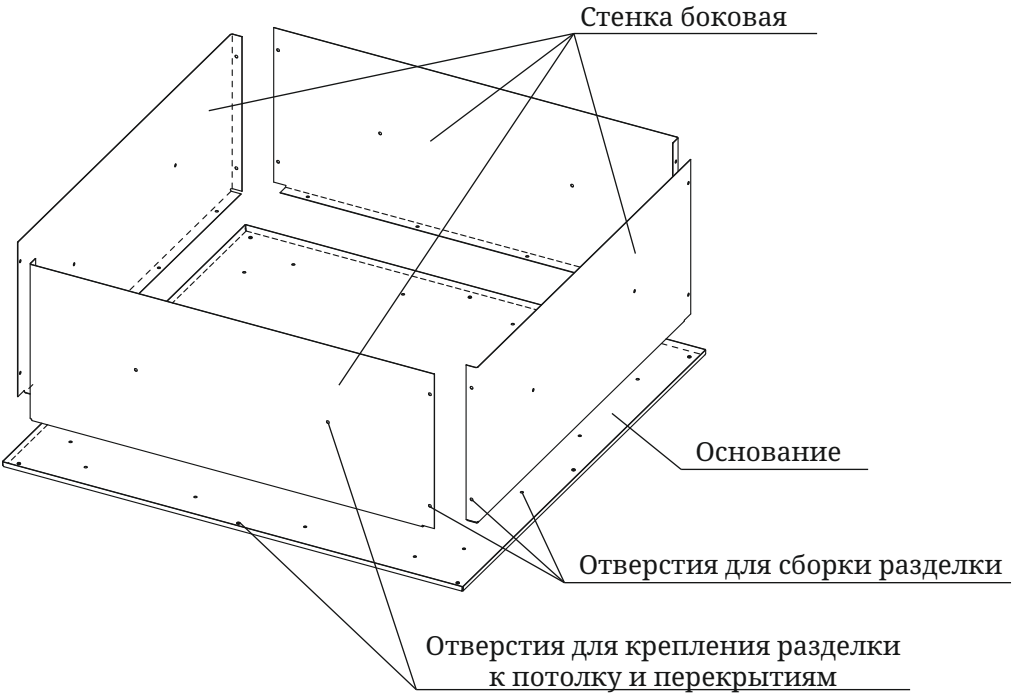

Рисунок 2

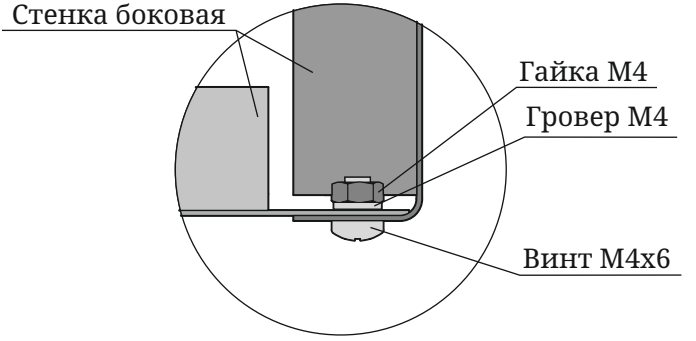

Рисунок 3

При сборке потолочной разделки головки винтов должны находиться с наружней стороны, а гайки и шайбы с внутренней. Такое расположение крепежных элементов обеспечит надежность сборки и красоту оформления лицевой стороны потолочной разделки.

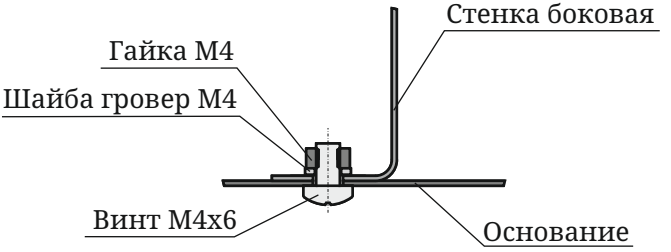

Рисунок 4

В собранном виде разделка устанавливается на место эксплуатации. Разделка потолочная закрепляется к конструкции здания на 8 саморезов по периметру основания и по 2 самореза через боковые стенки.

Разделка потолочная предназначена для установки в конструкции, выполненные из горючих или трудногорючих материалов. Схема монтажа представлена на рисунке 5.

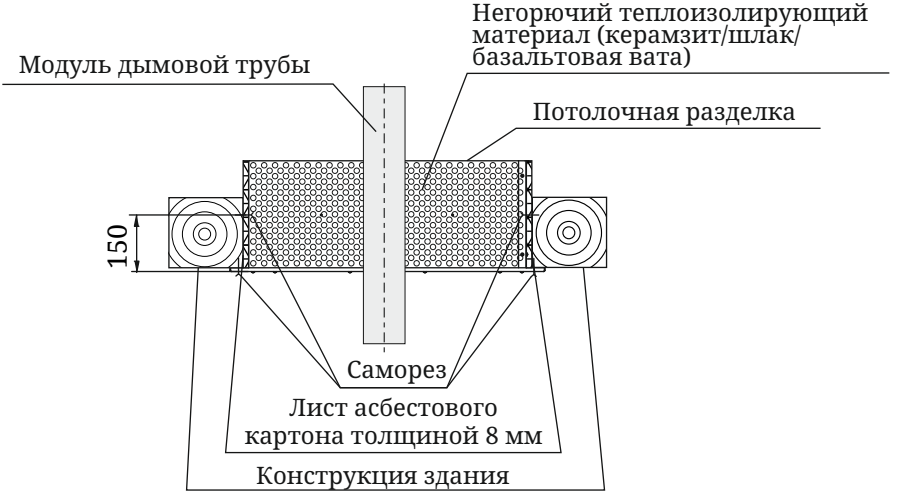

Рисунок 5

Внимание! Монтаж потолочной разделки и дымоходных систем должен осуществляться организацией имеющей разрешение для данного типа работ в соответствии с Правилами противопожарного режима в Российской Федерации по Постановлению № 1479, СП 7.13130.2013 “Отопление, вентиляция, кондиционирование. Требования пожарной безопасности", либо техническими нормами страны, в которой изделие будет эксплуатироваться.

5. Маркировка и упаковка

5.1. Маркировка

Изделие маркируется информационным шильдиком с указанием модели, массы, заводского серийного номера и даты изготовления, а также нормативно-технической документации, по которой изготавливается разделка потолочная.

5.2. Упаковка

Изделие упаковано в короб из гофрокартона. Руководство по эксплуатации (в упаковочном пакете) и комплектующие вложены в короб изделия.

На ярлыке упаковки содержатся сведения о модели изделия, массе нетто и брутто, дате изготовления, комплекте поставки, организации-изготовителе, нанесен штриховой код и манипуляционные знаки.

5.3. Порядок снятия упаковки потребителем:

1. Вскрыть короб, извлечь детали изделия и комплектующие;
2. При наличии защитной пленки и информационных наклеек — удалить их.

6. Гарантийные обязательства

Гарантийный срок на разделку потолочную (далее по тексту настоящего раздела – «Изделие») составляет 12 месяцев со дня передачи Изделия Потребителю.

В случае обнаружения в период гарантийного срока несоответствия Изделия заявленным характеристикам, Потребитель имеет право обратиться с претензией к организации-изготовителю Изделия (Изготовителю). Если несоответствие Изделия или его отдельного узла/элемента выявлено в период гарантийного срока и возникло по причинам, за которые отвечает Изготовитель, то Потребитель вправе потребовать устранения выявленного несоответствия, в том числе путём ремонта Изделия за счет Изготовителя.

Ремонт Изделия Изготовителем может выполняться в форме замены или ремонта неисправной детали. При этом замена или ремонт неисправных деталей, возможный демонтаж которых предусмотрен конструкцией Изделия и, которые могут быть отделены от Изделия/смонтированы на Изделии потребителем, самостоятельно производятся без демонтажа и направления всего Изделия Изготовителю.

Гарантийные обязательства на Изделие, а также на его узлы или элементы, в которые были самовольно внесены изменения или доработки, прекращаются досрочно и, в дальнейшем, не возобновляются.

Установление фактов нарушения Потребителем или иным лицом технических требований к монтажу и/или к эксплуатации Изделия, нарушения иных требований настоящего Руководства освобождает Изготовителя от ответственности перед Потребителем.

7. Хранение

Изделие должно храниться в упаковке в условиях по ГОСТ 15150-69, группа 3 (закрытые помещения с естественной вентиляцией без искусственно регулируемых климатических условий) при температуре от - 60 до + 40°С и относительной влажности воздуха не более 80 % (при плюс 25°С).

В воздухе помещения для хранения изделия не должно присутствовать агрессивных примесей (паров кислот, щелочей).

Требования по хранению относятся к складским помещениям Поставщика и Потребителя.

Срок хранения изделия в потребительской таре без переконсервации — не более 12 месяцев.

При хранении изделия в условиях повышенной влажности, на неокрашенных поверхностях допускается появление следов поверхностной коррозии, не влияющих на эксплуатационные характеристики изделия.

8. Транспортирование

8.1. Условия транспортирования

Транспортирование изделия допускается в транспортной таре всеми видами транспорта (в том числе в отапливаемых герметизированных отсеках самолетов без ограничения расстояний). При перевозке в железнодорожных вагонах вид отправки — мелкий, малотоннажный.

При транспортировании изделия должна быть предусмотрена защита от попадания пыли и атмосферных осадков. Не допускается кантование изделия.

8.2. Подготовка к транспортированию

Перед транспортированием изделия должны быть закреплены для обеспечения устойчивого положения, исключения взаимного смещения и ударов.

При проведении погрузочно-разгрузочных работ и транспортировании должны строго выполняться требования манипуляционных знаков, нанесенных на ярлыке на транспортной таре.

9. Утилизация

По окончании срока службы разделки потолочной или при выходе ее из строя (вследствие неправильной эксплуатации) без возможности ремонта, разделку или ее элементы следует демонтировать и отправить на утилизацию.

При демонтаже разделки потолочной или ее элементов от дымохода следует предусмотреть защиту глаз и дыхательной системы от пыли и сажи, скопившихся в элементах системы, образовавшихся в процессе эксплуатации.

Внимание! Производить работы по демонтажу системы необходимо только после ее полного остывания.

Изделие не содержит в своем составе опасных или ядовитых веществ, способных нанести вред здоровью человека или окружающей среде и не представляет опасности для жизни, здоровья людей и окружающей среды по окончанию срока службы. В этой связи утилизация изделия может производиться по правилам утилизации общепромышленных отходов.

10. Комплект поставки

Основание . . . . . 1 шт.
Стенка боковая . . . . . 4 шт.
Винт М4х8 . . . . . 24 шт.
Гайка М4 . . . . . 24 шт.
Шайба-гровер М4 . . . . . 24 шт.
Саморез 3,9х32 . . . . . 16 шт.
Дюбель 6х35 . . . . . 16 шт.
Руководство по эксплуатации . . . . . 1 шт.
Упаковка . . . . . 1 шт.

КОД ОКПД 2
24.20.33.000

место серийного номера

СВИДЕТЕЛЬСТВО О ПРИЕМКЕ И ГАРАНТИИ

Разделка потолочная модель _____ изготовлена в соответствии с требованиями государственных стандартов, действующей технической документации, соответствует ТУ 24.20.33–006–64339635–2020 и признана годной для эксплуатации.

Начальник ОТК _____/_____
подпись расшифровка подписи

Дата выпуска "____" _____ 20 ___ г.

Специальные отметки:

СВИДЕТЕЛЬСТВО О ПРОДАЖЕ

При приобретении изделия, Покупателю необходимо в присутствии Продавца произвести внешний осмотр товара на предмет наличия всего комплекта поставки и отсутствия видимых дефектов.

Претензий к внешнему виду и комплектности не имею:

Покупатель _____/_____ /_____ 20 __ г
ФИО подпись

Продавец _____/_____ /_____ 20 __ г
М.П.
торгующей организации

Товар сертифицирован

030322

© 2010—2022 Все права защищены

Центр информации для потребителей:

ООО «ТМФ»
Юридический адрес:
630024, Россия, г. Новосибирск,
ул. Ватутина, 99
Отдел оптовых продаж: +7 383 353-71-39
Отдел розничных продаж: 8 800 2-503-503